Sez - 7 Progr.0+250.89

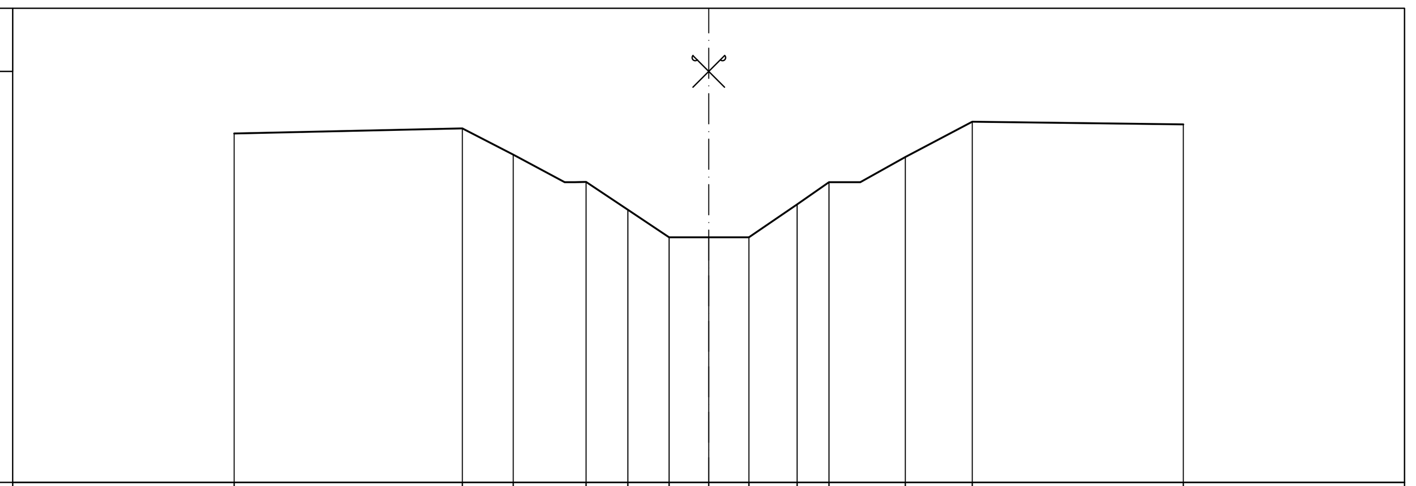

Scala : 200/200
Q.Rif. : 0.00

PROGRESSIVA TERRENO (m)	-15.00, -7.79, -6.18, -3.88, -2.55, -1.25, 0.00, 1.27, 2.80, 3.81, 6.21, 8.33, 15.00
DISTANZA PARZIALE TERRENO (m)	7.21, 1.61, 1.63, 1.32, 1.30, 1.25, 1.00, 1.52, 1.01, 1.42, 2.12, 6.67
QUOTA TERRENO (m s.l.m.)	11.04, 11.20, 10.37, 9.51, 8.62, 7.75, 7.75, 7.75, 8.79, 9.49, 10.29, 11.41, 11.32
PROGRESSIVA DI PROGETTO (m)	
DISTANZA PARZIALE DI PROGETTO (m)	
QUOTA DI PROGETTO (m s.l.m.)	

Sez - 8 Progr.0+260.89

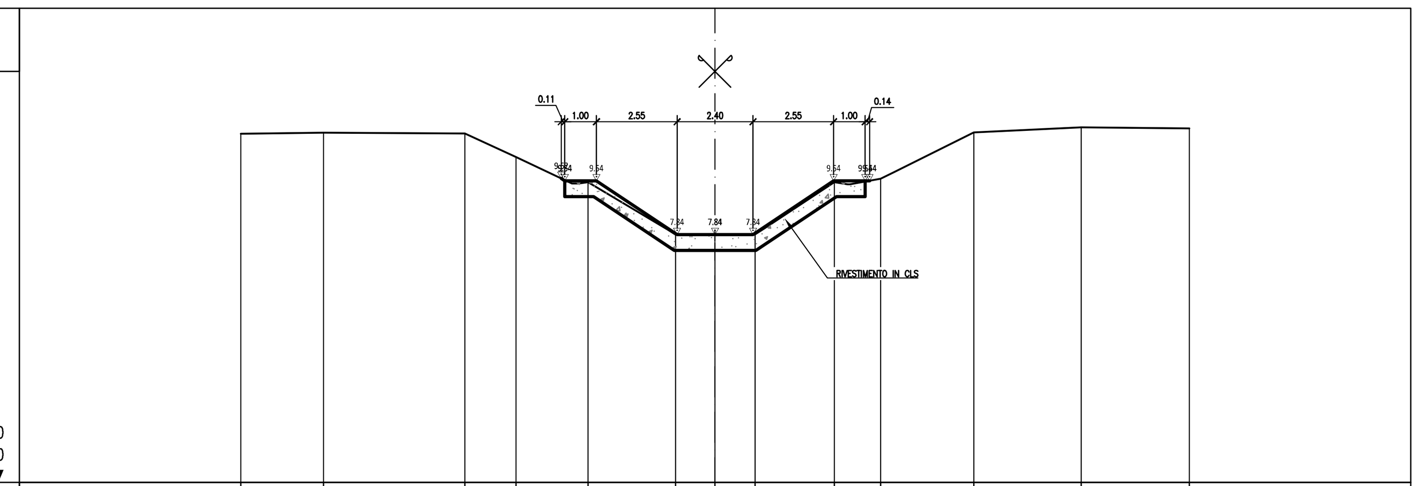

Scala : 200/200
Q.Rif. : 0.00

PROGRESSIVA TERRENO (m)	-15.00, -12.38, -7.91, -6.29, -4.02, -1.25, 0.00, 1.27, 3.77, 5.24, 8.18, 11.58, 15.00
DISTANZA PARZIALE TERRENO (m)	2.62, 4.47, 1.62, 1.76, 2.52, 1.25, 2.21, 2.53, 3.39, 3.42
QUOTA TERRENO (m s.l.m.)	11.03, 11.06, 11.04, 10.29, 9.50, 7.84, 7.84, 7.85, 9.49, 9.60, 11.07, 11.23, 11.20
PROGRESSIVA DI PROGETTO (m)	-4.86, -3.75, -1.20, 0.00, 1.20, 3.75, 4.89
DISTANZA PARZIALE DI PROGETTO (m)	0.11, 1.00, 2.55, 1.20, 1.20, 2.55, 1.00, 0.14
QUOTA DI PROGETTO (m s.l.m.)	9.62, 9.54, 7.84, 7.84, 7.84, 9.54, 9.54

Sez - 9 Progr.0+275.00

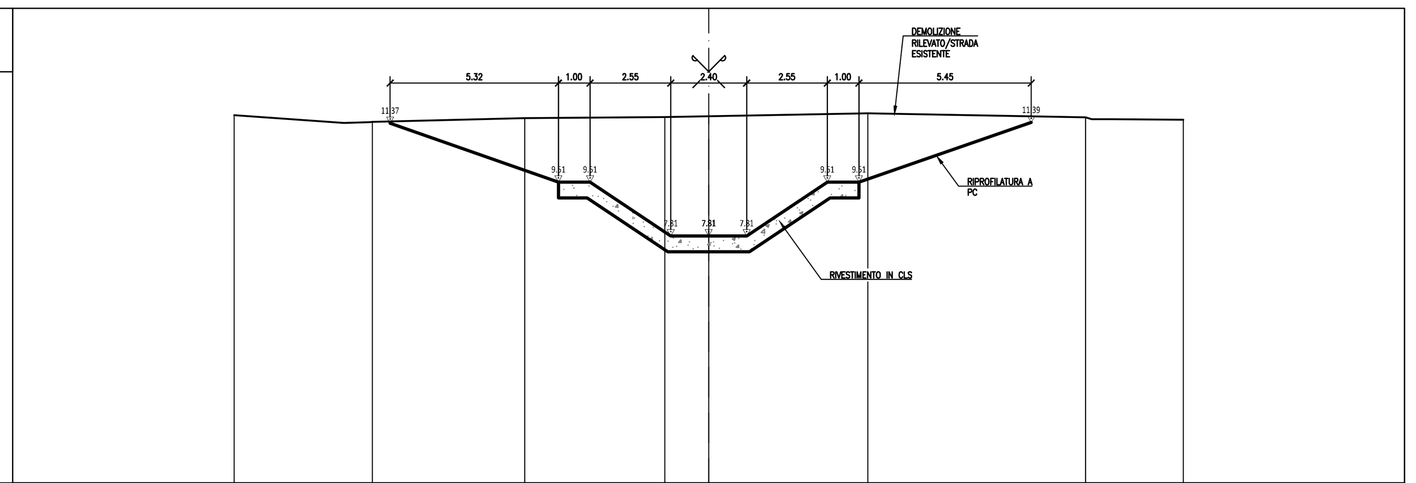

Scala : 200/200
Q.Rif. : 0.00

PROGRESSIVA TERRENO (m)	-15.00, -10.63, -5.81, -1.38, 0.00, 5.03, 11.92, 15.00
DISTANZA PARZIALE TERRENO (m)	3.47, 4.82, 4.43, 1.38, 5.03, 6.88, 2.26
QUOTA TERRENO (m s.l.m.)	11.63, 11.41, 11.53, 11.57, 11.59, 11.68, 11.56, 11.48
PROGRESSIVA DI PROGETTO (m)	-10.07, -3.75, -1.20, 0.00, 1.20, 3.75, 10.20
DISTANZA PARZIALE DI PROGETTO (m)	5.32, 1.00, 2.55, 1.20, 1.20, 2.55, 1.00, 5.45
QUOTA DI PROGETTO (m s.l.m.)	11.37, 9.51, 7.81, 7.81, 7.81, 9.51, 11.39

Sez - 10 Progr.0+291.25

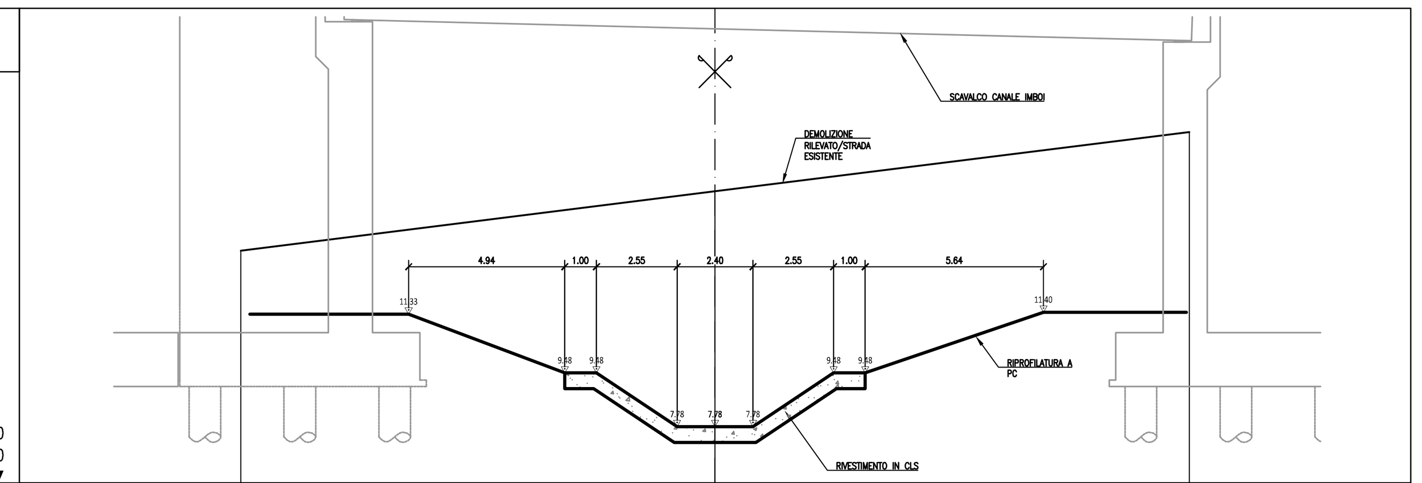

Scala : 200/200
Q.Rif. : 6.00

PROGRESSIVA TERRENO (m)	-15.00, 0.00, 15.00
DISTANZA PARZIALE TERRENO (m)	15.00, 15.00
QUOTA TERRENO (m s.l.m.)	13.34, 15.22, 17.09
PROGRESSIVA DI PROGETTO (m)	-9.69, -5.99, -4.50, -3.11, -1.20, 0.00, 1.20, 3.75, 8.96, 10.39
DISTANZA PARZIALE DI PROGETTO (m)	3.70, 1.24, 0.25, 0.75, 0.64, 1.91, 0.90, 0.30, 0.90, 0.30, 0.64, 1.91, 0.25, 0.75, 4.21, 1.43
QUOTA DI PROGETTO (m s.l.m.)	11.33, 9.95, 9.48, 9.05, 7.78, 7.78, 7.78, 9.48, 10.91, 11.40

Sez - 11 Progr.0+322.05

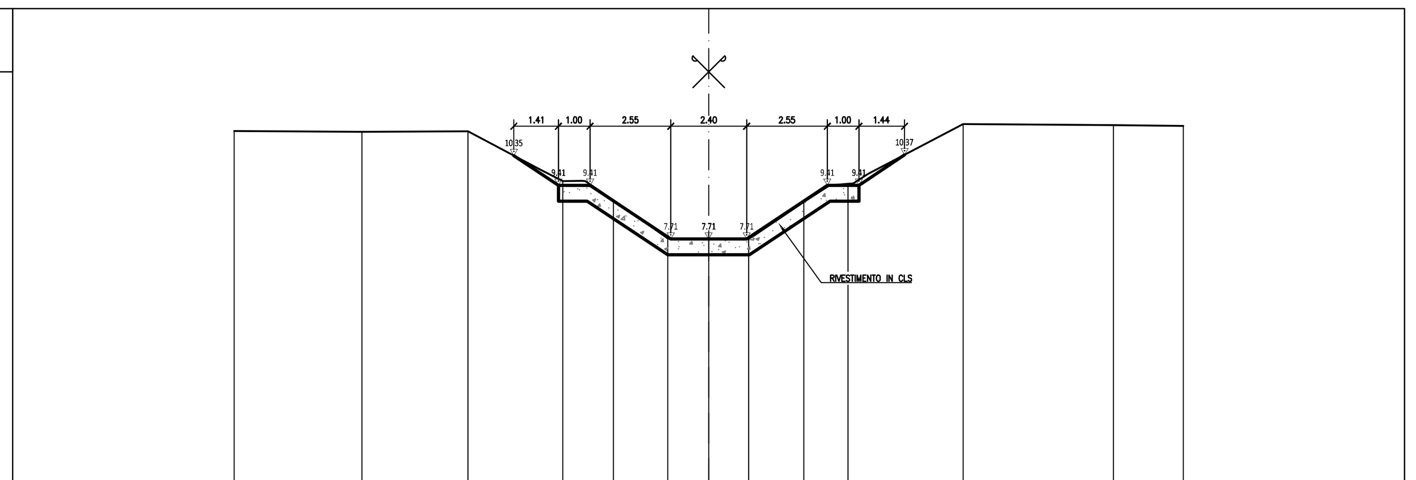

Scala : 200/200
Q.Rif. : 0.00

PROGRESSIVA TERRENO (m)	-15.00, -10.96, -7.61, -4.61, -3.01, -1.29, 0.00, 1.26, 3.01, 4.41, 8.04, 12.80, 15.00
DISTANZA PARZIALE TERRENO (m)	4.04, 3.35, 2.27, 0.89, 1.72, 1.29, 1.75, 3.00, 4.75, 2.20
QUOTA TERRENO (m s.l.m.)	11.13, 11.10, 11.12, 9.55, 8.94, 7.73, 7.72, 7.71, 8.89, 9.46, 11.35, 11.31, 11.29
PROGRESSIVA DI PROGETTO (m)	
DISTANZA PARZIALE DI PROGETTO (m)	
QUOTA DI PROGETTO (m s.l.m.)	

Sez - 12 Progr.0+332.05

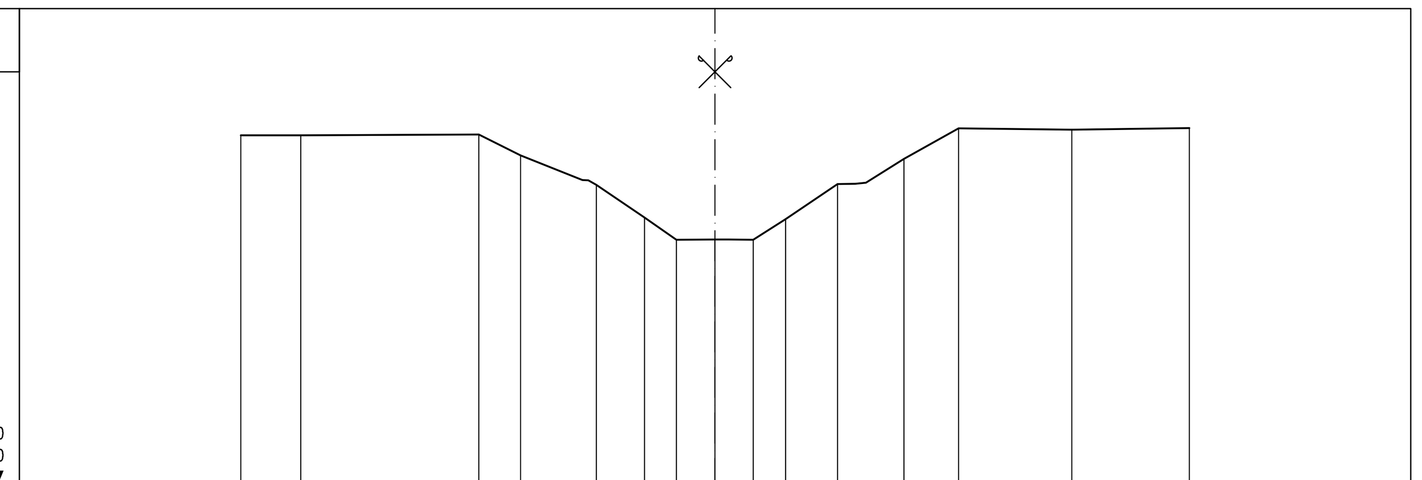

Scala : 200/200
Q.Rif. : 0.00

PROGRESSIVA TERRENO (m)	-15.00, -13.10, -7.47, -6.15, -3.75, -2.23, -1.22, 0.00, 1.21, 2.23, 3.87, 5.98, 7.70, 11.28, 15.00
DISTANZA PARZIALE TERRENO (m)	1.90, 5.62, 1.32, 1.96, 1.52, 1.01, 1.22, 1.02, 1.65, 1.20, 1.73, 3.58, 3.72
QUOTA TERRENO (m s.l.m.)	10.99, 10.99, 11.02, 10.36, 9.43, 8.39, 7.69, 7.70, 7.69, 8.35, 9.45, 10.24, 11.21, 11.17, 11.22
PROGRESSIVA DI PROGETTO (m)	
DISTANZA PARZIALE DI PROGETTO (m)	
QUOTA DI PROGETTO (m s.l.m.)	

CANALE IMBOI
SEZIONE TIPO RIPROFILATURA CANALE RIVESTITO IN CLS
SCALA 1:50

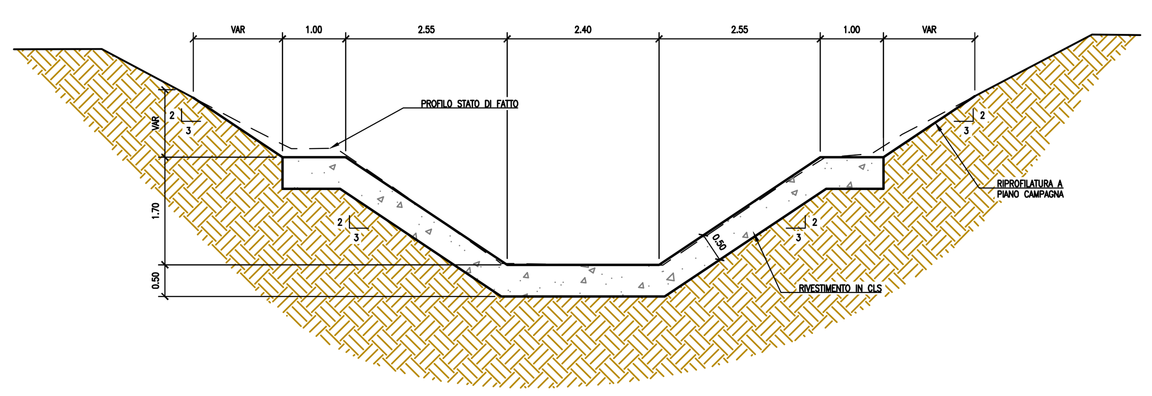

CANALE IMBOI		
	RIVESTIMENTO	SCAVO
	mc	*mc*
TRATTO 1	310	1490
TRATTO 2	310	1680
TRATTO 3	215	1275
TRATTO 4	2700	12400
TOTALE	3535	16845

anas
GRUPPO FS ITALIANE

Direzione Tecnica

Nuova S.S.195 "Sulcitana" Tratto Cagliari - Pula

Collegamento con la S.S.130 e aeroporto di Cagliari Elmas
Opera Connessa Nord

PROGETTO DEFINITIVO

PROGETTAZIONE: RTI GPI-IRD-SAIM-HYPRO

IL GEOLOGO
Dott. Geol. Marco Leonardi
Ordine dei geologi della Regione Lazio n. 1541

COORDINATORE PER LA SICUREZZA IN FASE DI PROGETTAZIONE
Ing. Ambrogio Signorelli
Ordine Ingegneri Provincia di Roma n. A35111

VISTO: IL RESPONSABILE DEL PROCEDIMENTO
Ing. Michele Coghe

I PROGETTISTI SPECIALISTICI
Ing. Ambrogio Signorelli
Ordine Ingegneri Provincia di Roma n. A35111
Ing. Paolo Orsini
Ordine Ingegneri Provincia di Roma n. 13817
Ing. Giuseppe Resta
Ordine Ingegneri Provincia di Roma n. 20629
Ing. Vincenzo Secreti
Ordine Ingegneri Provincia di Crotone n. 412

GRUPPO DI PROGETTAZIONE
(Mandataria) GPINGEGNERIA GESTIONE PROGETTI INGEGNERIA srl
(Mandante) IRD ENGINEERING
(Mandante) SAIM Studio di Architettura e Ingegneria Moderna
(Mandante) HYpro srl

IL PROGETTISTA E RESPONSABILE DELL'INTEGRAZIONE DELLE PRESTAZIONI SPECIALISTICHE (DPR207/10 ART 15 COMMA 12) :
Dott. Ing. GIORGIO GUIDUCCI
Ordine Ingegneri Provincia di Roma n. 14035

STUDI E INDAGINI
STUDIO IDRAULICO CANALE IMBOI
SEZIONI TRASVERSALI – Tav 2

CODICE PROGETTO			NOME FILE	REVISIONE	SCALA
PROGETTO	LIV.	ANNO	T00ID04IDRSZ02_A		
DPCA0150	D	23	CODICE ELAB. T00ID04IDRSZ02	A	VARIE

REV.	DESCRIZIONE	DATA	REDATTO	VERIFICATO	APPROVATO
D					
C					
B					
A	Emissione	GEN 2023	MALCOTTI	SIGNORELLI	GUIDUCCI