SEZIONE TRASVERSALE
(SCALA 1:50)

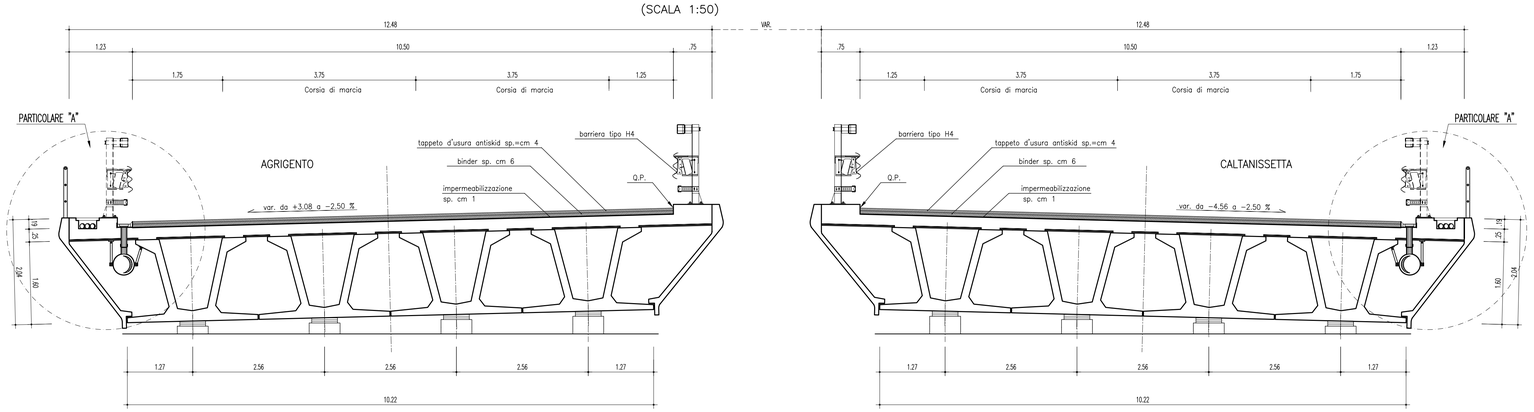

PARTICOLARE "B"
(SCALA 1:25)

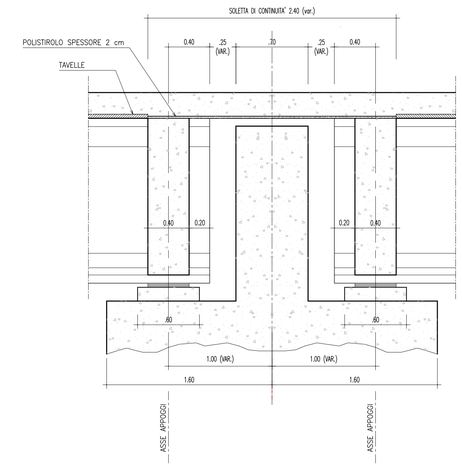

N.B. : LE MISURE IN VARIABILE VALGONO PER IL TRATTO IN CURVA

SEZIONE LONGITUDINALE
(SCALA 1:50)

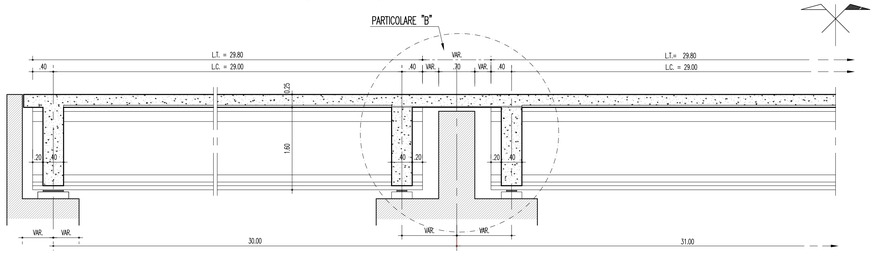

PARTICOLARE "A"
(SCALA 1:25)

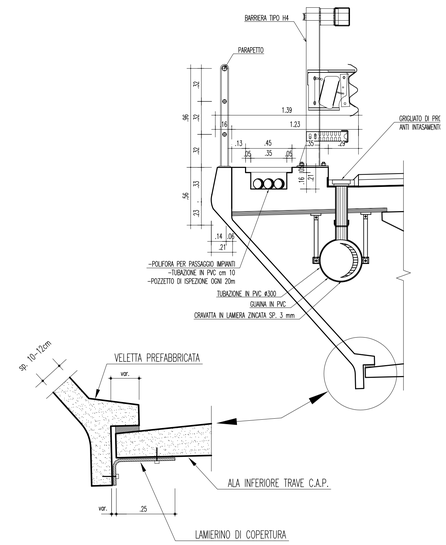

SEZIONE LONGITUDINALE IN ASSE TRAVE
(SCALA 1:25)

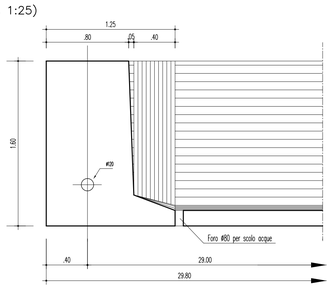

PARTICOLARE VISTA DALL'ALTO
(SCALA 1:25)

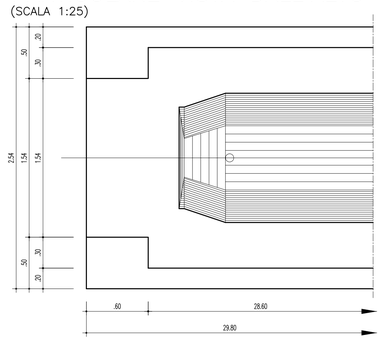

SEZIONE IN TESTATA
(SCALA 1:25)

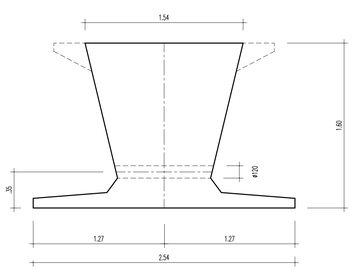

SEZIONE DI RACCORDO
(SCALA 1:25)

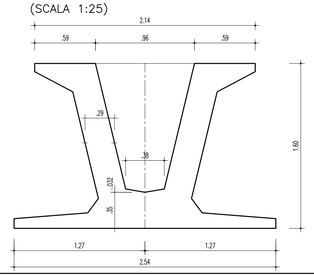

SEZIONE CORRENTE
(SCALA 1:25)

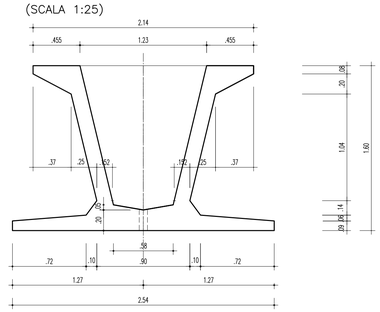

ANAS S.p.A.
Direzione Centrale Programmazione Progettazione

CORRIDOIO PLURIMODALE TIRRENICO–NORD EUROPA
ITINERARIO AGRIGENTO –CALTANISSETTA–A19
S.S. N° 640 "DI PORTO EMPEDOCLE"
AMMODERNAMENTO E ADEGUAMENTO ALLA CAT. B DEL D.M. 5.11.2001
Dal km 44+000 allo svincolo con l'A19

PROGETTO DEFINITIVO

GRUPPO DI PROGETTAZIONE

ATI:
TECHNITAL s.p.a. (mandataria)
S.I.S. Studio di Ingegneria Stradale s.r.l.
DELTA Ingegneria s.r.l.
INFRATEC s.r.l Consulting Engineering
PROGIN s.p.a.

I RESPONSABILI DI PROGETTO
Dott. Ing. M. Raccosta Ordine Ing. Verona n° A1665
Prof. Ing. A. Bevilacqua Ordine Ing. Palermo n° 4058
Dott. Ing. M. Carlino Ordine Ing. Agrigento n° A628
Dott. Ing. N. Troccoli Ordine Ing. Potenza n° 836
Dott. Ing. S. Esposito Ordine Ing. Roma n° 20837

IL GEOLOGO

INTEGRAZIONE PRESTAZIONI SPECIALISTICHE
Dott. Ing. M. Raccosta

VISTO: IL RESPONSABILE DEL PROCEDIMENTO
Dott. Ing. Massimiliano Fidenzi

VISTO: IL RESPONSABILE DEL SERVIZIO PROGETTAZIONE
Dott. Ing. Antonio Valente

DATA

PROTOCOLLO

OPERE D'ARTE MAGGIORI – VIADOTTI
OPERE SULL'ASSE PRINCIPALE
VIADOTTO ARENELLA II
CARPENTERIA IMPALCATO

CODICE PROGETTO	NOME FILE	REVISIONE	FOGLIO	SCALA:
L0407B D 0501	P01VI13STRCP01B.pdf CODICE ELAB. P01VI13STRCP01	B	01 DI 01	1:50 1:25

REV.	DESCRIZIONE	DATA	VERIFICATO RESP. TECNICO	CONTROLLATO RESP. ITINERARIO	APPROVATO RESP. DI SETTORE
D					
C					
B	REVISIONE A SEGUITO ISTRUTTORIA ANAS DEL 19/03/2007	Aprile 2007			
A	EMISSIONE	Ottobre 2006	P. Polani	F. Arciuli	C. Marro