IMPIANTI PER LA CONNESSIONE A 132 kV
DELL'IMPIANTO DI PRODUZIONE DA FOTOVOLTAICO

"C.L. SOLAR S.R.L."

codice rintracciabilità 202100684

UBICATO IN PROSSIMITA' DELLA LOCALITA' PONTISETTE
NEL COMUNE DI FERRARA (FE)

LINEA ELETTRICA SOGGETTA AD AUTORIZZAZIONE AI SENSI DELLA LEGGE 22 FEBBRAIO 1993, N. 10 RECANTE "NORME IN MATERIA DI OPERE RELATIVE A LINEE ED IMPIANTI ELETTRICI FINO A 150.000 VOLT. DELEGA FUNZIONI AMMINISTRATIVE". E S.M.I.
OPERE ACCESSORIE ALL'IMPIANTO DI PRODUZIONE ENERGIA A FONTE SOLARE

PROGETTO DEFINITIVO

Impianto di Utenza

Caratteristiche Tecniche e Componenti Linea 132 kV
in cavi sotterranei "S.E. Ferrara Nord - C.P. Utente CL Solar"
Soluzione Definitiva

IDENTIFICAZIONE ELABORATO

Livello prog.	Cod. rintracciabilità	N° elaborato	N° foglio	Tot. fogli	NOME FILE	DATA	SCALA
PD	202100684	180	1	1	PD_180	Febbraio 2023	

REVISIONI

REV.	DATA	DESCRIZIONE	ESEGUITO	VERIFICATO	APPROVATO
01	Feb/2023	PROGETTO DEFINITIVO	Pellicori	Poli Stello	Poli Stello

PROGETTAZIONE:

Firmato digitalmente da: GUIDO VENIERI
Data: 16/05/2023 11:08:49

PROGETTISTA

IL DIRETTORE TECNICO

GESTORE RETE ELETTRICA

FIRMA PER BENESTARE

RICHIEDENTI
CLASOSANTO SOLAR S.R.L.
Viale Gian Galeazzo, 41 - 40122 Bologna
Partita IVA 02715640303

FIRMA PER BENESTARE

Copyright - Questo disegno non può essere usato per scopi diversi da quelli previsti dal committente. Tale disegno non può essere riprodotto o comunicato a terzi senza autorizzazione scritta.

Cavo 87/150 kV da 400 mmq in Alluminio

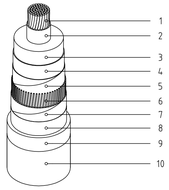

		Spessori mm	Valori Nominali Ø mm
1	Conduttore in Alluminio		24.3
2	Semi-conduttivo interno	1.1	26.5
3	Isolamento in XLPE	24.8	76.1
4	Semi-conduttivo esterno	1.0	78.1
5	Nastro di dilatazione semi-conduttore	0.9	79.9
6	Schermo in fili di rame, 145 mm2	64xØ1.7	83.3
7	Nastro de dilatazione semi-conduttore	0.9	85.1
8	Nastro di alluminio	0.25	85.6
9	Guaina esterna in PE ST7	4.5	94.6
10	Strato semi-conduttivo	0.2	95.0

Resistenza elettrica a 20°		Massa	Portata per posa interrata (*)		Corrente di corto circuito (**)	
Conduttore	Schermo		A trifoglio	in piano	Conduttore	Schermo
[Ω/km]	[Ω/km]	[kg/m]	[A]	[A]	[kA]	[kA]
0.0778	0.216	9.4	505	515	50	20

(*) Valori di portata in regime permanente, temperatura conduttore 90 [°C]; profondità cavi 1,20 m; resistività termica del terreno 1 [°C*m/w].
(**) Durata del corto circuito 0,5 [secondi], temperatura finale del cavo 250 [°C].
Il valore di portata in regime permanente sopra riportato è per le condizioni di posa a trifoglio in trincea.
In condizioni di posa a maggiori profondità tale valore diminuisce.

Ottobre, 2022

LINEA 132 kV IN CAVI SOTTERRANEI UNIPOLARI SEZIONE TRASVERSALE DI POSA A TRIFOGLIO

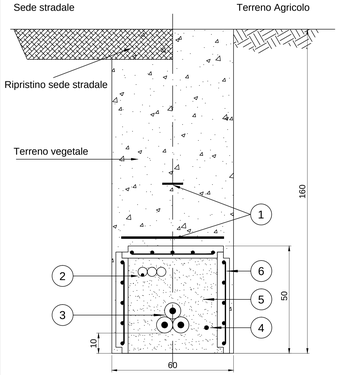

1- Elementi di segnalazione cavi
2- Tritubo PN6 con cavo in fibra ottica
3- Cavo AT unipolare in XLPE
4- Cavo di terra (eventuale)
5- Cemento magro
6- Plotte di protezione in C.A.V.

Misure in cm

p8 2022

LINEA 132 kV IN CAVI SOTTERRANEI UNIPOLARI SEZIONE TRASVERSALE DI POSA PER EVENTUALE TRIVELLAZIONE ORIZZONTALE CONTROLLATA

Piano di riferimento inferiore dell'opera attraversata

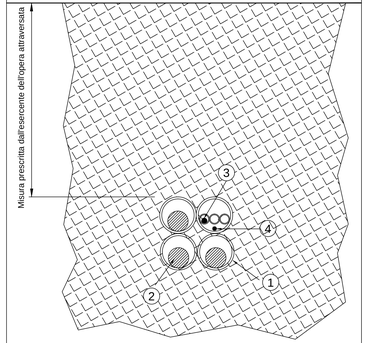

1 - Tubo polietilene PN 10 diametro 200
2 - Cavo AT unipolare in XLPE
3 - Tritubo PN6 contenente cavo in fibra ottica
4 - Cavo di terra (eventuale)
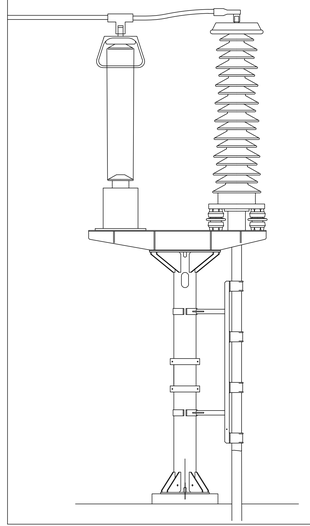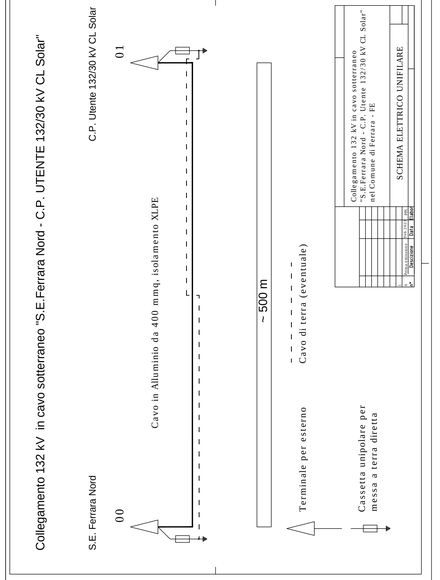
LINEA 132 kV IN CAVI SOTTERRANEI UNIPOLARI TERMINALE UNIPOLARE CAVO E SCARICATIRE