OPERAZIONI COLTURALI E PARCO MACCHINE PER LO SVOLGIMENTO DI ATTIVITA' AGRICOLA AD INDIRIZZO OLIVICOLO

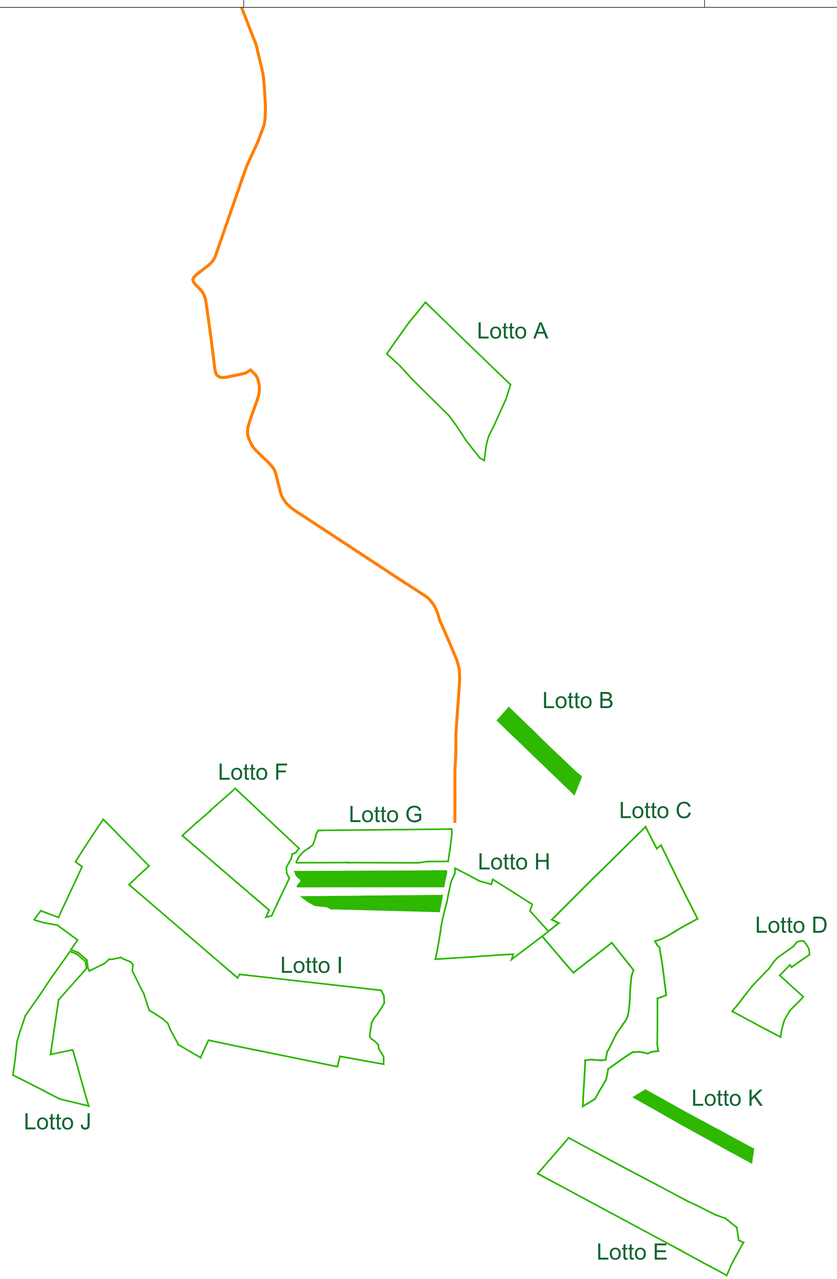

1 PARTICOLARE SISTEMA MEZZI AGRICOLI POTATURA

PIANTA : POTATURA SPECIE ARBOREE

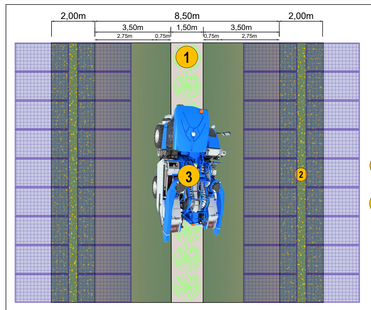

1. Larghezza massima della chioma da destinare alle operazione di potatura meccanica
2. Larghezza massima da destinare a fascia tampone fiorita per Apoidei
3. Larghezza effettiva di potatura

2 PARTICOLARE SISTEMA MEZZI AGRICOLI ERPICATURA

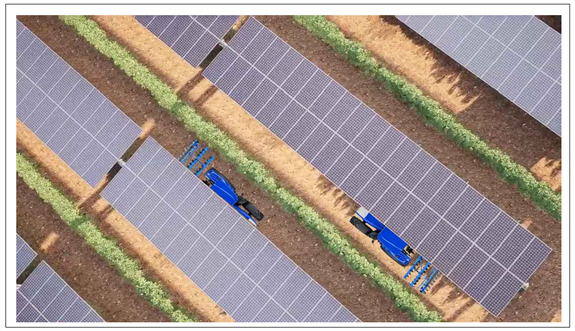

PIANTA : ERPICATURA

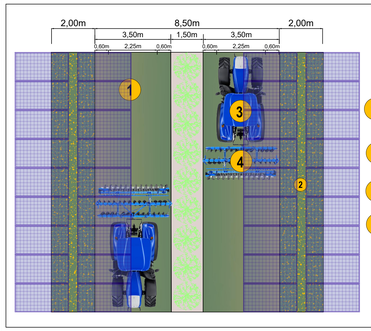

1. Larghezza massima di lavorazione di area destinate alle colture da biomassa e/o sovescio
2. Larghezza massima da destinare a fascia tampone fiorita per Apoidei
3. Larghezza massima trattrice
4. Larghezza effettiva erpice

3 PARTICOLARE SISTEMA MEZZI AGRICOLI SEMINA

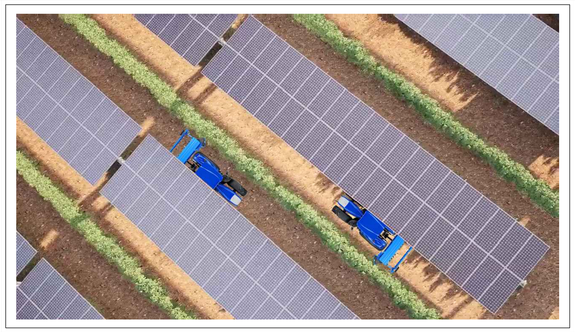

PIANTA : SEMINA SOVESCIO

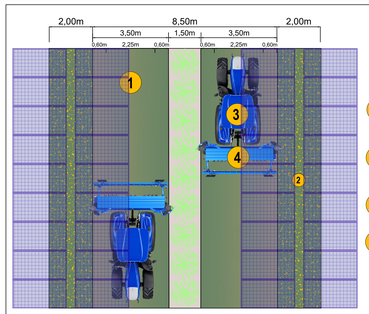

1. Larghezza massima di coltivazione destinata alle colture da biomassa e/o sovescio
2. Larghezza massima da destinare a fascia tampone fiorita per Apoidei
3. Larghezza massima trattrice
4. Larghezza effettiva di semina

4 PARTICOLARE SISTEMA MEZZI AGRICOLI VENDEMMIATRICE

PIANTA : VENDEMMIATRICE

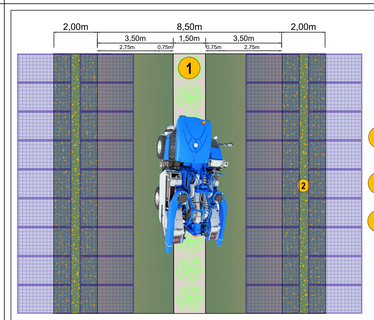

1. Larghezza massima della chioma raccolta da destinare alle operazioni di raccolta meccanica
2. Larghezza massima da destinare a fascia tampone fiorita per Apoidei
3. Larghezza di minima di raccolta

Nota: le immagini sono esemplificative, tipologiche delle operazioni colturali

UNIONE EUROPEA | REGIONE SICILIANA | COMUNE DI CALTANISSETTA | COMUNE DI SERRADIFALCO

PROPONENTE:

RWE RENEWABLES ITALIA S.r.l.
Via Andrea Doria, 41/G, 00192 Roma
C.F. e P.I.: 06400370968

SVILUPPATORE:

ATHENA ENERGIE S.r.l.
Via Duca, 25 - 93010 Serradifalco (CL)
C.F. e P.I.: 02042980850

COORDINATORE DI PROGETTO:

Dott. Ing. STEFANO GASPAROTTO
Via Terraglio, 31 - 31100 Treviso (TV)
C.F. e P.I.: 05125620269

PROGETTAZIONE:

INGEGNERIA CIVILE ED AMBIENTALE E COORDINAMENTO:
MPOWER s.r.l.
Dott. Ing. Edoardo Boscarino
Via N. Machiavelli, 2 - 95030 Sant'Agata Li Battiati (CT)
www.mpower.it e-mail: info@mpower.it
PEC: mpower@pec.mpowersrl.it

INGEGNERIA ELETTRICA:
Dott. Ing. Luigi Bevilacqua
Via Aldo Moro, 3 - Canicattì (AG)
email: ing.luigibevilacqua@gmail.com
PEC: luigi.bevilacqua@ingpec.eu

TEAM DI PROGETTO:
Ing. Andrea Pitrone (Project Manag. e Staff di Coord.)
Arch. Attilio Massarelli (Progettazione e Staff di Coord.)
Arch. Giuseppe Messina (Aspetti Paesaggistici)
Geol. Alessandro Treffiletti (GIS)
Geol. Damiano Cosma (GIS)
Geol. Maria Gagliano (GIS)
Geol. Salvatore Barreto (Aspetti Geologici)
Ing. Salvatore Di Mauro (Aspetti Strutturali)
Ing. Giovanni Chiovetta (Acustica Ambientale)
Ing. Gilberto Saeri (Aspetti Ambientali)
Ing. Cristina Luca (Sicurezza in Cantiere)
Agr. Salvatore Pulvirenti (Aspetti Agronomi e Mitig. Amb.)
Agr. Giuliano Di Salvo (Mitigazione Ambientale)
Dott. Rosario Pignatiello - BLARCHE Srls (VINRCH)

ORDINE DI RETE:
INGEGNERIA OPERE DI RETE:
Dott. Ing. Giovanni Saraceno
Via G. Volpe, 92 - Pisa (PI)
email: giovanni.saraceno@3eingegneria.it
PEC: 3eingegneria@legalmail.it

OPERA:

PROGETTO PER LA REALIZZAZIONE DI UN IMPIANTO AGRIVOLTAICO DELLA POTENZA DI 62,079 MW DI PICCO E 55,00 MW DI IMMISSIONE, DENOMINATO "CALTANISSETTA 1", UBICATO NELLE CONTRADE "RAMILIA" E "DELIELLA" DEL COMUNE DI CALTANISSETTA E DELLE RELATIVE OPERE DI CONNESSIONE ALLA RTN, DA REALIZZARSI NELLA CONTRADA "PERITO" DEL COMUNE DI SERRADIFALCO (CL)

OGGETTO:

PROGETTO DEFINITIVO

OPERAZIONI COLTURALI E PARCO MACCHINE: LOTTI B-G2-G3-K

IL PROPONENTE: | PROGETTISTA: | APPROVAZIONE:

REV.	DATA	OGGETTO DELLA REVISIONE	ELABORAZIONE	VERIFICA	APPROVAZIONE
00	28-02-2023	PRIMA EMISSIONE PER RICHIESTA AU E PROCEDURA VIA	AM/GD	AP/AM	EB

SCALA: 1:1
FORMATO: A1

CODICE DOCUMENTO: 21-12/CL1 (COMMESSA) | PD (FASE) | RS06EPD0098A0 (TAVOLA) | 00 (REV.)

CODICE ELABORATO: 031 c.00

E' vietata la riproduzione del presente documento, anche parziale, con qualsiasi mezzo, senza l'autorizzazione di MPOWER s.r.l.