ARMATURA MURO CONTRO TERRA
H=5.80m

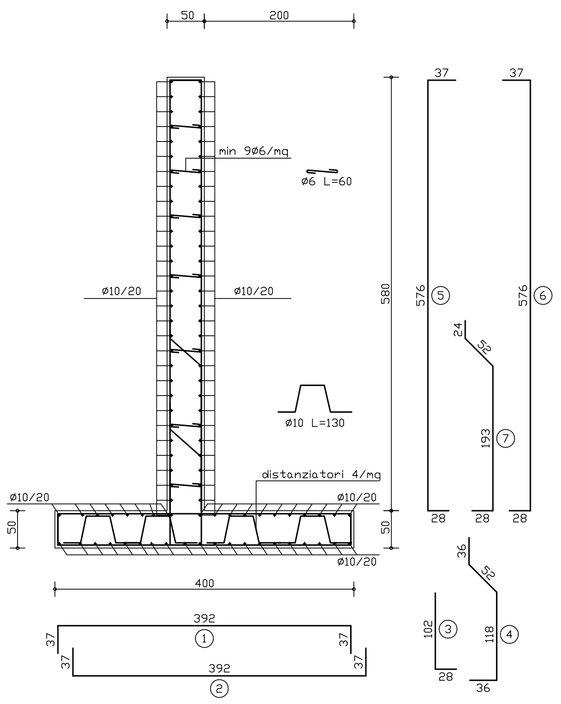

1	Ø20/20	L = 466 cm
2	Ø20/20	L = 466 cm
3	Ø16/20	L = 130 cm
4	Ø20/20	L = 242 cm
5	Ø16/20	L = 641 cm
6	Ø16/20	L = 641 cm
7	Ø16/20	L = 298 cm

ARMATURA MURO CONTRO TERRA
H=1.90m

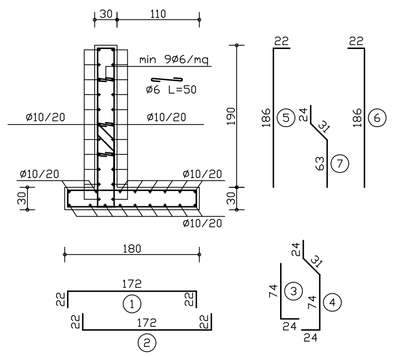

1	Ø12/20	L = 216 cm
2	Ø12/20	L = 216 cm
3	Ø12/20	L = 98 cm
4	Ø12/20	L = 153 cm
5	Ø12/20	L = 208 cm
6	Ø12/20	L = 208 cm
7	Ø12/20	L = 118 cm

MURO A

MURO IN C.A. GETTATO IN OPERA

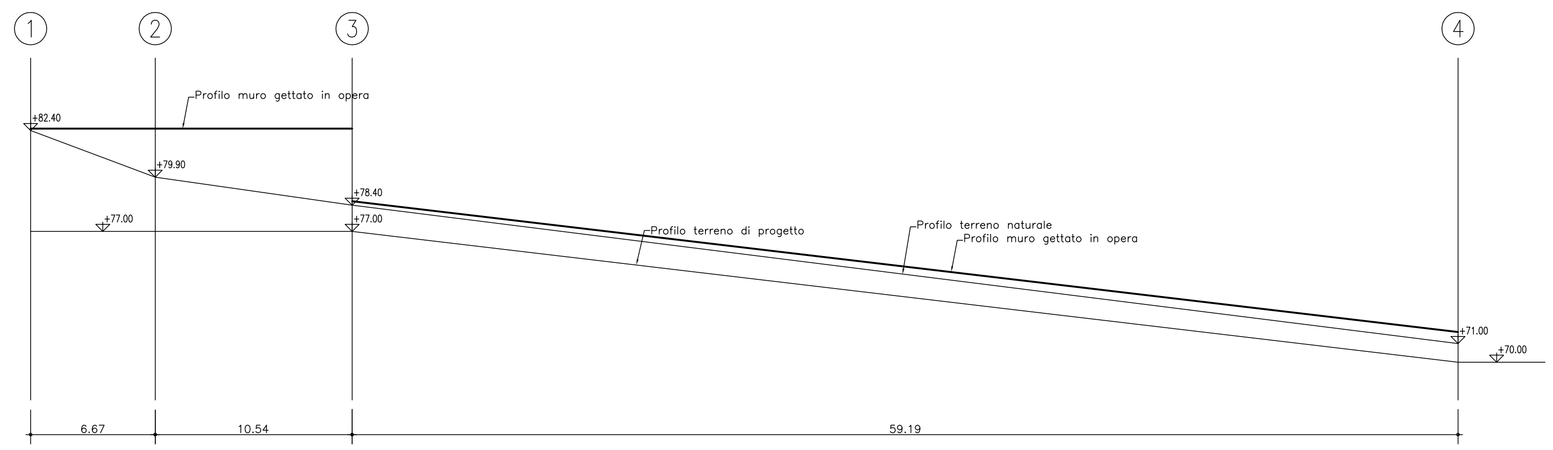

MURO A

MURO IN C.A. GETTATO IN OPERA

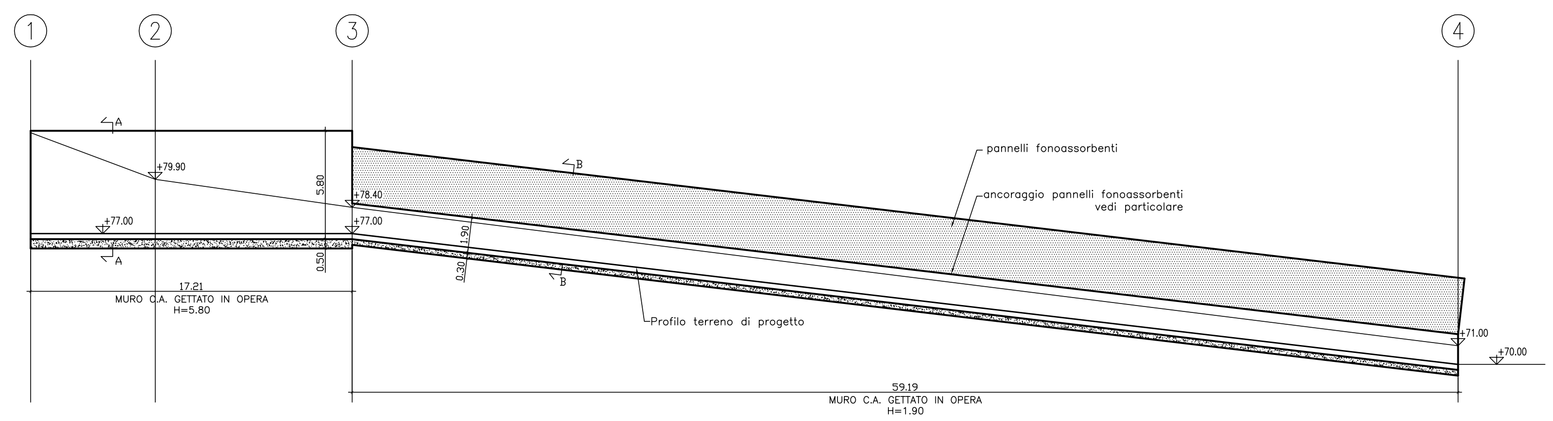

MURO A - TRACCIAMENTO

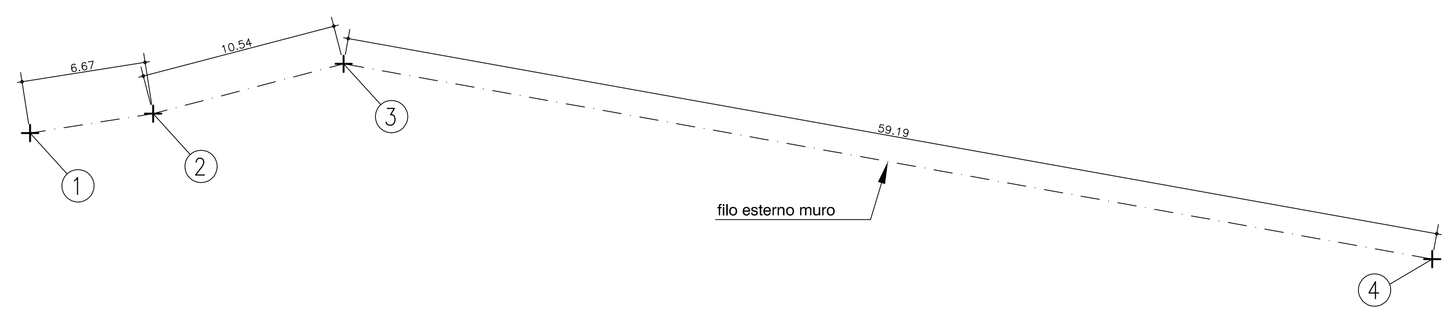

MURO A - PIANTA

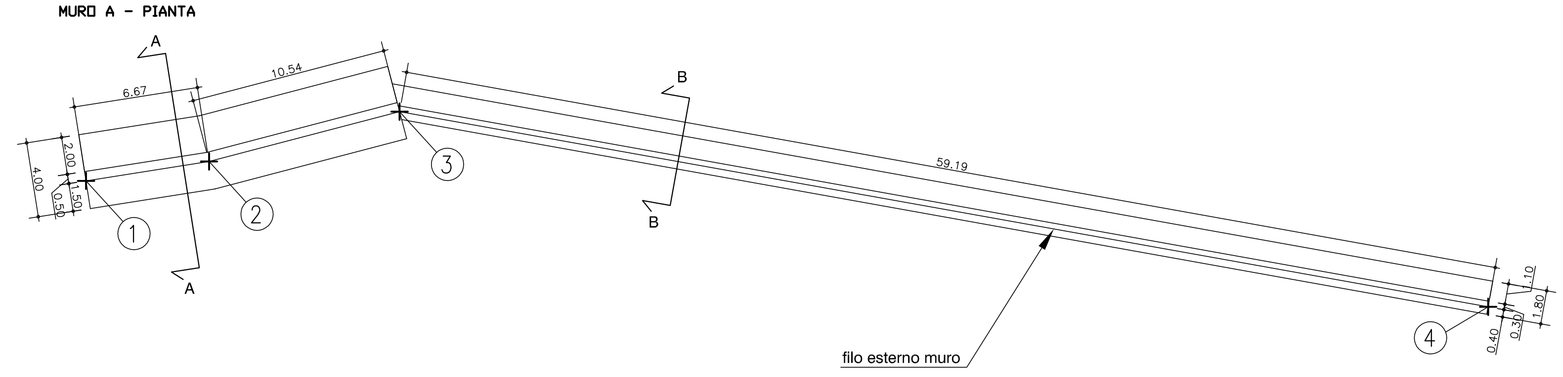

SEZIONE A-A

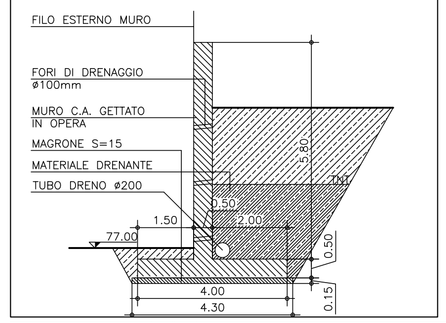

SEZIONE B-B

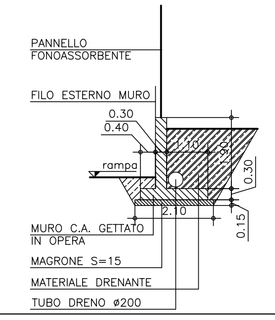

Sez. 1-1

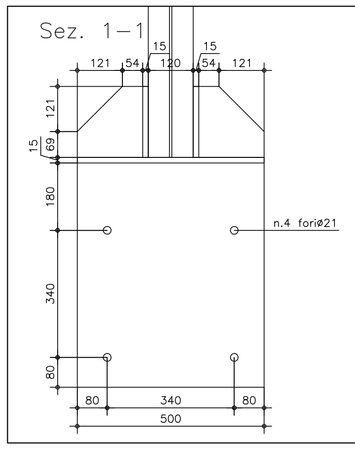

Prospetto laterale

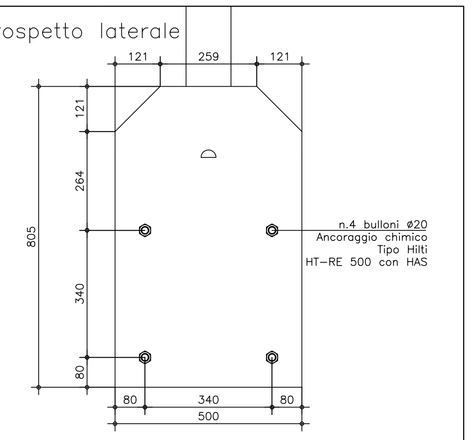

Vista in pianta

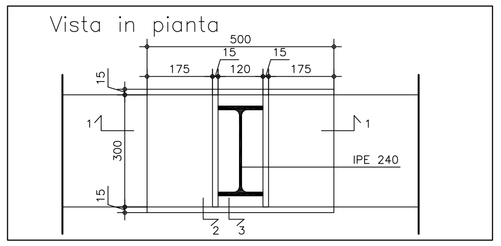

Sez. 3-3

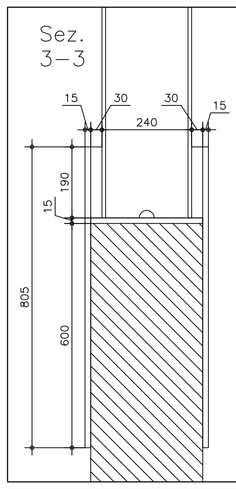

Sez. 2-2

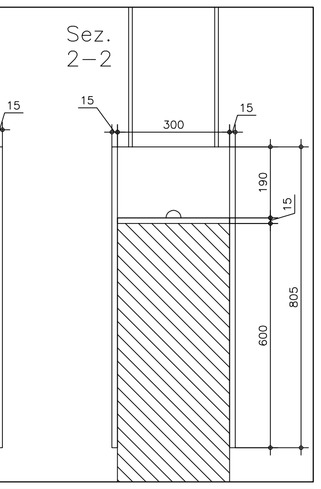

PANNELLI FONOASSORBENTI

PROSPETTO

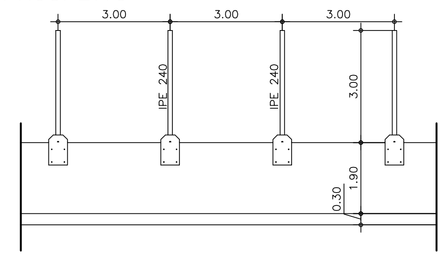

PIANTA

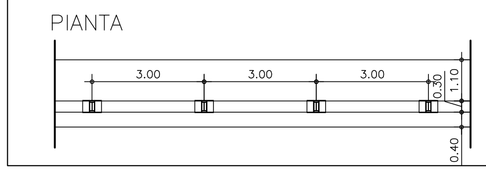

MURO	FILI FISSI	COORDINATA N	COORDINATA E
A	1	52994.9594	150526.6761
	2	53001.5444	150527.7129
	3	53011.7426	150530.3794
	4	53070.0046	150519.9317

MATERIALI

FONDAZIONI E MURI IN CEMENTO ARMATO

Cemento Portland EN 197-1	CEM I 32.5 R o N
Classe di resistenza:	C25/30
Rapporto A/C:	max 0.50
Dimensione max inerti:	30 mm
Classe di consistenza:	S2 - S3

MAGRONE C12/15

Classi di esposizione / copriferri:

Contro terra

se casserata:	XC2 / c=40 $^{+30}_{+15}$ mm
se contro parete scavo:	XC2 / c=60 $^{+30}_{+15}$ mm
Ogni altra superficie:	XC2 / c=30 $^{+30}_{+15}$ mm

ACCIAIO

B450C Controllato in stabilimento

S275 Per carpenteria metallica

PRESCRIZIONI SUGLI SCAVI

- PENDENZA MASSIMA FRONTE DI SCAVO:
  IN CONDIZIONI NON DRENATE 60°
  IN CONDIZIONI DRENATE 45°
- ESEGUIRE GLI SBANCAMENTI IN CONDIZIONI DI TERRENO UMIDO.
- LE OPERE DI CONTENIMENTO DEVONO ESSERE REALIZZATE ENTRO LA SETTIMANA SUCCESSIVA ALLO SCAVO.
- NEL CASO IN CUI LE OPERE DI CONTENIMENTO SI PROTRAGGANO PER UN TEMPO SUPERIORE E/O PER PENDENZE SUPERIORI A QUELLE SOPRA PRESCRITTE, GLI SCAVI DOVRANNO ESSERE AUTORIZZATI DALLA D.L. E COMUNQUE MESSI IN SICUREZZA CON SPRITZ-BETON ARMATO.

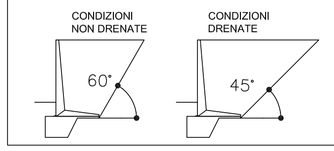

N.B.:
- TUTTE LE MISURE DOVRANNO ESSERE RIVERIFICATE IN OPERA
- SOVRAPPOSIZIONE ARMATURE > = 1.00m
- SALDATURE A COMPLETO RIPRISTINO
- FORI DI DRENAGGIO DEI MURI GETTATI IN OPERA
  DIAMETRO = Ø100mm
  INTERASSE MASSIMO VERTICALE E ORIZZONTALE DEI FORI1.50m

COMMITTENTE:

RFI RETE FERROVIARIA ITALIANA
GRUPPO FERROVIE DELLO STATO ITALIANE

ALTA SORVEGLIANZA:

ITALFERR
GRUPPO FERROVIE DELLO STATO ITALIANE

GENERAL CONTRACTOR:

COCIV
Consorzio Collegamenti Integrati Veloci

INFRASTRUTTURE FERROVIARIE STRATEGICHE DEFINITE DALLA LEGGE OBIETTIVO N.443/01

TRATTA A.V./A.C. TERZO VALICO DEI GIOVI
PROGETTO ESECUTIVO

CA14 - FEGINO
MURO A:
CARPENTERIE E ARMATURE

GENERAL CONTRACTOR	DIRETTORE LAVORI	SCALA:
Consorzio **Cociv** Ing. P.P. Marcheselli		1:200 VARIE

COMMESSA	LOTTO	FASE	ENTE	TIPO DOC.	OPERA/DISCIPLINA	PROGR.	REV.
IG51	00	E	CV	BZ	CA1401	001	A

PROGETTAZIONE

Rev.	Descrizione emissione	Redatto	Data	Verificato	Data	Progettista Integratore	Data	IL PROGETTISTA
A00	Prima Emissione	L. Negro	24/06/2013	L. Negro	24/06/2013	A. Palomba	24/06/2013	ORDINE DEGLI INGEGNERI DELLA PROV. DI PERUGIA DOTT. ING. RODOLFO GIACNI N° 2157 Ing. R. GIACNI

n. Elab.

Nome File: IG5100ECV-BZ-CA14-01-001-A00

CUP: F81H92000000008

Scala di plot: 1: