DEPOSITO BOMBOLE OSSIGENO 1:50

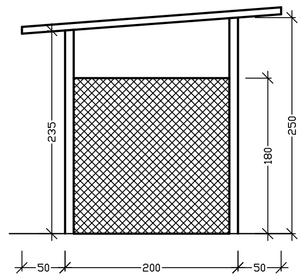

PROSPETTO LATERALE

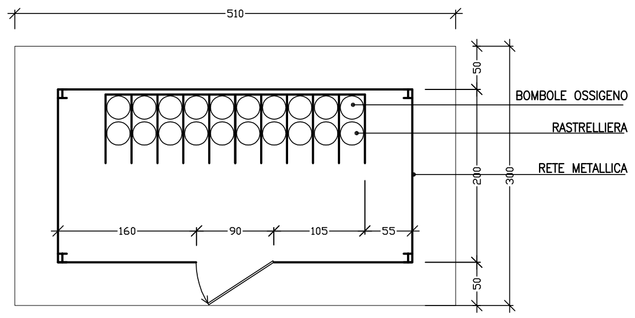

PIANTA

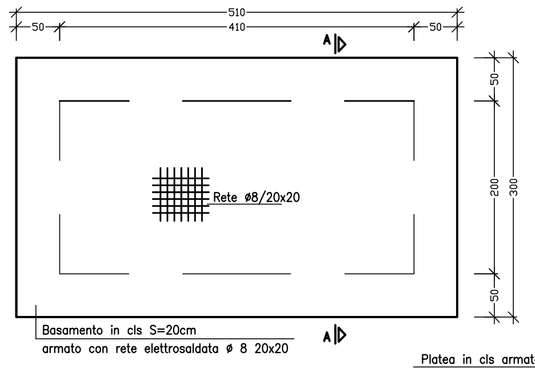

CARPENTERIA E ARMATURA BASAMENTO

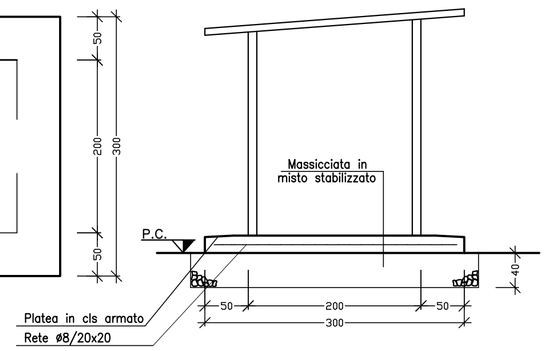

SEZIONE A–A

DEPOSITO BOMBOLE ACETILENE 1:50

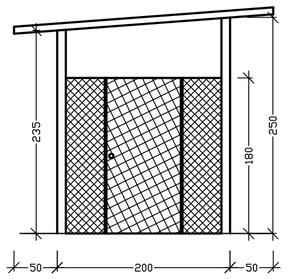

PROSPETTO FRONTALE

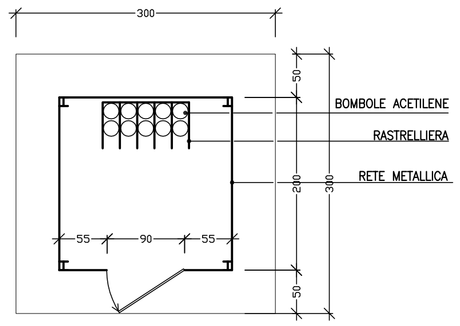

PIANTA

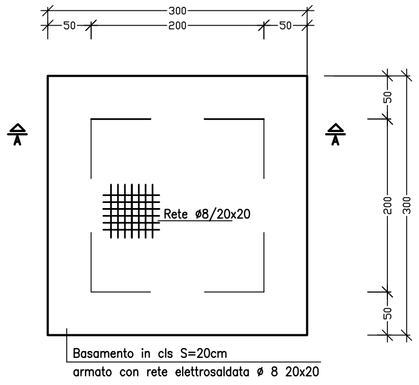

CARPENTERIA E ARMATURA BASAMENTO

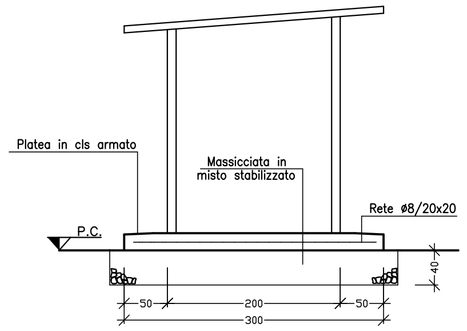

SEZIONE A–A

LEGENDA

1	Officina	20	Impianto lavaruote
2	Box attrezzature	21	Impianto ventilazione
3	Rampa officina	22	Serbatoio additivo
4	Distributore carburante	23	Serbatoi recupero acqua di riutilizzo
5	Magazzino	24	Impianto di trattamento acque di galleria
6	Guardiania	25	Cabina di trasformazione e gruppi elettrogeni
7	Uffici	25a	Serbatoi gasolio per gruppi elettrogeni
8	Servizi igienici	26	Impianto di carico smarino
9	Spogliatoi e docce	27	Deposito smarino galleria (sabati e domeniche)
10a	Deposito bombole ossigeno	28	Cabina enel
10b	Deposito bombole acetilene	29	Impianto antincendio
11	Deposito olii nuovi	30	Impianto riscaldamento inerti
12	Deposito olii usati	31	Vasca di prima pioggia area di betonaggio
13	Box ufficio impianto di betonaggio	32	Vasca di disoleazione
14	Impianto di betonaggio	33	Vasca di prima pioggia
15	Stoccaggio inerti	34	Gruppo elettrocompressori
16	Impianto lavaggio betoniere	35a	Serbatoio H2O antincendio con gruppo di pompaggio
17	Trattamento acque impianto di betonaggio	35b	Serbatoio H2O antincendio
~~18~~	~~Parcheggi~~	36	Tramogge di carico smarino di galleria
~~19~~	~~Pesa a raso~~	37	Autoclave acqua industriale

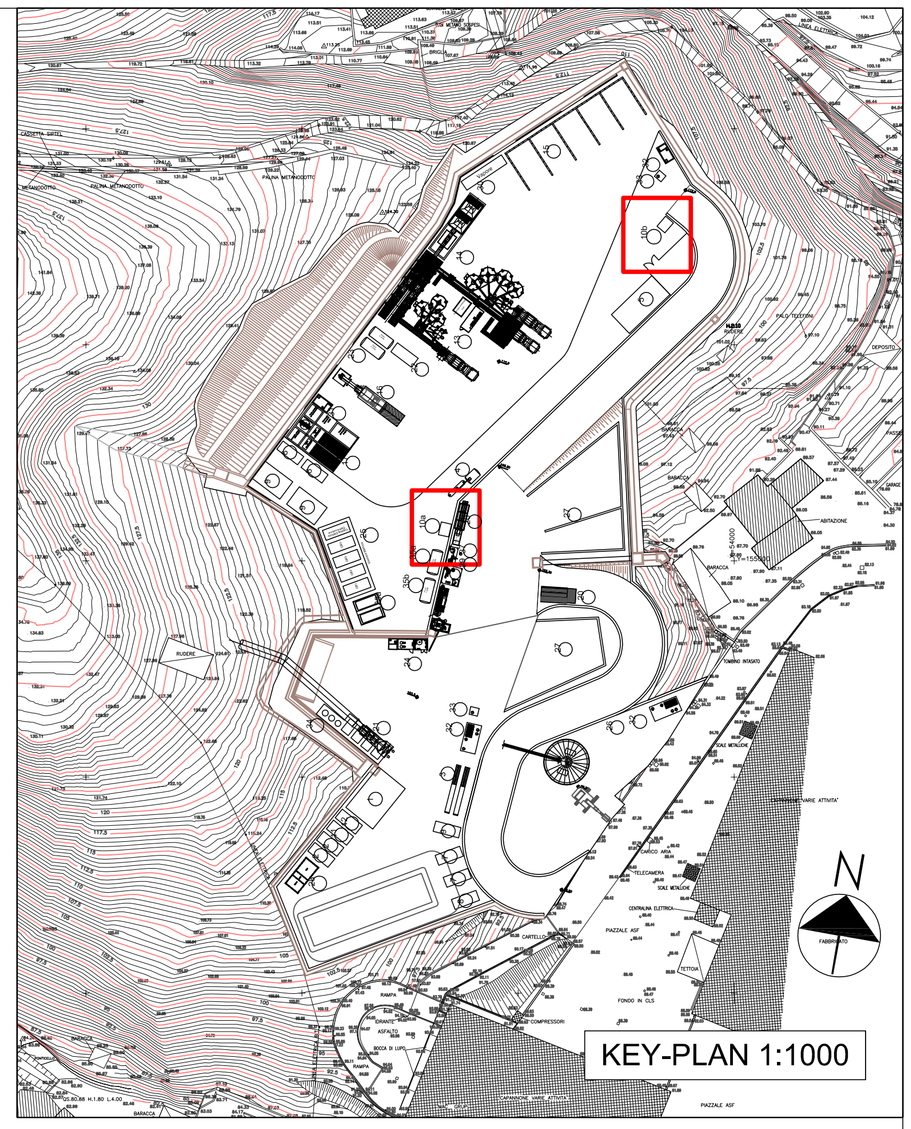

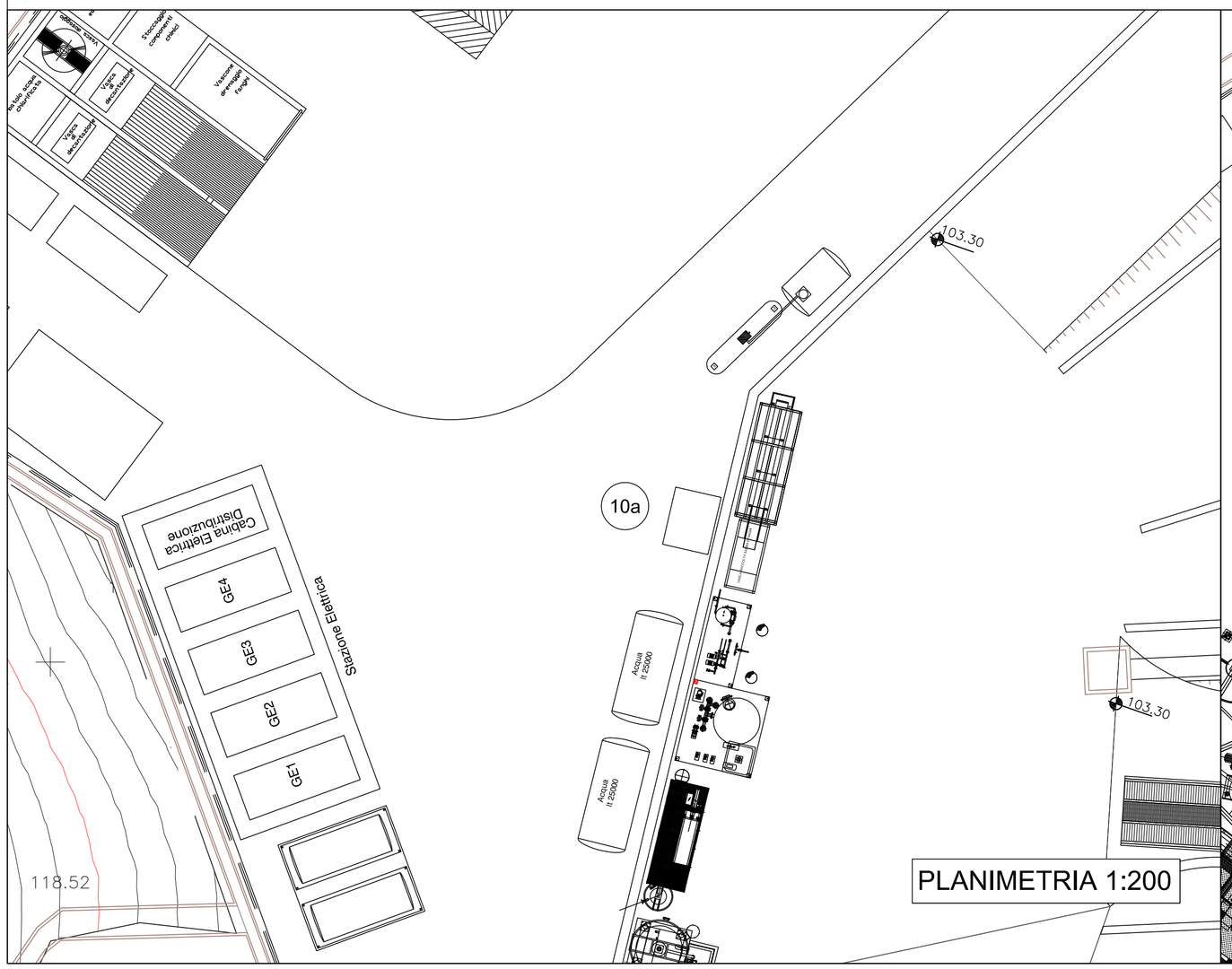

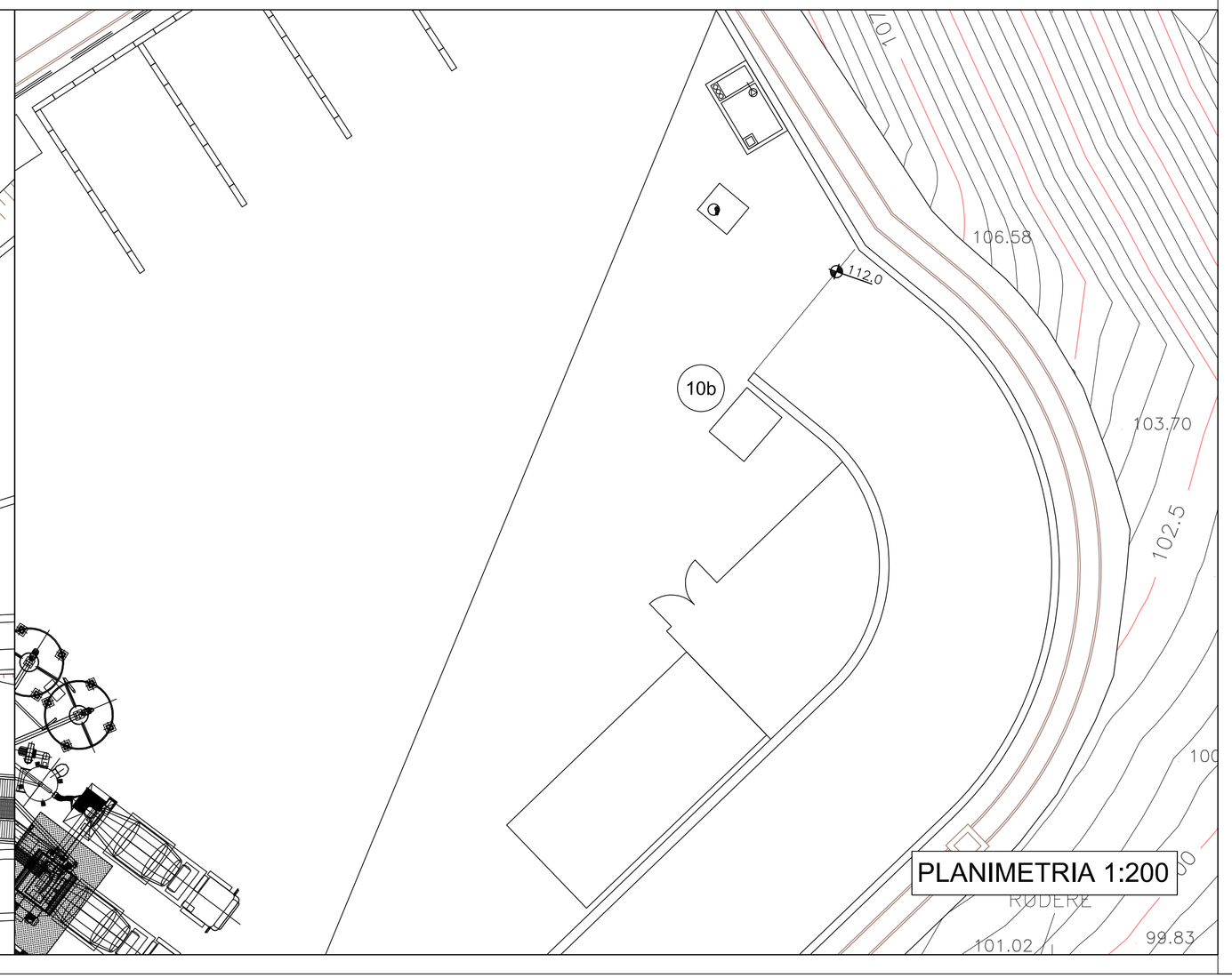

COMMITTENTE:

RFI RETE FERROVIARIA ITALIANA
GRUPPO FERROVIE DELLO STATO ITALIANE

ALTA SORVEGLIANZA:

ITALFERR
GRUPPO FERROVIE DELLO STATO ITALIANE

GENERAL CONTRACTOR:

COCIV
Consorzio Collegamenti Integrati Veloci

INFRASTRUTTURE FERROVIARIE STRATEGICHE DEFINITE DALLA LEGGE OBIETTIVO N.443/01

TRATTA A.V./A.C. TERZO VALICO DEI GIOVI
PROGETTO ESECUTIVO

CA15 - POLCEVERA
PLANIMETRIA DI DETTAGLIO
SEZIONI DEPOSITO ACETILENE + OXI

GENERAL CONTRACTOR	DIRETTORE LAVORI	SCALA:
Consorzio **Cociv** Ing. P.P. Marcheselli		VARIE

COMMESSA	LOTTO	FASE	ENTE	TIPO DOC.	OPERA/DISCIPLINA	PROGR.	REV.
IG51	00	E	CV	PZ	CA1501	011	A

PROGETTAZIONE

Rev.	Descrizione emissione	Redatto	Data	Verificato	Data	Progettista Integratore	Data	IL PROGETTISTA
A00	Prima Emissione	A. Benelli	20/05/2013	A. Benelli	20/05/2013	A. Palomba	20/05/2013	ORDINE DEGLI INGEGNERI DELLA PROV. DI PISTOIA DOTT. ING. RODOLFO GIACHI N° 2157 Ing. R. GIACHI

n. Elab.

Nome File: IG5100ECV-PZ-CA15-0-1-011-A

CUP: F81H92000000008

Scala di plot: 1: