# PARTICOLARE 1

## PIANTA

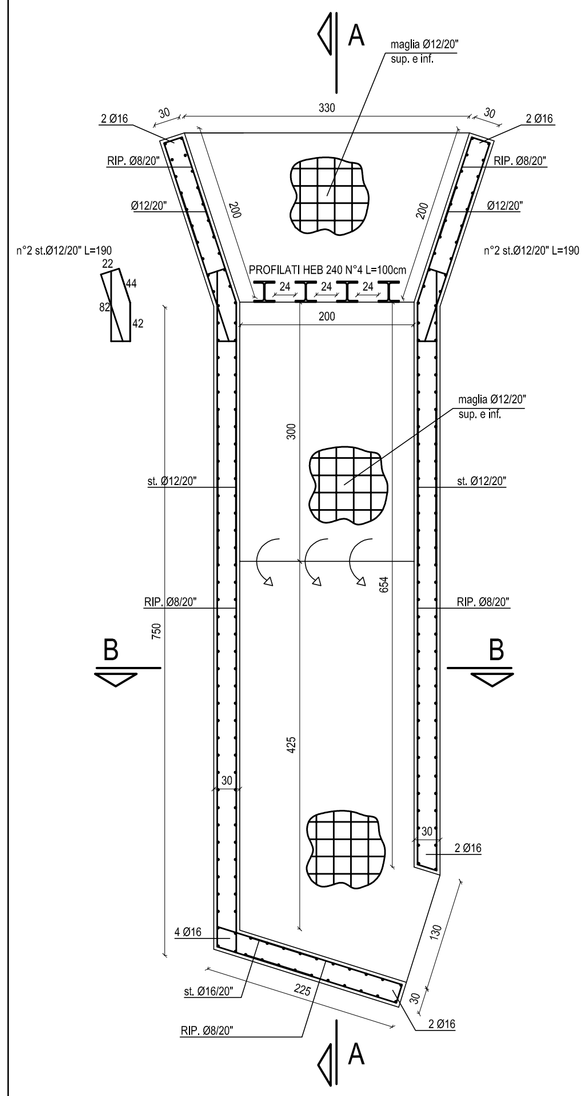


## SEZIONE A-A

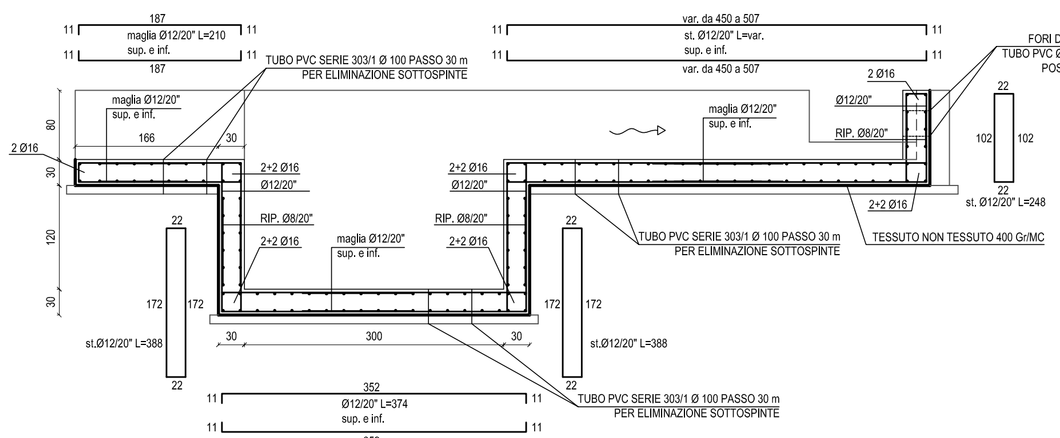


## SEZIONE B-B

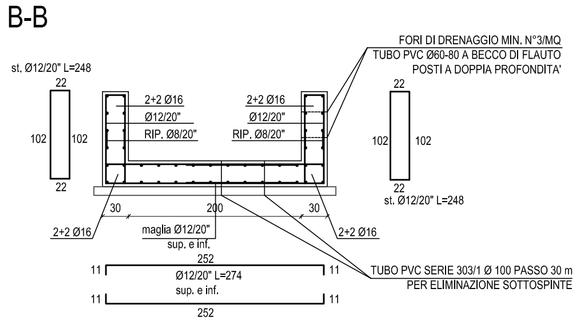


# SEZIONE 1

## SEZIONE

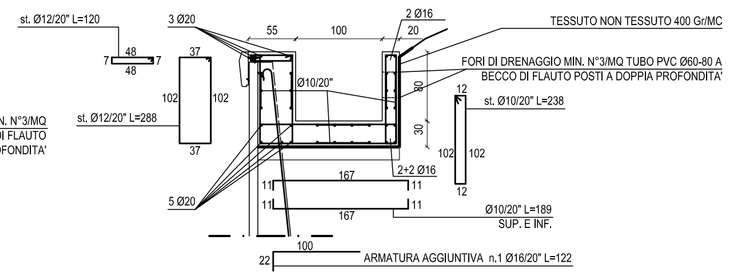


# SEZIONE 2

## PIANTA

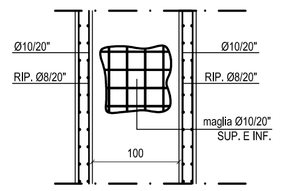


## SEZIONE

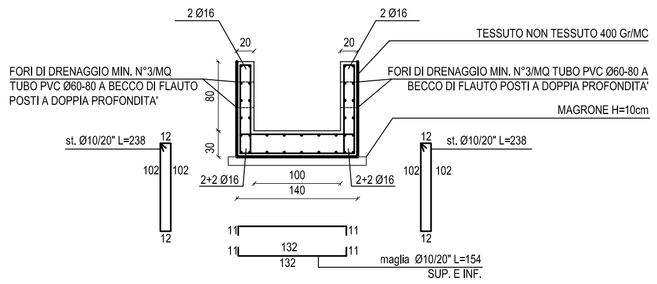


# SEZIONE 3

## PIANTA CANALE IN C.A.

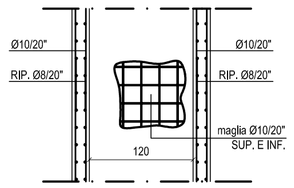


## SEZIONE

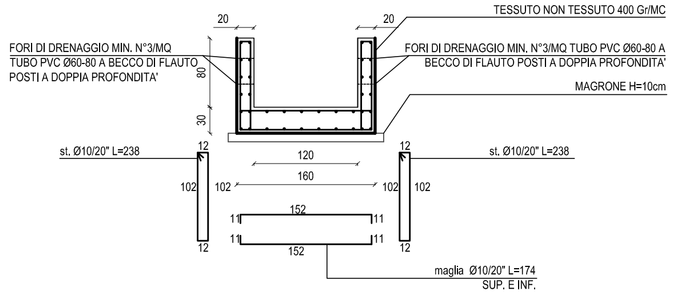


# PARTICOLARE 4

## PIANTA

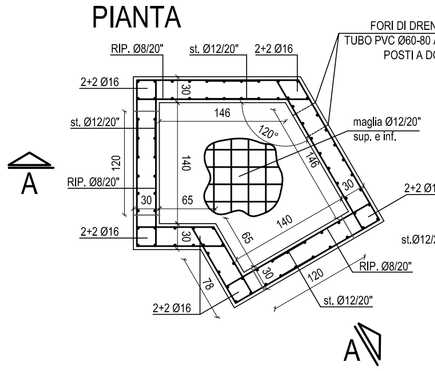


## SEZIONE

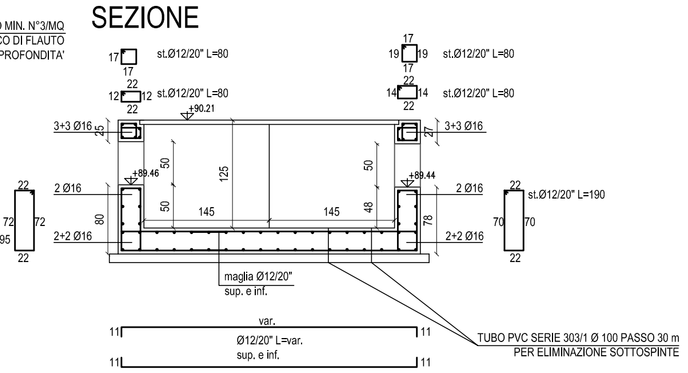


# SEZIONE 7

## PIANTA CANALE IN C.A.

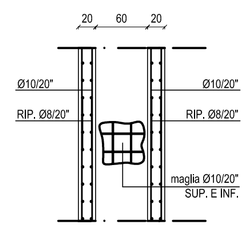


## SEZIONE

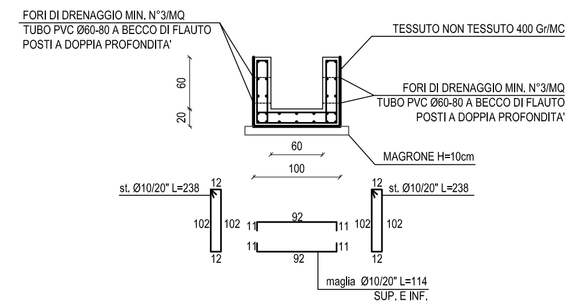


# PARTICOLARE 6

## PIANTA

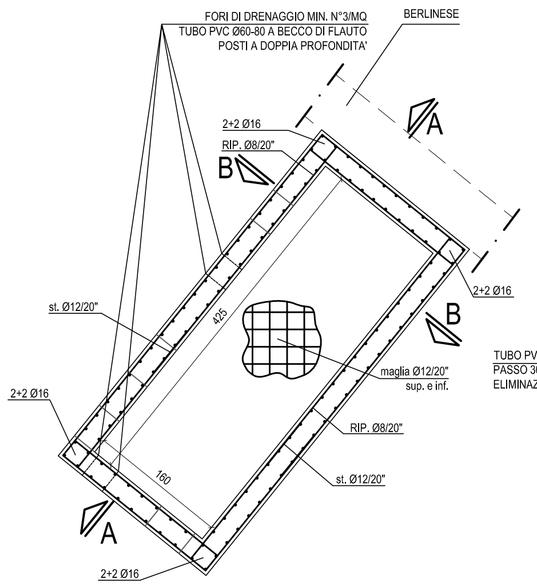


## SEZIONE A-A

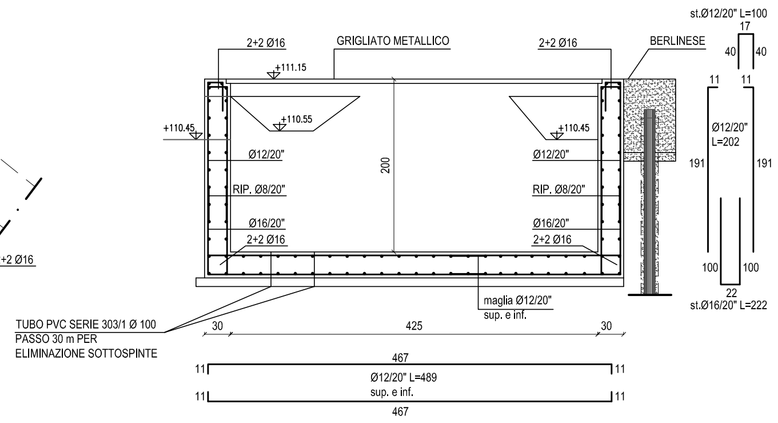


## SEZIONE B-B

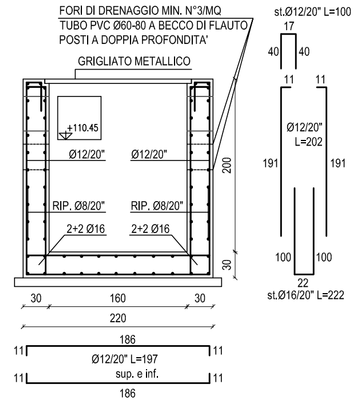


| MATERIALI | |
|---|---|
| FONDAZIONI NON ARMATE | |
| Cemento Portland EN 197-1 | CEM I 32.5 R o N |
| Classe di resistenza: | C12/15 |
| Rapporto A/C: | max 0.50 |
| Dimensione max inerti: | 50 mm |
| Classe di consistenza: | S2 - S3 |
| FONDAZIONI E PALI IN CEMENTO ARMATO | |
| Cemento Portland EN 197-1 | CEM I 32.5 R o N |
| Classe di resistenza: | C25/30 |
| Rapporto A/C: | max 0.50 |
| Dimensione max inerti: | 30 mm |
| Classe di consistenza: | S2 - S3 |
| *Classi di esposizione / copriferri:* | |
| Contro terra | |
| se casserata: | XC2 / c=40 $^{+30}_{-0}$ mm |
| se contro parete scavo: | XC2 / c=60 $^{+10}_{-0}$ mm |
| Ogni altra superficie: | XC2 / c=30 $^{+10}_{-0}$ mm |

SOVRAPPOSIZIONE ORIZZONTALE

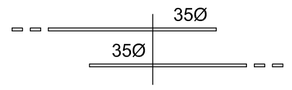


**ACCIAIO**

B450C Controllato in stabilimento

## N.B.

- TUTTI I CORPI D'OPERA NON MENSIONATI, VERRANNO ARMATI CON MAGLIA SUP. E INF. Ø10 20x20
- VERIFICARE TUTTE LE MISURE IN CANTIERE
- VERIFICARE TUTTE LE MISURE CON IL PROGETTO ARCHITETTONICO
- VERIFICARE LE MISURE SUL POSTO PRIMA DI EFFETTUARE L'ORDINATIVO DEI MATERIALI
- PREVEDERE FORI DI DRENAGGIO MIN. N°3/MQ TUBO PVC Ø60-80 A BECCO DI FLAUTO POSTI A DOPPIA PROFONDITA' SULLE PARETI DELLE CANALETTE
- PREVEDERE NELLE SOLETTE DELLE CANALETTE TUBO PVC SERIE 303/1 Ø 100 PASSO 30 m PER ELIMINAZIONE SOTTOSPINTE

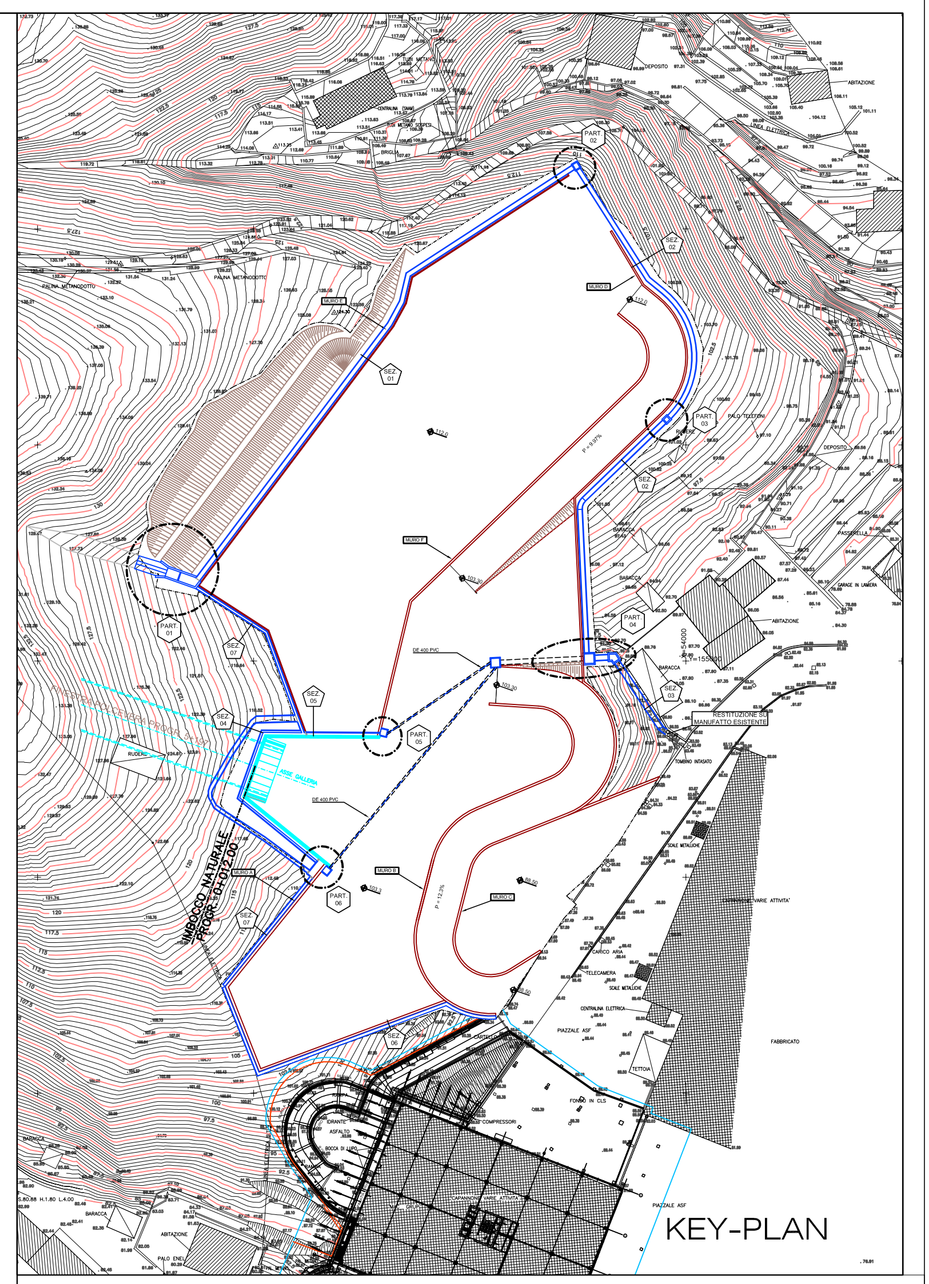


COMMITTENTE:

RFI RETE FERROVIARIA ITALIANA
GRUPPO FERROVIE DELLO STATO ITALIANE

ALTA SORVEGLIANZA:

ITALFERR
GRUPPO FERROVIE DELLO STATO ITALIANE

GENERAL CONTRACTOR:

COCIV
Consorzio Collegamenti Integrati Veloci

INFRASTRUTTURE FERROVIARIE STRATEGICHE DEFINITE DALLA LEGGE OBIETTIVO N.443/01

TRATTA A.V./A.C. TERZO VALICO DEI GIOVI
PROGETTO ESECUTIVO

CA15 - POLCEVERA
SISTEMAZIONE ACQUE DI VERSANTE:
CARPENTERIA E ARMATURA MANUFATTI IN C.A.

| GENERAL CONTRACTOR | DIRETTORE LAVORI | SCALA: |
|---|---|---|
| Consorzio **Cociv** Ing. P.P. Marcheselli | | 1 : 50 |

| COMMESSA | LOTTO | FASE | ENTE | TIPO DOC. | OPERA/DISCIPLINA | PROGR. | REV. |
|---|---|---|---|---|---|---|---|
| I G 5 1 | 0 0 | E | C V | B B | C A 1 5 0 1 | 0 0 1 | A |

PROGETTAZIONE

| Rev. | Descrizione emissione | Redatto | Data | Verificato | Data | Progettista Integratore | Data | IL PROGETTISTA |
|---|---|---|---|---|---|---|---|---|
| A00 | Prima Emissione | A. Benelli | 20/05/2013 | A. Benelli | 20/05/2013 | A. Palomba | 20/05/2013 | ORDINE INGEGNERI DELLA PROV. DI PERUGIA DOTT. ING. RODOLFO GIACHI N°2157 Ing. R. GIACHI |

n. Elab.

Nome File: IG5100ECV-SB-CA15-01-001-A

CUP: F81H92000000008

Scala di plot: 1: