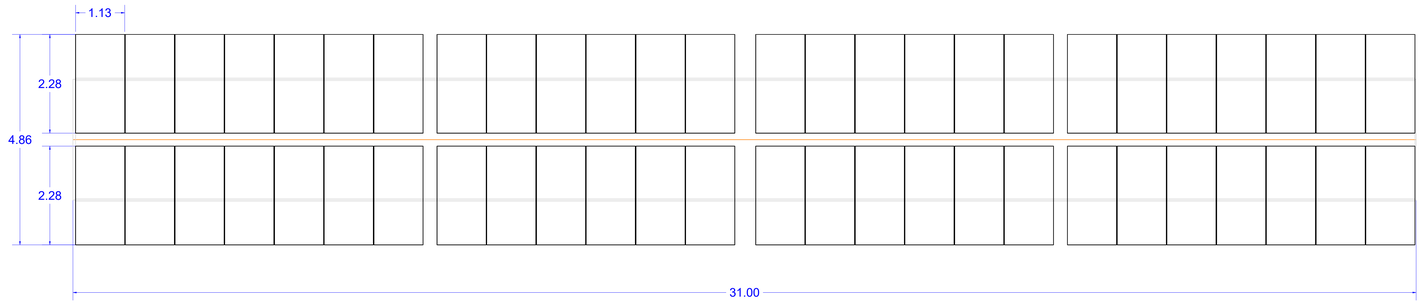

Struttura Tracker 2x26 - vista dall'alto

scala 1:50

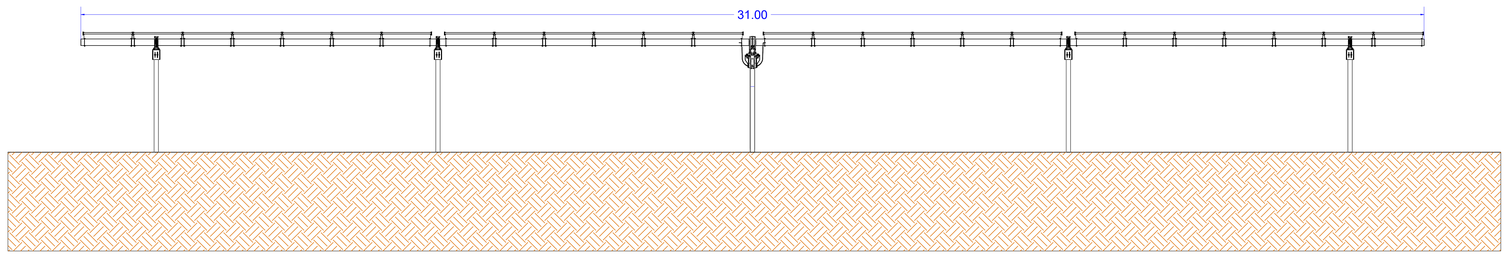

Struttura Tracker 2x26 - vista prospettica

scala 1:50

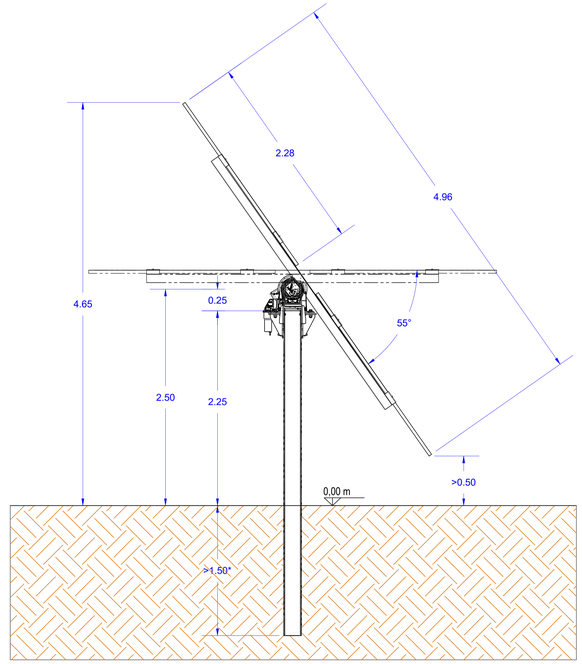

Struttura Tracker - sezione AA

scala 1:25

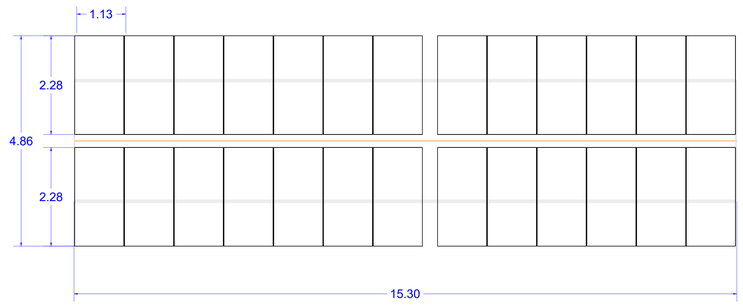

Struttura Tracker 2x13 - vista dall'alto

scala 1:50

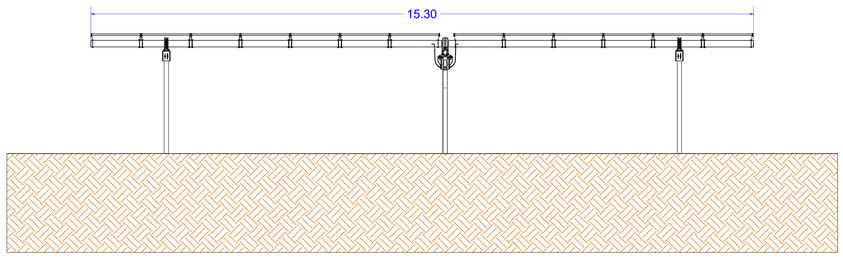

Struttura Tracker 2x13 - vista prospettica

scala 1:50

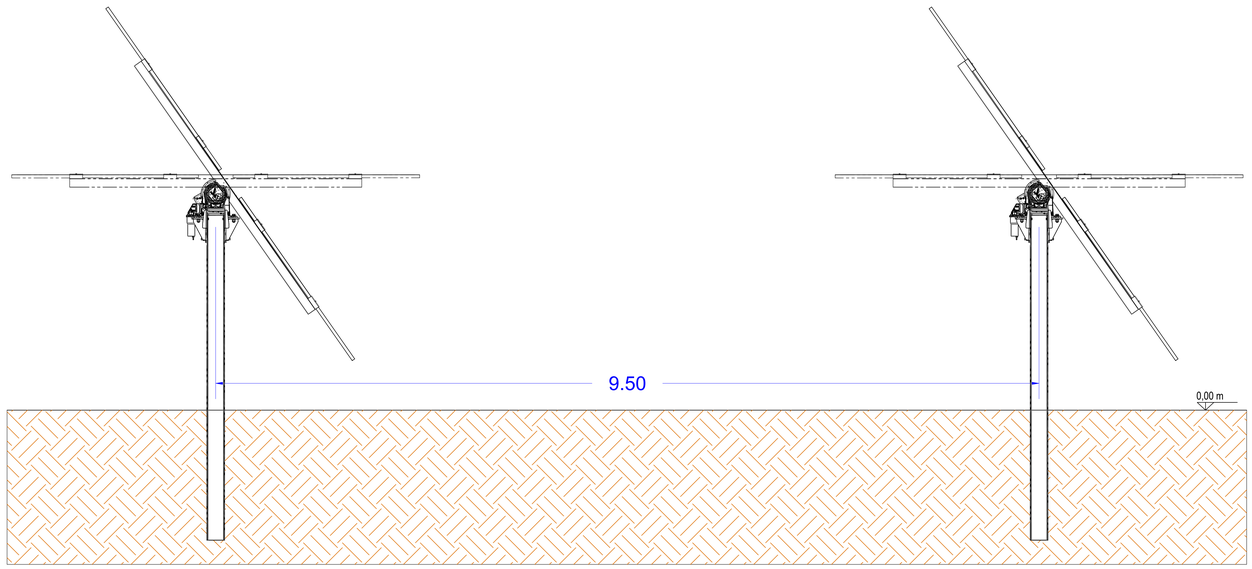

Dettaglio Pitch 9,50 m

MATERIALE	CLASSE	Sp. GALVANIZZAZIONE
Pilastri	S275	70 µm
Trave	S235	70 µm
Bulloni	8,8	-

Note:

La profondità di infissione sarà valutata nelle successive fasi progettuali a valle di studi specialistici.

Laddove necessario, esaminate tipologia e conformità del terreno, si procederà con la tecnica di infissione mediante PREFORO di dimensioni da valutare.

Pomponio
Danilo
03.08.2023
14:47:59
GMT+01:00

CD-FE	00	07/07/2023	Emissione	P. Nasca	S. Cesares	D. Pomponio	N. Damiano	G.B. Torre
Stato di validità	Numero Revisione	Data	Descrizione	BFP Preparato	BFP Verificato	BFP Approvato	Eni Plenitude S.p.A. Verificato	Eni Plenitude S.p.A. Approvato

Indice di Revisione

Logo Committente e Denominazione Commerciale: Eni New Energy S.p.A.

Nome Progetto: Progetto Impianto Fotovoltaico Porto Torres Aree Sud

ID Documento Committente: **SY2400BADG00015**

Commessa N.:

Logo Appaltatore e Denominazione Commerciale: BFP

ID Documento Appaltatore: -

Nome d'Impianto e Oggetto: PORTO TORRES (SS) Fotovoltaico - Porto Torres Aree Sud

Scala: varie

Numero di pagine: 1/1

Titolo Documento: **Strutture sostegno moduli e opere di fondazione**