STRALCIO PLANIMETRICO
– 1:00 –

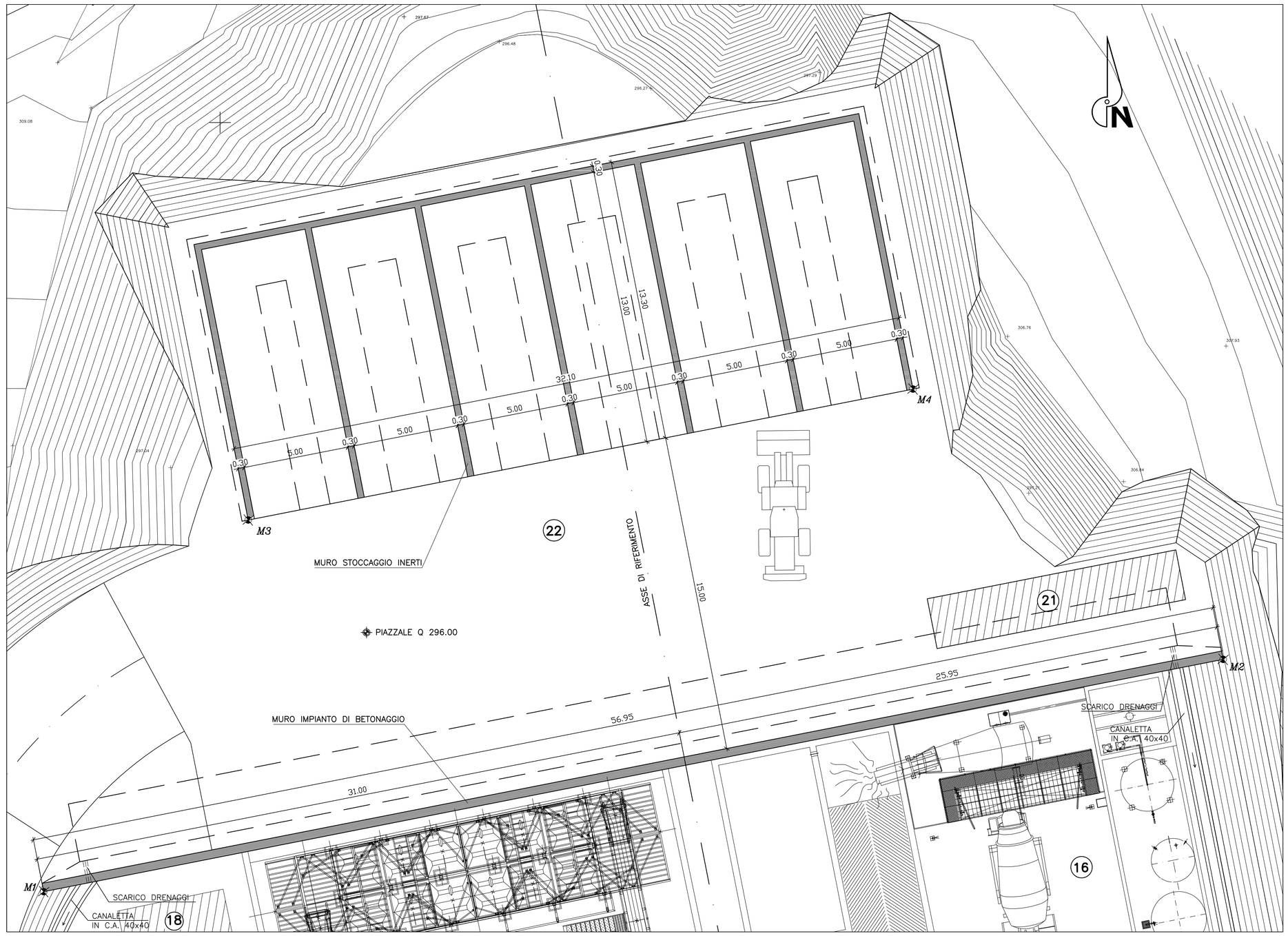

MURI DI STOCCAGGIO INERTI

Particolare giunto

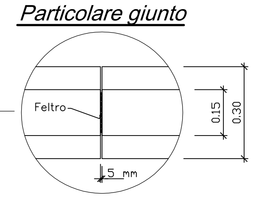

PIANTA
– 1:100 –

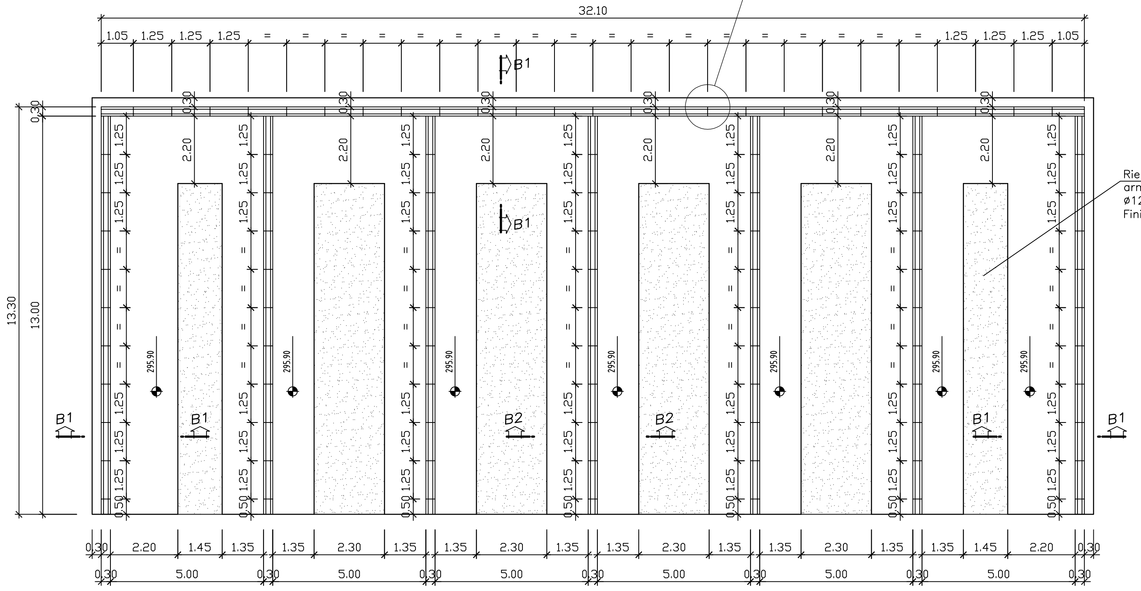

TRACCIAMENTO MURO
IMPIANTO DI BETONAGGIO E STOCCAGGIO INERTI

VERTICE	COORDINATE	
M1	X	51391.79
	Y	160163.69
M2	X	51447.68
	Y	160174.70
M3	X	51401.33
	Y	160181.17
M4	X	51432.83
	Y	160187.37

TABELLA MATERIALI

CALCESTRUZZO

- Per strutture di fondazione: Classe di esposizione xS1"strutture sulla costa o in prossimità"
  Resistenza: C30/37 ovvero Rck minimo 37 MPa
  Conforme a UNI EN 206–1:2006
  Conforme alle prescrizioni di cui al D.M. 14.01.2008
  Copriferro minimo 4cm
  Consistenza S3
  Diametro massimo inerti 32 mm

ACCIAIO PER BARRE D' ARMATURA ORDINARIA

- Acciaio controllato in stabilimento, saldabile B 450C
  Fornito in barre ad aderenza migliorata
  Conforme alle prescrizioni di cui al D.M. 14.01.2008

DIAMETRO PIEGATURE

- ϕ BARRA <ϕ 20 d_{Br}= 6 ϕ

CLS MAGRO

- Rm ≥ 15 MPa, TIPO CEM I÷V, X0

TUBO IN PVC CORRUGATO FLESSIBILE

–Tubo in PVC corrugato flessibile microfessurato De=200mm
–Fessure drenanti di larghezza max 1.9mm
–Rigidità anulare>=3KN/m²
–Rivestimento con calza di geotessile filtrante in polimero 100% di polipropilene da filo continuo di massa areica di 140gr/m²

RINTERRO

–Materiale di risulta degli scavi, spianati e compattati con rulli vibranti fino ad ottenere una densità non inferiore al 95% del Proctor Standard.
–Lo spessore finito degli strati compattati sarà di 30 cm per i materiali fini e di 50 – 60 cm per quelli grossolani.

SEZIONE B1-B1
– 1:50 –

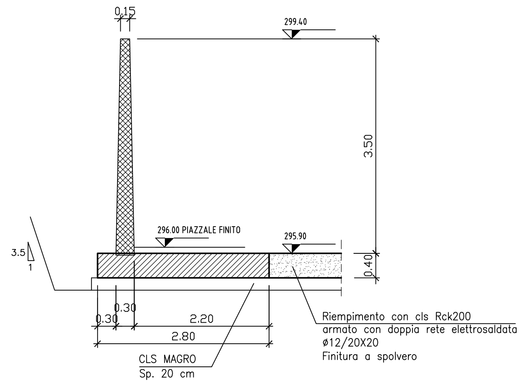

SEZIONE B2-B2
– 1:50 –

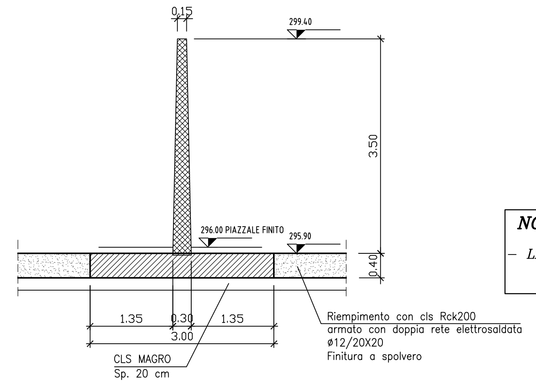

SEZIONE A-A
– 1:50 –

NOTE:

– LE MISURE DI SVILUPPO DEI MURI SONO RIFERITE ALL'ASSE DI TRACCIAMENTO

MURO IMPIANTO DI BETONAGGIO

Particolare giunto

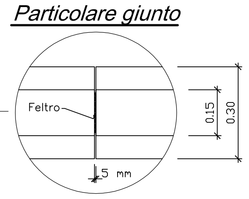

PROFILO LONGITUDINALE
– 1:100 –

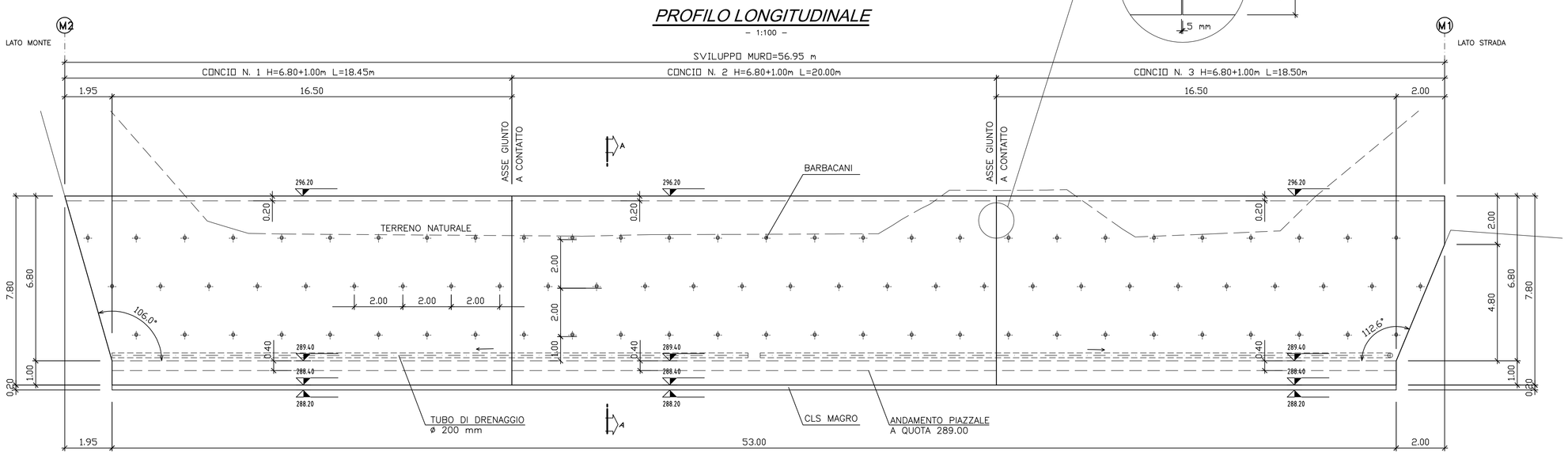

PIANTA
– 1:100 –

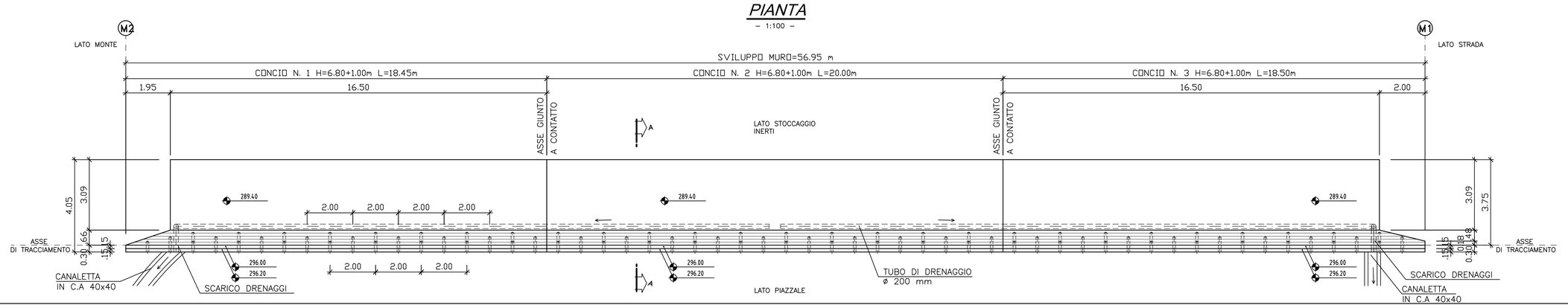

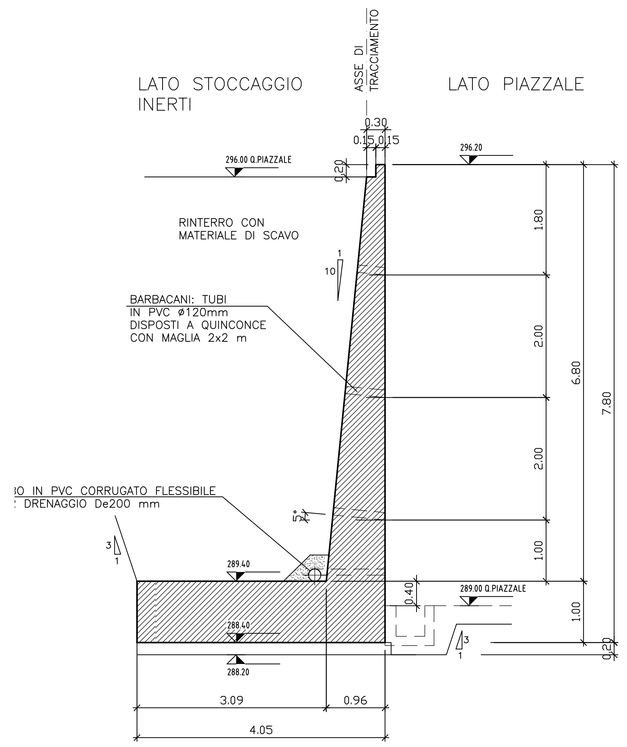

PARTICOLARE SISTEMA DI DRENAGGIO
– 1:25 –

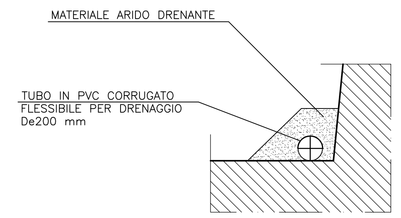

COMMITTENTE:

RFI RETE FERROVIARIA ITALIANA
GRUPPO FERROVIE DELLO STATO ITALIANE

ALTA SORVEGLIANZA:

ITALFERR
GRUPPO FERROVIE DELLO STATO ITALIANE

GENERAL CONTRACTOR:

COCIV Consorzio Collegamenti Integrati Veloci

INFRASTRUTTURE FERROVIARIE STRATEGICHE DEFINITE DALLA LEGGE OBIETTIVO N.443/01

TRATTA A.V./A.C. TERZO VALICO DEI GIOVI
PROGETTO ESECUTIVO

Cantiere di servizio Cravasco CLS2
MURI IMPIANTO DI BETONAGGIO E SETTI STOCCAGGIO INERTI
CARPENTERIE

GENERAL CONTRACTOR	DIRETTORE LAVORI	SCALA:
Consorzio Cociv, Ing. P.P. Marcheselli		VARIE

COMMESSA	LOTTO	FASE	ENTE	TIPO DOC.	OPERA/DISCIPLINA	PROGR.	REV.
IG51	00	E	CV	BA	CA2801	001	A

PROGETTAZIONE

Rev.	Descrizione emissione	Redatto	Data	Verificato	Data	Progettista Integrazione	Data	IL PROGETTISTA
A00	Prima Emissione	S. Gottarelli	20.06.2013	G. Marchesi	20.06.2013	A. Palomba	20.06.2013	ORDINE INGEGNERI ROMA N° 12973

n. Elab. | Nome File: IG51-00-E-CV-BA-CA-28-01-001-A00
CUP: F81H92000000008