POZZETTO SEPARATORE ACQUE DI PRIMA PIOGGIA

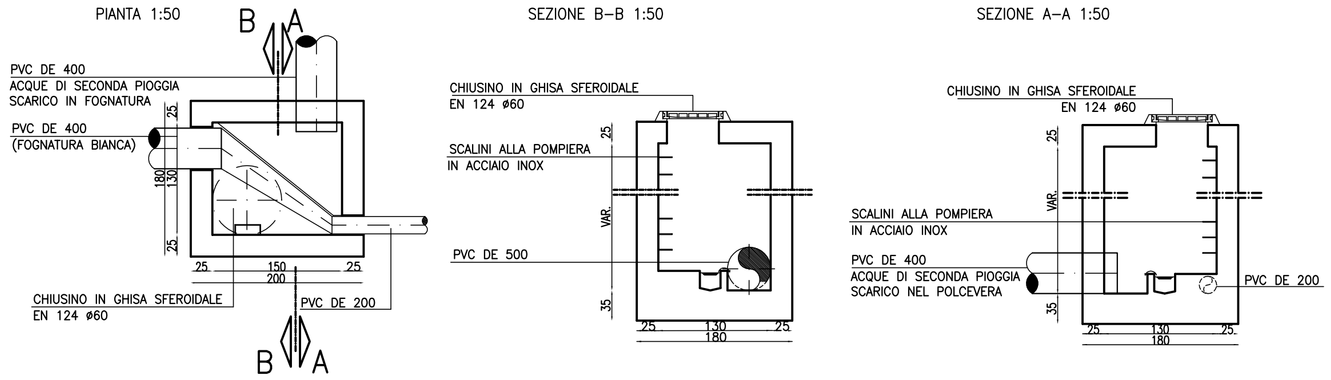

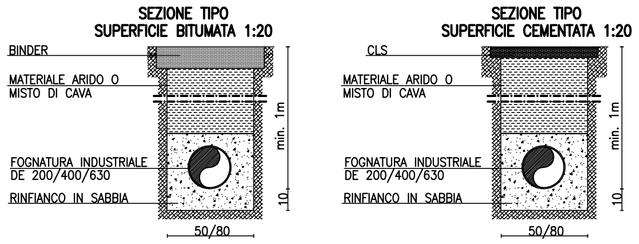

PARTICOLARE PIAZZALE ANTISTANTE OFFICINE
SEZ. A–A scala 1:50

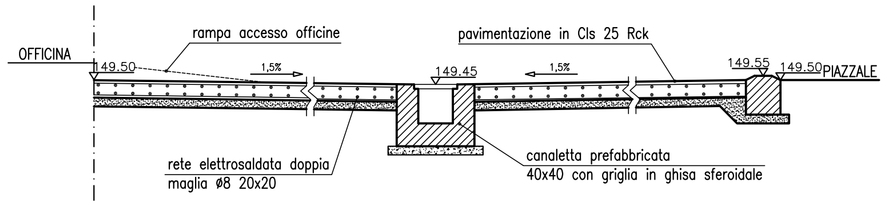

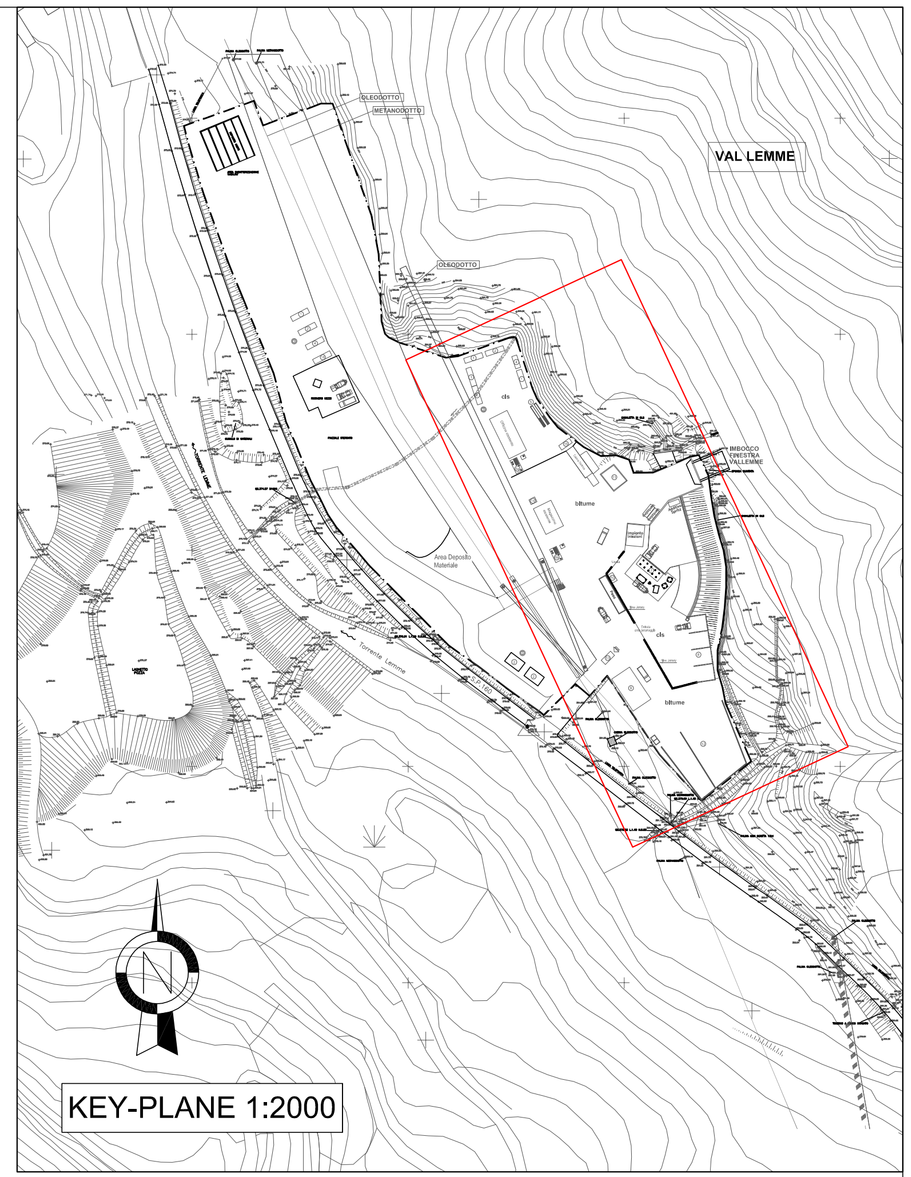

POZZETTI PREFABBRICATI IN CLS ø1200 DI ISPEZIONE CON CHIUSINO E CON CADITOIA

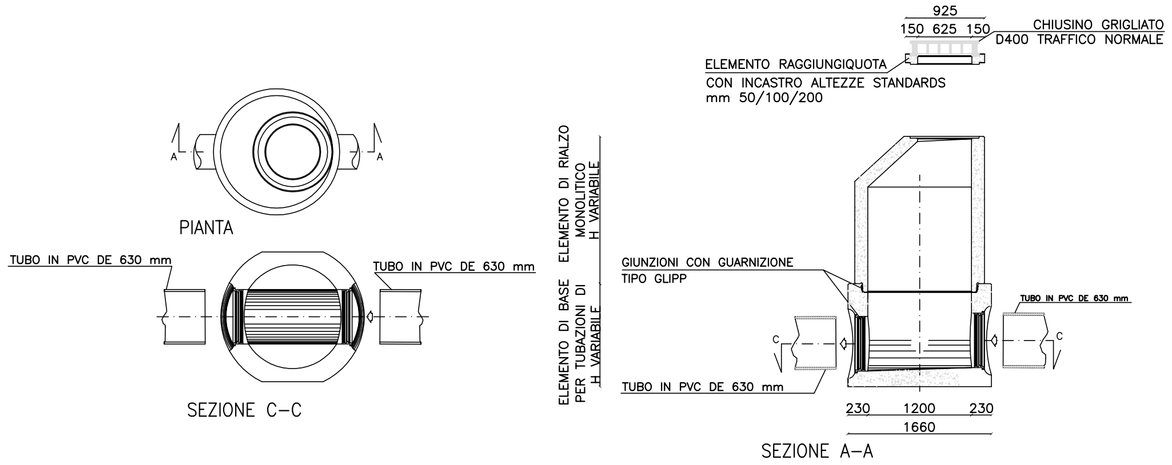

LEGENDA

- RETE FOGNATURA BIANCA
- POZZETTO DI ISPEZIONE FOGNATURA BIANCA 100x100 CON CHIUSINO D'ISPEZIONE
- POZZETTO SEPARATORE ACQUE DI PRIMA PIOGGIA
- POZZETTO DI ISPEZIONE FOGNATURA BIANCA CON CADITOIA STRADALE
- PLUVIALE (DIMENSIONI E CARATTERISTICHE DA DEFINIRE CON PREFABBRICATORE)
- POZZETTO DI RECAPITO FINALE
- F.1.100.00 QUOTA FONDO TUBO (SCORRIMENTO)
- RETE FOGNATURA INDISTRIALE IN PRESSIONE DE 63 PEAD
- F = 0.2% CANALETTA PREFABBR. 40X40 CON GRIGLIA IN GHISA SFEROIDALE
- POZZETTO DI DECANTAZIONE 160X130 CARRABILE
- VASCA DI CALMA

N.B.–VERIFICARE GLI ALLACCI CON I COSTRUTTIVI FORNITI DAL PREFABBRICATORE

LEGENDA PREFABBRICATI

1	Uffici
2	Spogliatoi e docce
3	Fossa Imhoff
4	Laboratorio e topografia
5	Rampa officina
6a	1° pioggia/disoleatore 8mc
6b	1° pioggia/disoleatore 32mc
7	Impianto di betonaggio
8	Deposito inerti
9	Impianto depurazione acque di galleria
10	Trattamento acque di betonaggio
11	Vasca affinamento acque di galleria
12	Area di stoccaggio smarino (caratterizzazione)
13	Lavaggio ruote
14	Tank gasolio in vasca di contenimento 9000lt.
15	Gruppo elettrogeno
16	Refettorio

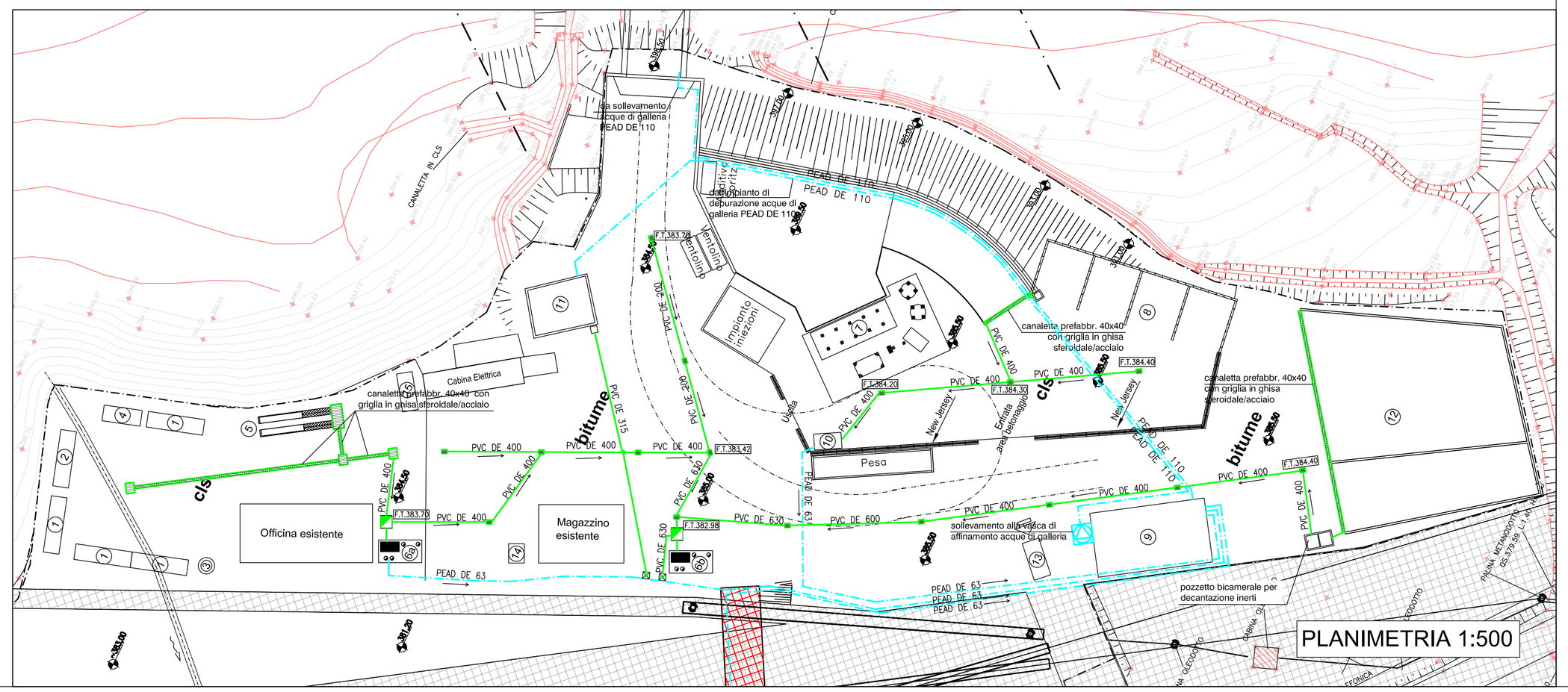

COMMITTENTE:

RFI RETE FERROVIARIA ITALIANA
GRUPPO FERROVIE DELLO STATO ITALIANE

ALTA SORVEGLIANZA:

ITALFERR
GRUPPO FERROVIE DELLO STATO ITALIANE

GENERAL CONTRACTOR:

Consorzio Collegamenti Integrati Veloci

INFRASTRUTTURE FERROVIARIE STRATEGICHE DEFINITE DALLA LEGGE OBIETTIVO N.443/01

TRATTA A.V./A.C. TERZO VALICO DEI GIOVI
PROGETTO ESECUTIVO

COP1 - CANTIERE OPERATIVO VAL LEMME - PREIMA FASE

PLANIMETRIA FOGNATURA INDUSTRIALE

GENERAL CONTRACTOR	DIRETTORE LAVORI	SCALA:
Consorzio Cociv Ing. P.P. Marcheselli		1 : 500

COMMESSA	LOTTO	FASE	ENTE	TIPO DOC.	OPERA/DISCIPLINA	PROGR.	REV.
IG51	00	E	CV	PZ	CA1701	003	A

PROGETTAZIONE

Rev.	Descrizione emissione	Redatto	Data	Verificato	Data	Progettista Integratore	Data	IL PROGETTISTA
A00	Prima Emissione	A. Benelli	03/06/2013	A. Benelli	03/06/2013	A. Palomba	03/06/2013	ORDINE DEGLI INGEGNERI DELLA PROV. DI PRATO DOTT. ING. RODOLFO GIACHI N° 2157 Ing. R. GIACHI

n. Elab.

Nome File: IG51-00-E-CV-PZ-CA-17-0-1-003-A00

CUP: F81H92000000008

Scala di plot: 1: