## VISTA FRONTALE A–A
SCALA 1:50

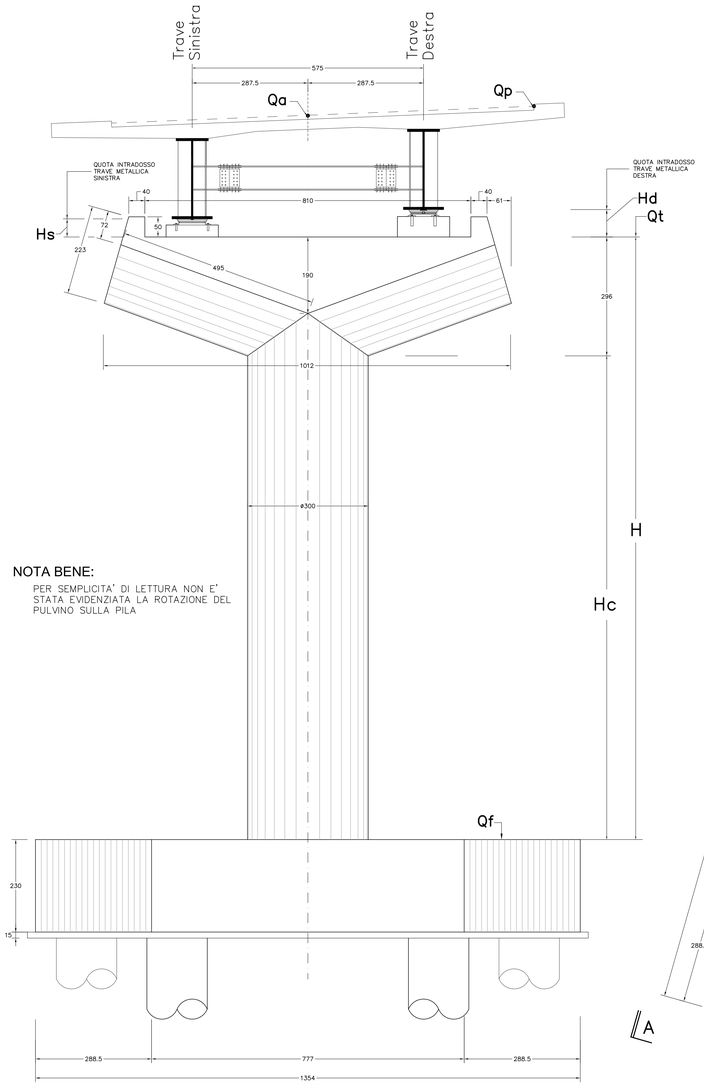


NOTA BENE:
PER SEMPLICITA' DI LETTURA NON E' STATA EVIDENZIATA LA ROTAZIONE DEL PULVINO SULLA PILA

## PIANTA PULVINO PILE N°8–9–10 SCALA 1:25

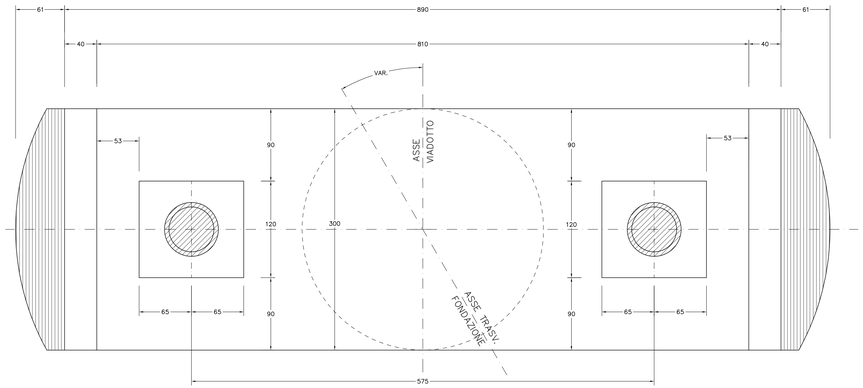


## 1/2 PIANTA PULVINO PILAN°7 SCALA 1:25

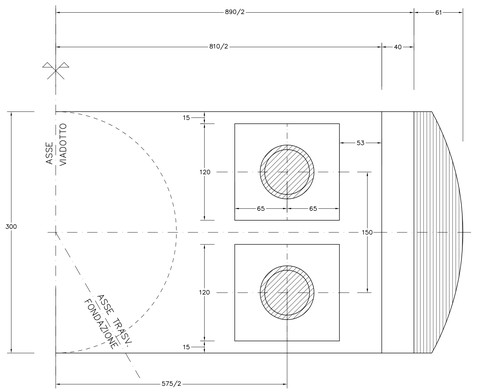


## PIANTA SPICCATO SCALA 1:50

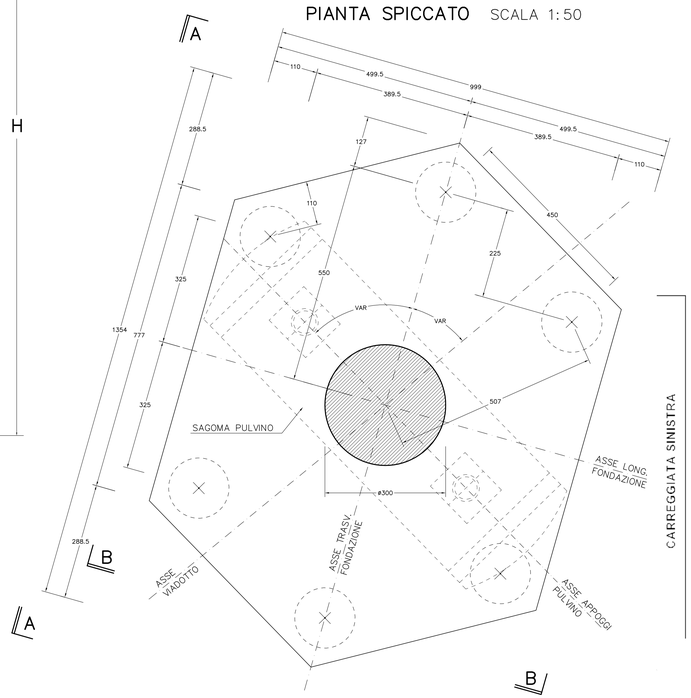


NOTA BENE:
PER LA LUNGHEZZA E IL DIAMETRO DEI PALI DI FONDAZIONE DELLE PILE E DELLE SPALLE VEDI L' ELABORATO: PIANTA DELLE FONDAZIONI

ANAS S.p.A.
Direzione Centrale Programmazione Progettazione

CORRIDOIO PLURIMODALE TIRRENICO–NORD EUROPA
ITINERARIO AGRIGENTO –CALTANISSETTA–A19
S.S. N° 640 "DI PORTO EMPEDOCLE"
AMMODERNAMENTO E ADEGUAMENTO ALLA CAT. B DEL D.M. 5.11.2001
Dal km 44+000 allo svincolo con l'A19

PROGETTO DEFINITIVO

GRUPPO DI PROGETTAZIONE
ATI:
TECHNITAL s.p.a. (mandataria)
S.I.S. Studio di Ingegneria Stradale s.r.l.
DELTA Ingegneria s.r.l.
INFRATEC s.r.l Consulting Engineering
PROGIN s.p.a.

I RESPONSABILI DI PROGETTO
Dott. Ing. M. Raccosta
Ordine Ing. Verona n° A1665
Prof. Ing. A. Bevilacqua
Ordine Ing. Palermo n° 4258
Dott. Ing. M. Carlino
Ordine Ing. Agrigento n° 4628
Dott. Ing. N. Troccoli
Ordine Ing. Potenza n° 836
Dott. Ing. S. Esposito
Ordine Ing. Roma n° 20837

IL GEOLOGO

INTEGRAZIONE PRESTAZIONI SPECIALISTICHE
Dott. Ing. M. Raccosta

VISTO:IL RESPONSABILE DEL PROCEDIMENTO
Dott. Ing. Massimiliano Fidenzi

VISTO:IL RESPONSABILE DEL SERVIZIO PROGETTAZIONE
Dott. Ing. Antonio Valente

DATA

PROTOCOLLO

OPERE D'ARTE MAGGIORI – VIADOTTI
OPERE SULL'ASSE PRINCIPALE
VIADOTTO SALSO – CARREGGIATA SX IN NUOVA SEDE
CARPENTERIA PILE N°7–8–9–10 Tav. 1/2

| CODICE PROGETTO | NOME FILE | REVISIONE | FOGLIO | SCALA: |
|---|---|---|---|---|
| L0407B D 0501 | P01VI15STRCP11A.pdf<br>CODICE ELAB. P01VI15STRCP11 | A | 01 DI 02 | 1:50<br>1:25 |

| REV. | DESCRIZIONE | DATA | VERIFICATO RESP. TECNICO | CONTROLLATO RESP. D'ITINERARIO | APPROVATO RESP. DI SETTORE |
|---|---|---|---|---|---|
| D | | | | | |
| C | | | | | |
| B | | | | | |
| A | EMISSIONE | Ottobre 2006 | M. Pisani | F. Micali | C. Mirto |