TAPPO DI CHIUSURA TERMORESTRINGENTE PER TUBO DI PROTEZIONE

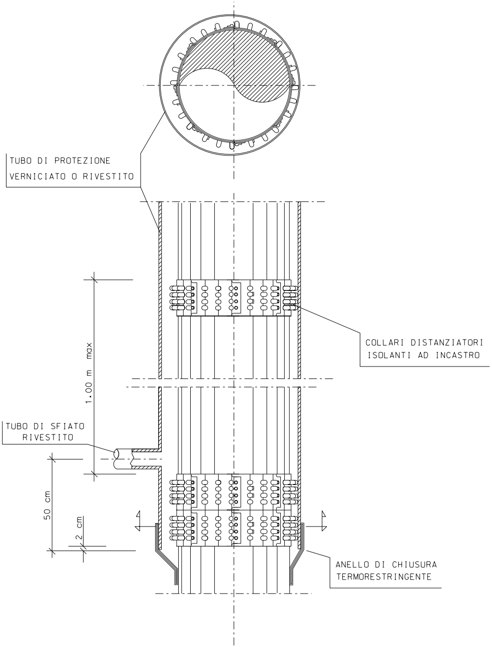
TUBO DI PROTEZIONE
VERNICIATO O RIVESTITO
COLLARI DISTANZIATORI
ISOLANTI AD INCASTRO
1.00 m max
TUBO DI SFIATO
RIVESTITO
50 cm
2 cm
ANELLO DI CHIUSURA
TERMORESTRINGENTE

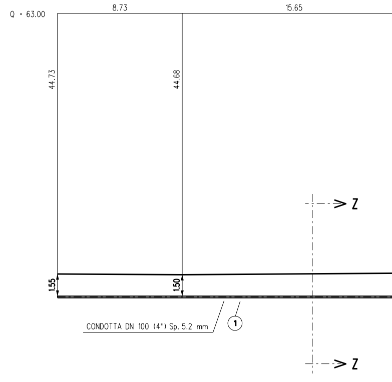
Q = 63.00
8.73
15.65
44.73
44.68
Z
1.55
1.50
CONDOTTA DN 100 (4") Sp. 5.2 mm
①
Z

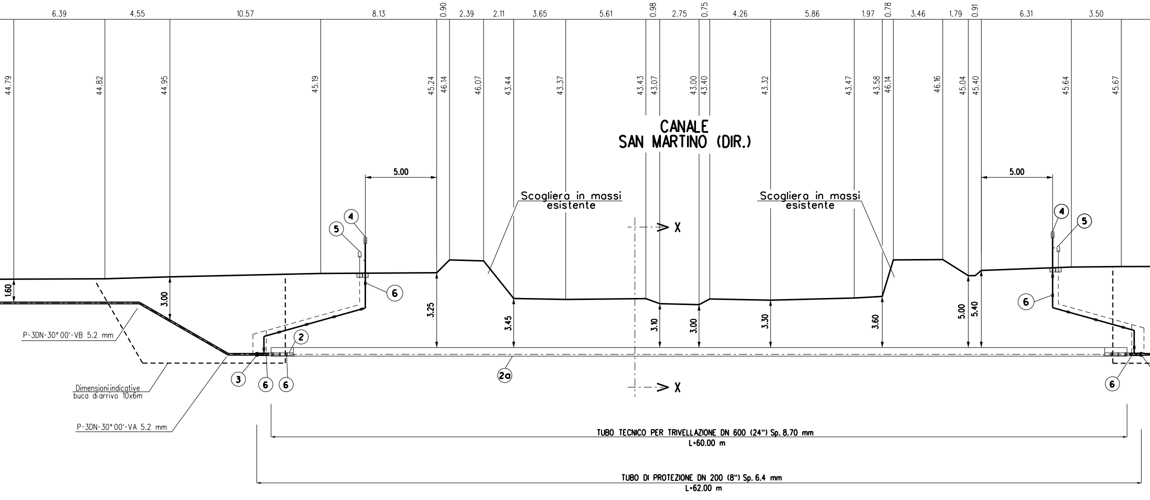
6.39
4.55
10.57
8.13
0.90
2.39
2.11
3.65
5.61
0.98
2.75
0.75
4.26
5.86
1.97
0.78
3.46
1.79
0.91
6.31
3.50
44.79
44.82
44.95
45.19
45.24
46.14
46.07
43.44
43.37
43.43
43.07
43.00
43.40
43.32
43.47
43.58
46.14
46.16
45.04
45.40
45.64
45.67
CANALE
SAN MARTINO (DIR.)
5.00
Scogliera in massi esistente
Scogliera in massi esistente
5.00
X
X
④
⑤
⑥
④
⑤
⑥
1.60
3.00
3.25
3.45
3.10
3.00
3.30
3.60
5.00
5.40
P-3DN-30° 00'-VB 5.2 mm
②
③
⑥
⑥
2a
⑥
Dimensioni indicative
buca di arrivo 10x6m
P-3DN-30° 00'-VA 5.2 mm
TUBO TECNICO PER TRIVELLAZIONE DN 600 (24") Sp. 8.70 mm
L=60.00 m
TUBO DI PROTEZIONE DN 200 (8") Sp. 6.4 mm
L=62.00 m

SEZIONE A - B scala 1:200

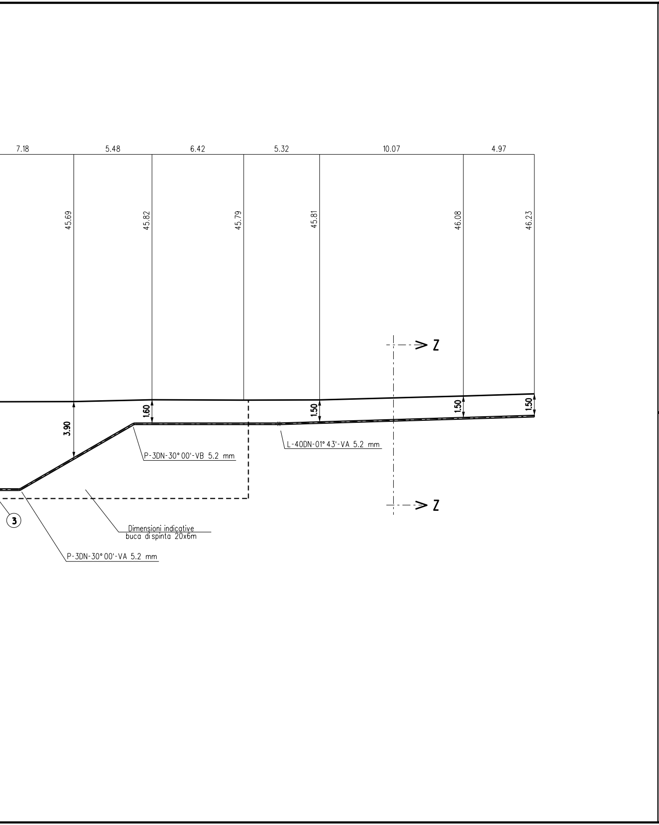
7.18
5.48
6.42
5.32
10.07
4.97
45.69
45.82
45.79
45.81
46.08
46.23
Z
3.90
1.60
1.50
1.50
1.50
P-3DN-30°00'-VB 5.2 mm
L-40DN-01°43'-VA 5.2 mm
Z
3
Dimensioni indicative buca di spinta 20x6m
P-3DN-30°00'-VA 5.2 mm

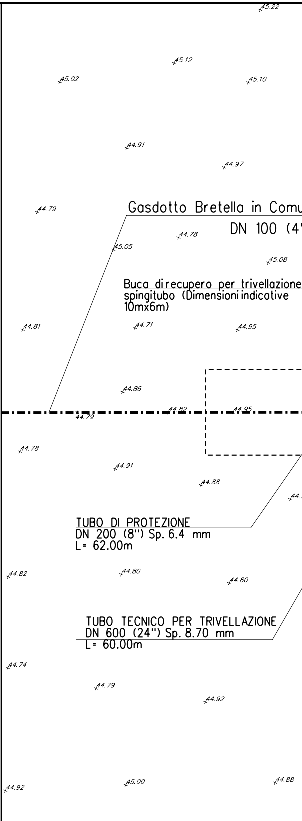
45.22
45.12
45.02
45.10
44.91
44.97
44.79
Gasdotto Bretella in Comu
DN 100 (4'
44.78
45.05
45.08
Buca direcupero per trivellazione spingitubo (Dimensioni indicative 10mx6m)
44.81
44.71
44.95
44.86
44.82
44.95
44.79
44.78
44.91
44.88
44.
TUBO DI PROTEZIONE
DN 200 (8") Sp. 6.4 mm
L= 62.00m
44.82
44.80
44.80
TUBO TECNICO PER TRIVELLAZIONE
DN 600 (24") Sp. 8.70 mm
L= 60.00m
44.74
44.79
44.92
44.92
45.00
44.88

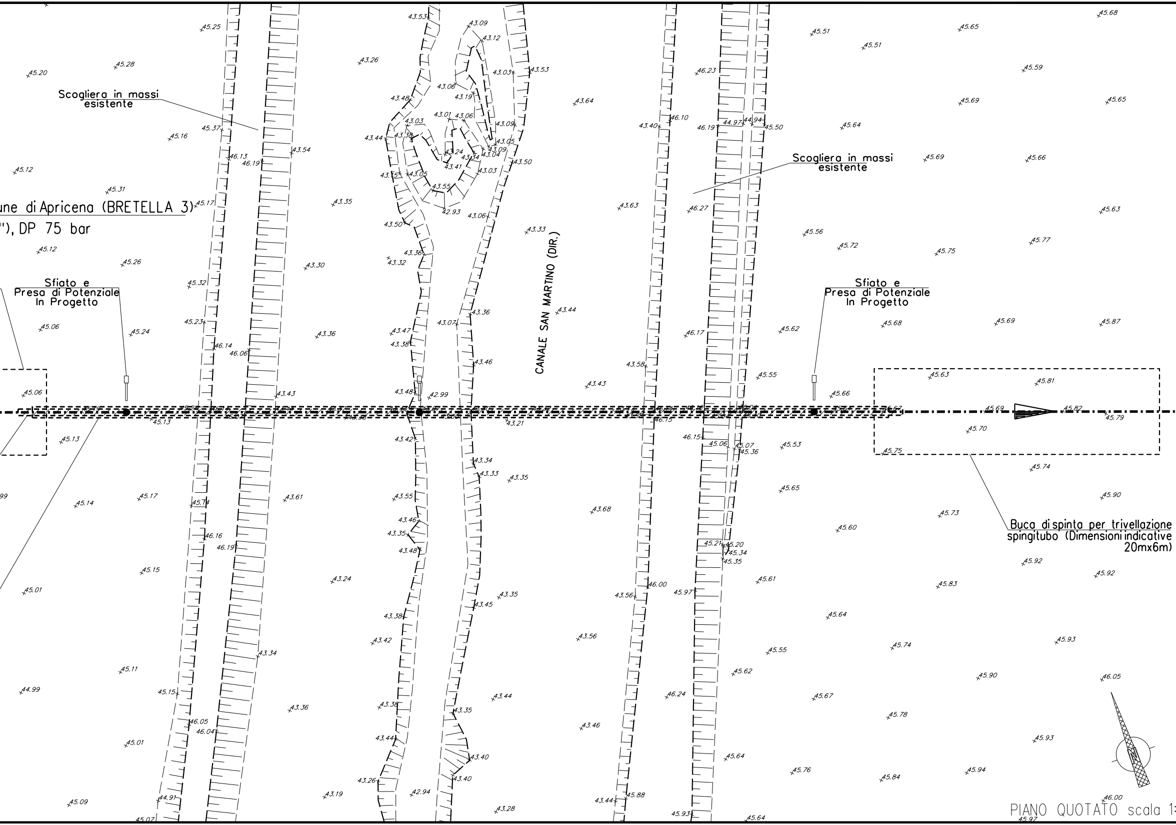
Scogliera in massi esistente
une di Apricena (BRETELLA 3)
"), DP 75 bar
Sfiato e Presa di Potenziale In Progetto
CANALE SAN MARTINO (DIR.)
Scogliera in massi esistente
Sfiato e Presa di Potenziale In Progetto
Buca di spinta per trivellazione spingitubo (Dimensioni indicative 20mx6m)
PIANO QUOTATO scala 1:

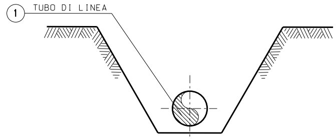
1
TUBO DI LINEA

SEZIONE Z-Z (SCAVO A CIELO APERTO)

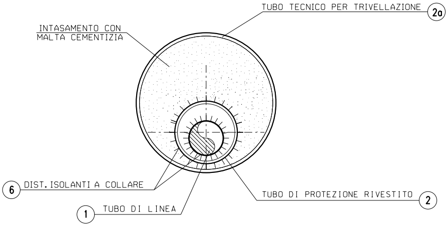
TUBO TECNICO PER TRIVELLAZIONE
2a
INTASAMENTO CON MALTA CEMENTIZIA
6
DIST. ISOLANTI A COLLARE
1
TUBO DI LINEA
TUBO DI PROTEZIONE RIVESTITO
2

SEZIONE X-X (TRIVELLAZIONE CON TUBO TECNICO)

TABELLA DELLE ANNOTAZIONI

(1)	Tubo di acciaio L100 MB DN 100 (UNI-EN) De 114.3 mm Spess. 5.2 mm rivestimento in Polietilene Sp. 1.80 mm	
(2)	Tubo di protezione in acciaio grado L360 MB DN 200 (8") Spess. 6.4 mm	62.00 m
(2a)	Tubo tecnico per trivellazione L415 MB DN 600 (24") Spess. 8.70 mm	60.00 m
(3)	Anello di chiusura termorestringente DN 100 (4") x DN 200 (8")	n. 2
(4)	Apparecchiatura di sfiato, incluso tubo di sfiato e presa di segnalazione fuga gas	n. 2
	Tubo di sfiato in Fe 33 UNI 7288/74 DN 80 (3") Sp. 3.0 mm	21.00 m
(5)	Punto di misura P.E. a cassetta piantana	n. 2
(6)	Distanziatori isolanti a collare con fissaggio ad incastro	
	tubo di sfiato e spurgo DN 80 (3") anelli	n. 12
	tubo di linea DN 100 (4") anelli	n. 65
	tubo di protezione DN 200 (8") anelli	n. 63

NOTE:

1. In corrispondenza di parallelismi e/o i
passaggio con linee elettriche aeree. l
all'esatta determinazione dell'altezza
voltaggio in modo da poter adottare i r
sicurezza propedeutici alla esecuzione

2. L'appaltatore dovra' procedere all'esat
tubazioni e fogne interrate interferent
mediante scavi a mano.

3. Gli scavi previsti per le buche della t
tecnico potranno essere palancolati al
dimensioni e permettere l'esecuzione de
quanto disposto dal D.Lgs 81/08.

200

DOCUMENTI DI RIFERIMENTO	N.

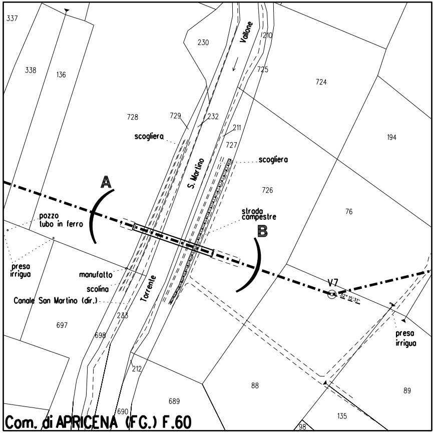
337
338
136
230
Vallone
210
725
724
728
729
232
211
727
scogliera
scogliera
S. Martino
726
194
76
A
pozzo
tubo in ferro
strada
campestre
B
presa
irrigua
manufatto
scolina
Canale San Martino (dir.)
Torrente
V7
32° 15' 31''
233
697
698
presa
irrigua
212
88
89
689
690
135
98
Com. di APRICENA (FG.) F.60

STRALCIO PLANIMETRICO 1:2000
Com. di APRICENA FG.60

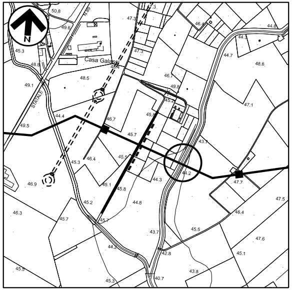
N
50.8
49.6
45.3
48.8
49.1
Casa Galassi
48.5
STATALE
49.5
44.4
46.7
45.8
45.7
46.4
45.3
46.9
46.3
45.7
45.2
45.1
45.8
44.8
44.3
44.2
43.7
42.8
40.7
43.8
45.5
45.3
45.9
47.3
46.7
49.8
44.8
44.3
44.7
48.6
47.1
43.7
47.7
46.4
47.5
47.6
45.1

COROGRAFIA 1:10000
Foglio CTR F. 396023

nterferenze dell'area di
'appaltatore dovra' procedere
dei conduttori e del loro
necessari provvedimenti di
dei lavori di costruzione.

rto accertamento di cavi.
ri con la linea.

rivellazione del tubo
fine di limitare le
i lavori nel rispetto di

FERRINI FRANCESCO
2023.03.23 11:23:42
CN=FERRINI FRANCESCO
C=IT
2.5.4.4=FERRINI
2.5.4.42=FRANCESCO
RSA/2048 bits

0	23/11/2022	EMISSIONE PER ENTI a seguito del Dec. MiTE_VA del 27/05/2022	C.CANI	G.AIUDI	H.D.AIUDI
Rev.	Data	Descrizione	ELABORATO	VERIFICATO	APPROVATO

FERRINI FRANCESCO
2023.09.04 10:39:07
CN=FERRINI FRANCESCO
C=IT
2.5.4.4=FERRINI
2.5.4.42=FRANCESCO
RSA/2048 bits

	Progettista techfem Rif.TFM: 110009-7E-DT-11E-1242	Commessa 5721	Unità 007
Bretella in Comune di Apricena (BRETELLA 3) DN 100 (4"), DP 75 bar		Dis.	AP-E-1242
		Rev.	0
ATTRAVERSAMENTO CANALE SAN MARTINO (DIR.)		Fg. 1 DI 1	
		Scala	1:200