SEZIONE A–A
SCALA 1:200

PROGR. 428.00

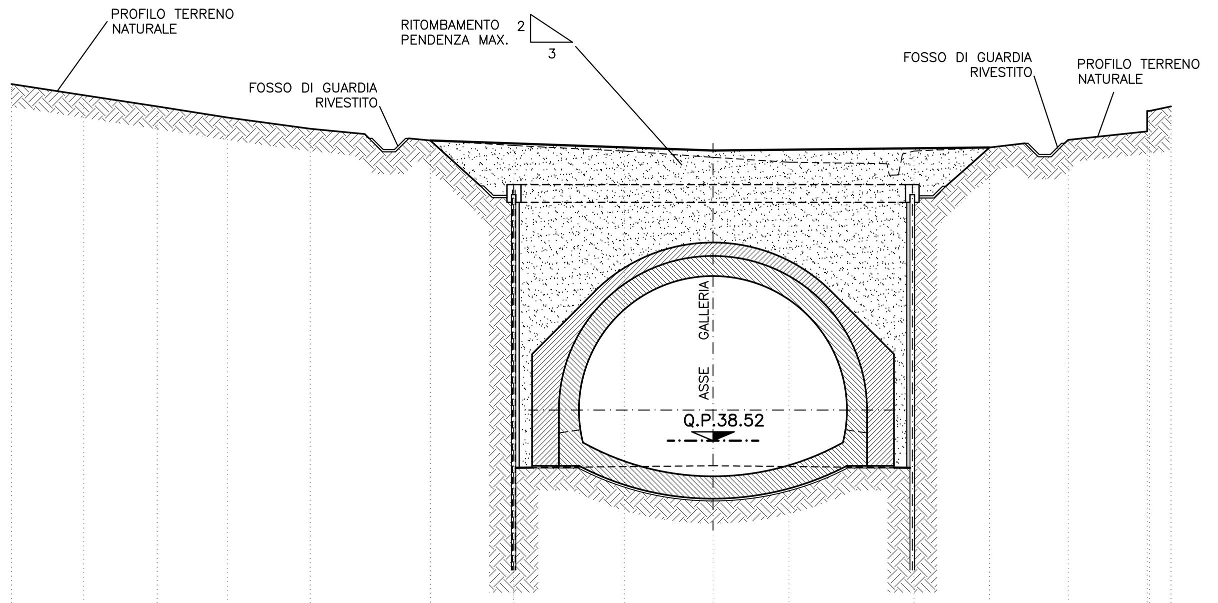

Q.Rif.: **25.00**

PROGETTO	QUOTE DI SCAVO	51.95 51.53 51.65
PROGETTO	DISTANZE PARZIALI	12.66 12.38
TERRENO	QUOTE	54.50 54.00 53.50 53.00 52.50 51.95 51.75 51.50 51.22 51.00 51.50 51.65 52.00 52.40 53.30 53.30 53.50
TERRENO	DISTANZE PARZIALI	3.24 3.28 3.17 3.69 5.38 3.74 4.94 3.98 3.40 5.60 3.38 3.52 3.54 0.11 0.96

SEZIONE B–B
SCALA 1:200

PROGR. 438.00

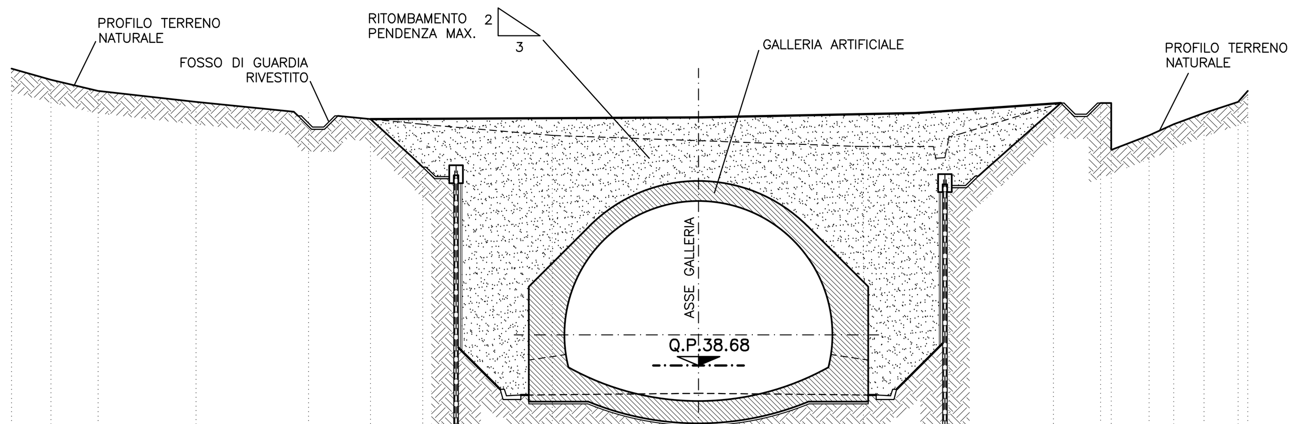

Q.Rif.: **25.00**

PROGETTO	QUOTE DI SCAVO	49.73 49.80 50.00 50.45
PROGETTO	DISTANZE PARZIALI	14.69 9.74 6.49
TERRENO	QUOTE	52.00 51.50 51.00 50.50 50.00 49.73 49.50 49.00 48.50 48.93 50.16 50.45 50.45 49.35 49.00 49.50 50.00 50.50 51.00
TERRENO	DISTANZE PARZIALI	1.76 2.11 4.38 5.04 2.77 2.34 5.80 13.94 3.82 4.68 2.12 0.48 1.69 1.10 1.36 1.50 0.43

SEZIONE C–C
SCALA 1:200

PROGR. 448.00

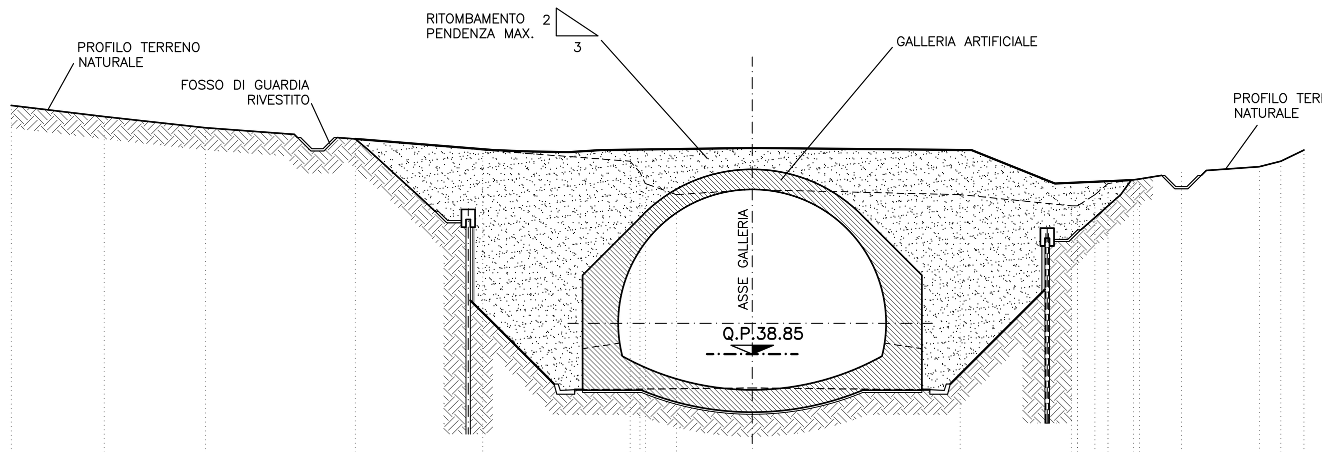

Q.Rif.: **25.00**

PROGETTO	QUOTE DI SCAVO	48.50 48.00 47.94 47.90 48.00 48.10 48.00 46.50 46.65
PROGETTO	DISTANZE PARZIALI	6.21 1.46 1.90 1.46 6.77 9.82 3.74 3.42
TERRENO	QUOTE	50.00 49.50 49.00 48.50 48.00 47.50 47.00 46.50 46.00 46.00 45.50 45.50 46.00 46.50 46.70 47.00 47.25 47.50 48.00
TERRENO	DISTANZE PARZIALI	4.16 4.53 6.72 34.86 6.60 0.24 0.44 1.39 12.71 4.98 0.78 0.28 1.13 0.59 0.27 5.37 0.97 1.03

PROFILO LONGITUDINALE
SCALA 1:200

IN ASSE GALLERIA

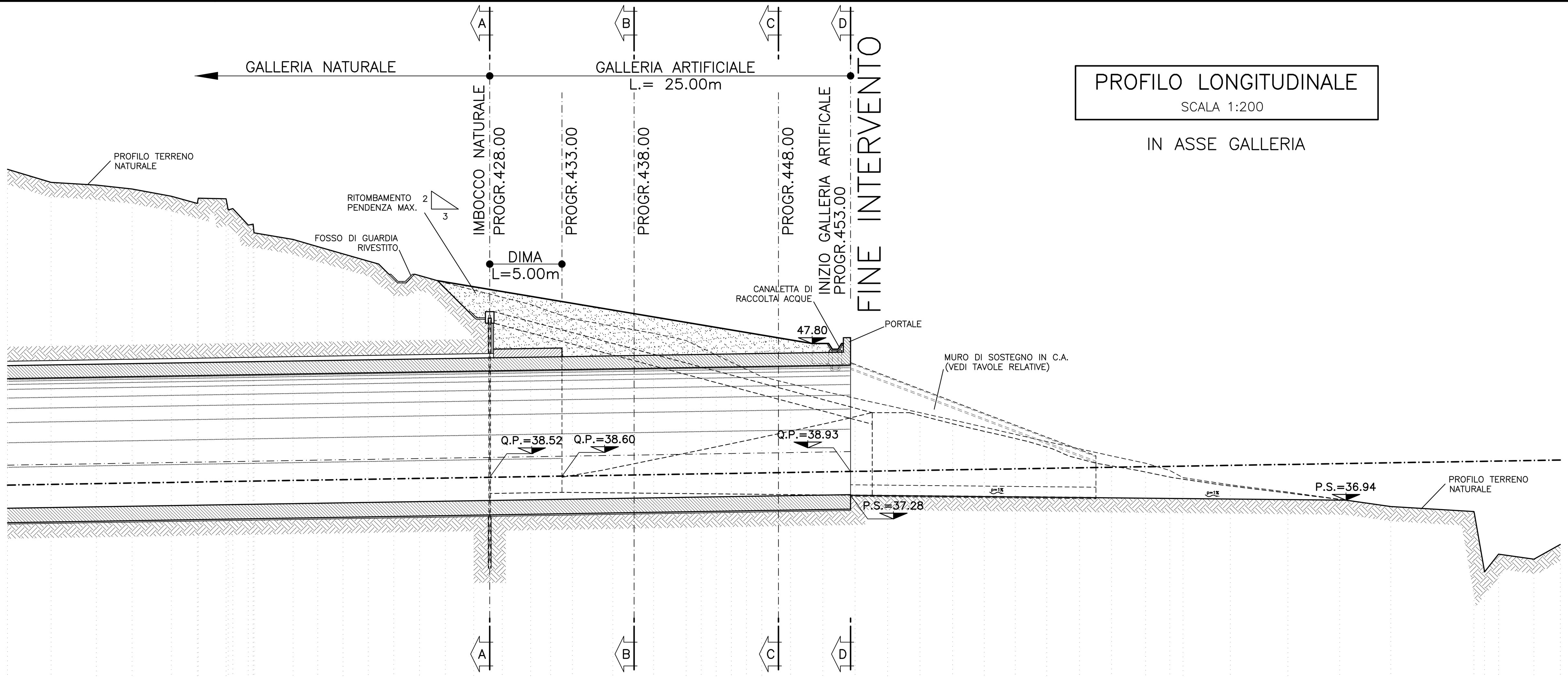

Q.Rif.: **20.00**

PROGETTO	QUOTE DI SCAVO	52.15 51.53 49.80 48.10 47.70 47.70 47.40 47.40 47.70 47.70
PROGETTO	DISTANZE PARZIALI	3.61 10.00 10.00 2.30 1.00 0.30 0.30 0.30 0.30
TERRENO	QUOTE	59.86 58.96 58.77 58.50 58.00 57.50 57.86 57.82 57.05 57.14 56.00 56.08 55.46 55.00 54.50 54.00 53.50 53.00 52.50 52.00 51.50 51.00 50.50 50.00 49.50 49.00 48.50 48.00 47.50 47.00 46.50 46.00 45.50 45.00 44.50 44.00 43.50 43.00 42.50 42.00 41.50 41.00 40.50 40.00 39.50 39.00 38.50 38.00 37.50 37.00 36.50 36.15 31.97 33.20 32.85 33.87
TERRENO	DISTANZE PARZIALI	3.02 3.13 2.48 2.72 1.81 0.07 1.92 0.15 0.32 1.07 0.34 0.06 2.71 1.71 1.75 1.75 1.76 1.78 1.79 1.97 1.98 1.97 1.39 1.50 2.81 2.82 2.25 1.05 1.05 1.05 1.05 1.06 1.99 2.24 2.24 2.24 2.25 2.25 2.20 2.15 2.19 2.26 2.23 2.36 1.67 0.92 3.28 3.98 3.59 3.54 5.76 0.74 0.96 2.45 1.83

SEZIONE D–D
SCALA 1:200

PROGR. 453.00

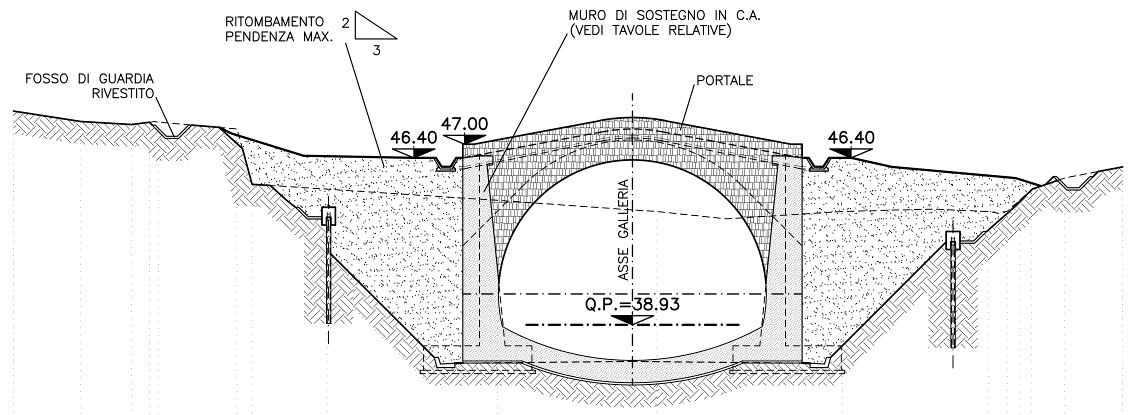

Q.Rif.: **20.00**

PROGETTO	QUOTE DI SCAVO	47.77 46.50 46.40 46.40 46.10 46.40 46.40 46.40 46.40 46.10 46.40 46.40 46.00 45.50 45.14
PROGETTO	DISTANZE PARZIALI	3.78 4.94 1.00 0.30 0.30 0.30 15.20 0.30 0.30 0.30 1.00 1.83 5.54 1.14
TERRENO	QUOTE	48.50 48.03 47.90 48.00 48.00 47.70 45.22 45.00 44.50 44.00 44.00 44.00 44.00 44.50 45.00 45.50 46.00
TERRENO	DISTANZE PARZIALI	3.01 2.26 0.83 0.38 3.53 0.68 3.36 7.63 7.14 8.32 6.54 0.82 0.57 0.54 1.47 2.60

LEGENDA

Q.P. = QUOTA PROGETTO
P.S. = QUOTA SCAVO

COMMITTENTE: RFI RETE FERROVIARIA ITALIANA GRUPPO FERROVIE DELLO STATO ITALIANE

ALTA SORVEGLIANZA: ITALFERR GRUPPO FERROVIE DELLO STATO ITALIANE

GENERAL CONTRACTOR: COCIV Consorzio Collegamenti Integrati Veloci

INFRASTRUTTURE FERROVIARIE STRATEGICHE DEFINITE DALLA LEGGE OBIETTIVO N.443/01

TRATTA A.V./A.C. TERZO VALICO DEI GIOVI
PROGETTO ESECUTIVO

NUOVA VIABILITA' TRATTA VIA CHIARAVAGNA - VIA BORZOLI

Galleria Artificiale
Imbocco galleria lato Borzoli
Fase Definitiva - Profilo longitudinale e sezioni

GENERAL CONTRACTOR	DIRETTORE LAVORI	SCALA:
Consorzio Cociv Ing. P. P. Marcheselli		1:200

COMMESSA	LOTTO	FASE	ENTE	TIPO DOC.	OPERA/DISCIPLINA	PROGR.	REV.
I G 5 1	0 2	E	C V	A 9	G A S E 0 0	0 0 2	A

PROGETTAZIONE

Rev.	Descrizione emissione	Redatto	Data	Verificato	Data	Progettista Integratore	Data	IL PROGETTISTA
A00	Prima emissione	ROCKSOIL	24/06/2013	Ing. F. Colla	26/06/2013	A. Palomba	28/06/2013	Ing. E. Ghislandi

ORDINE DEGLI INGEGNERI DELLA PROVINCIA DI MILANO — DOTT. ING. GHISLANDI ENRICO — n° A 16993

n. Elab. | Nome File: IG51-02-E-CV-A9-GASE-00-002-A00
CUP: F81H92000000008

Scala di plot: 1:

NOME FILE: 12104103 RED: AG DATA: 15.04.13 FATT. PLOT: 1:1