GALLERIA COLLE DELLE ROSE
PLANIMETRIA
SCHEMA CHIAVE
Sc. 1:5000

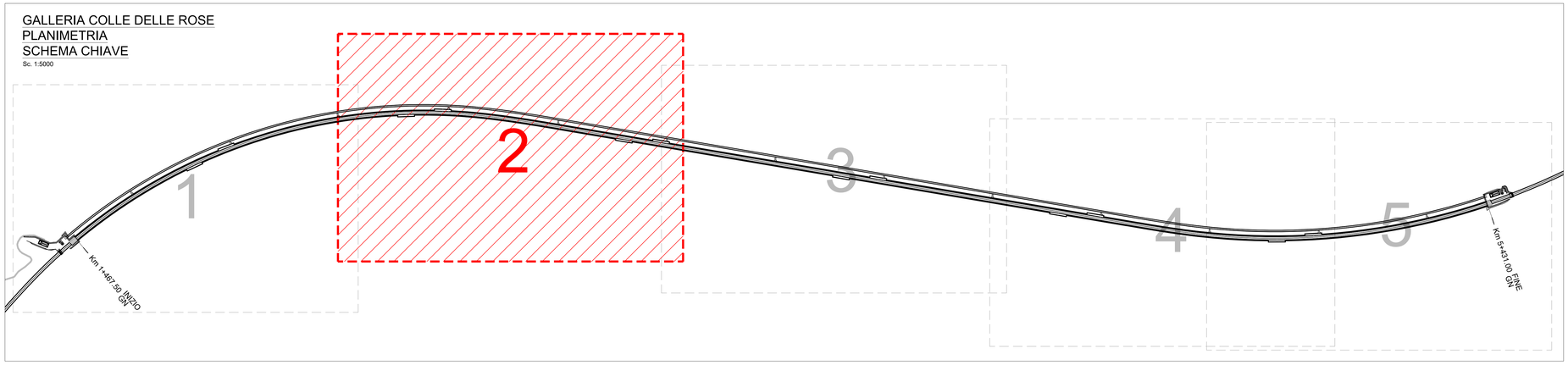

PLANIMETRIA

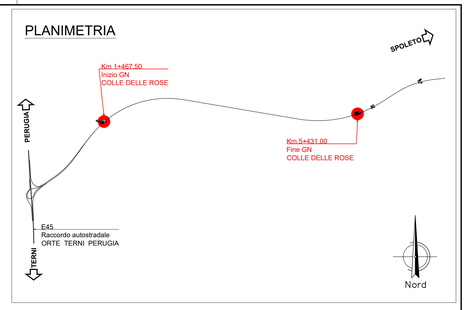

GALLERIA COLLE DELLE ROSE
STRALCIO PLANIMETRIA
Sc. 1:1000

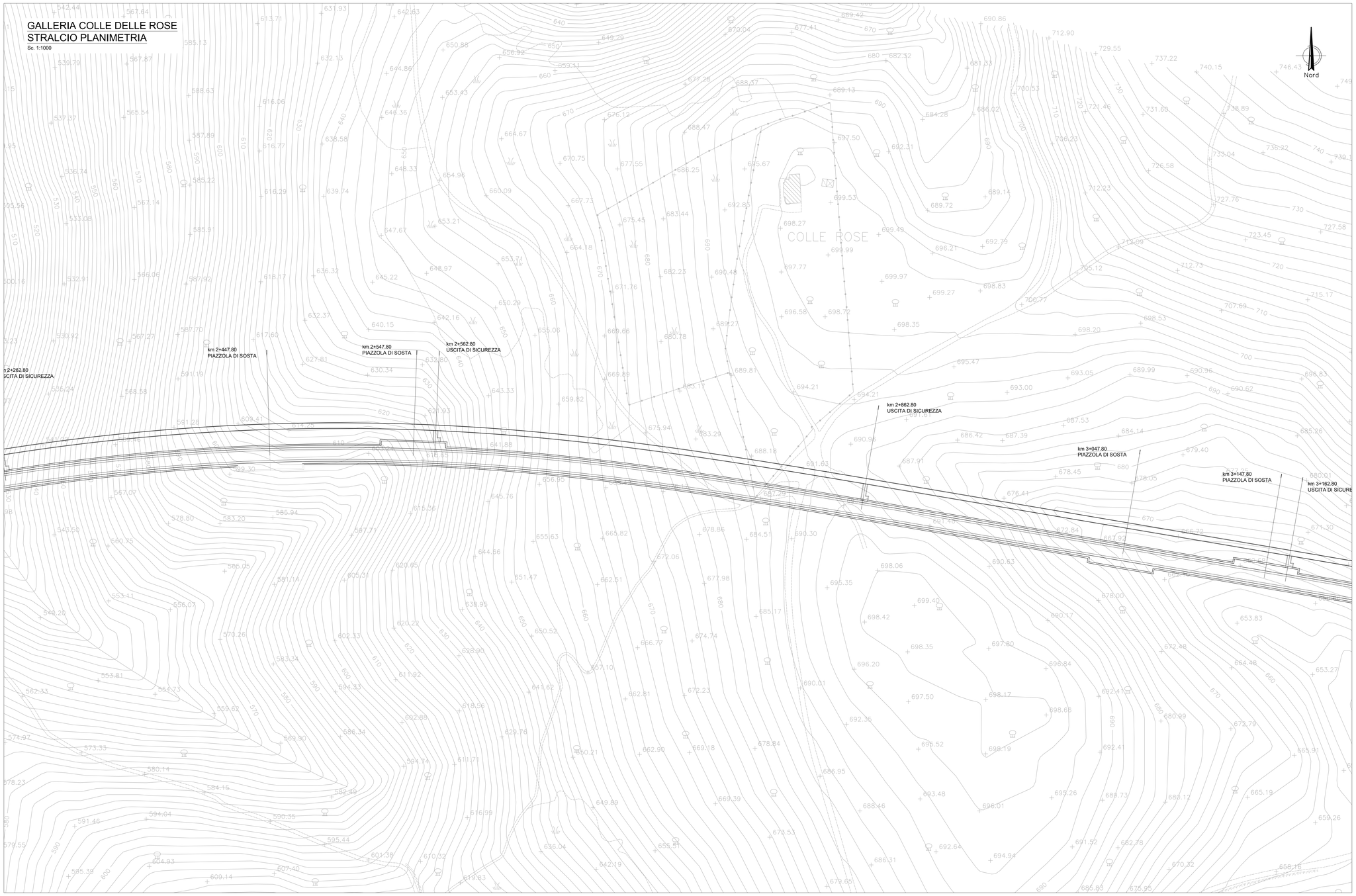

anas
GRUPPO FS ITALIANE

Direzione Tecnica

S.S. N. 685 "DELLE TRE VALLI UMBRE"
TRATTO SPOLETO-ACQUASPARTA
2° stralcio: Firenzuola - Acquasparta

PROGETTO DEFINITIVO — COD. PG373

PROGETTAZIONE: ATI SINTAGMA - GP INGEGNERIA - ENGEKO - GDG - ICARIA

IL RESPONSABILE DELL'INTEGRAZIONE DELLE PRESTAZIONI SPECIALISTICHE:
Dott. Ing. Giorgio Guiducci
Ordine degli Ingegneri della Prov. di Roma n° 14035

IL PROGETTISTA:
Dott. Ing. Federico Durastanti
Ordine degli Ingegneri della Prov. di Terni n°A844

IL GEOLOGO:
Dott. Geol. Giorgio Cerquiglini
Ordine dei Geologi della Regione Umbria n°108

IL COORDINATORE PER LA SICUREZZA IN FASE DI PROGETTAZIONE:
Dott. Ing. Filippo Pambianco
Ordine degli Ingegneri della Prov. di Perugia n° A1373

Il RESPONSABILE DI PROGETTO
Dott. Ing. Rita Gandolfo

Il R.U.P.:
Dott. Ing. Alessandro Micheli

PROTOCOLLO | DATA

IL GRUPPO DI PROGETTAZIONE:

MANDATARIA: Sintagma

MANDANTI: GPI Ingegneria; Engeko; GEOTECHNICAL DESIGN GROUP; ICARIA

Dott.Ing.	N.Granieri	Dott. Ing.	G.Guiducci	Dott. Ing.	C.Muller
Dott.Ing.	V.Truffini	Dott. Ing.	E.Moscatelli		
Dott.Ing.	L.Spaccini	Dott. Ing.	A.Signorelli		
Dott.Ing.	F.Durastanti	Dott. Ing.	F.Rocchi		
Dott.Ing.	E.Bartolocci	Dott. Ing.	G.Ludovico		
Dott.Ing.	L.Casavecchia	Dott. Arch.	G.Guastella		
Dott.Geol.	G.Cerquiglini	Dott. Ing.	P.Pettinari		
Dott.Ing.	F.Pambianco	Dott. Ing.	G.Panerai		
Dott.Ing.	M.Petrucci				
Dott.Arch.	C.Pesolutti				
Dott. Agr.	F.Berti Nulli				
Geom.	S.Scopaffa				
Geom.	M.Zucconi				

Dott. Ing.	D.Carlaccini	Dott. Ing.	V.Rotociani		
Dott. Ing.	C.Cimarelli	Dott. Ing.	F.Moschioni		
Dott. Ing.	E.Loffredo	Dott. Ing.	G.Verlini		
Dott. Ing.	S.Sacconi	Dott. Ing.	V.Piunno		
		Dott. Ing.	G.Pulli		

DOTT. ING. GIORGIO GUIDUCCI ORDINE DEGLI INGEGNERI DI ROMA N° 14035

ORDINE DEGLI INGEGNERI DELLA PROVINCIA DI TERNI DOTT. ING. FEDERICO DURASTANTI SEZ. A N° A844

GALLERIA "COLLE DELLE ROSE"
Planimetria della galleria con ubicazione piazzole e by-pass
Tav. 2/5

CODICE PROGETTO (PROGETTO / LIV. PROG. / ANNO)	NOME FILE	REVISIONE	SCALA:
DPPG373 D 22	T00GN01OSTPP02_A CODICE ELAB. T00GN01OSTPP02	A	1:1000

REV.	DESCRIZIONE	DATA	REDATTO	VERIFICATO	APPROVATO
A	EMISSIONE PER CdS	Gen 2023	A.Amoruso	F.Durastanti	G.Guiducci