GALLERIA COLLE DELLE ROSE
PLANIMETRIA
SCHEMA CHIAVE

Sc. 1:5000

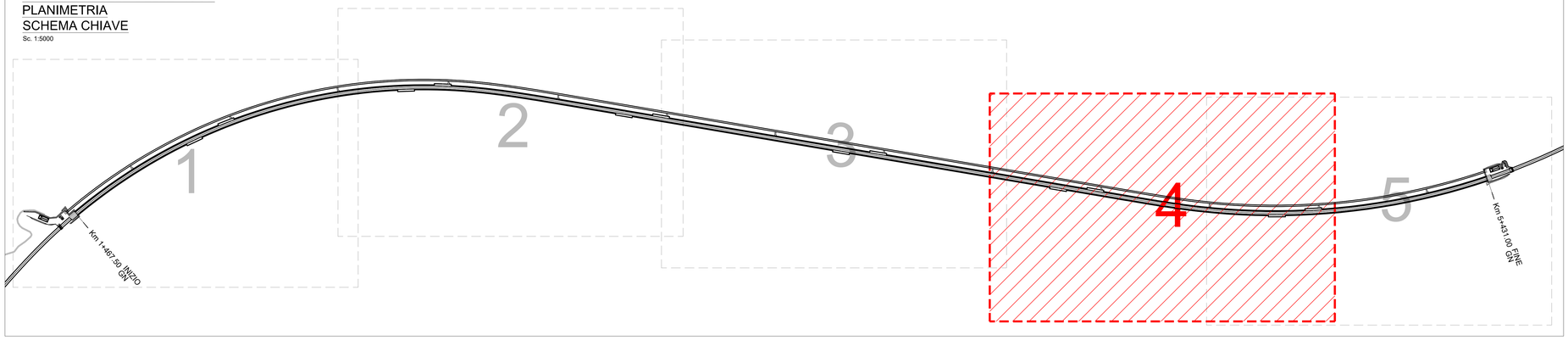

PLANIMETRIA

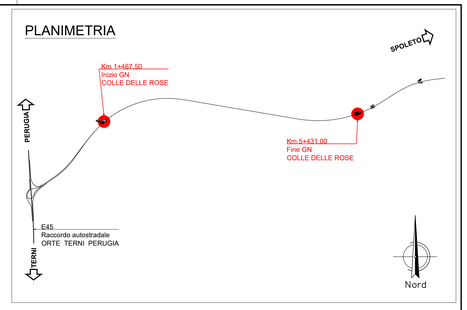

GALLERIA COLLE DELLE ROSE
STRALCIO PLANIMETRIA

Sc. 1:1000

anas
GRUPPO FS ITALIANE

Direzione Tecnica

S.S. N. 685 "DELLE TRE VALLI UMBRE"
TRATTO SPOLETO-ACQUASPARTA
2° stralcio: Firenzuola - Acquasparta

PROGETTO DEFINITIVO — COD. PG373

PROGETTAZIONE: ATI SINTAGMA - GP INGEGNERIA - ENGEKO - GDG - ICARIA

IL RESPONSABILE DELL'INTEGRAZIONE DELLE PRESTAZIONI SPECIALISTICHE:
Dott. Ing. Giorgio Gaducci
Ordine degli Ingegneri della Prov. di Roma n° 14035

IL PROGETTISTA:
Dott. Ing. Federico Durastanti
Ordine degli Ingegneri della Prov. di Terni n°A844

IL GEOLOGO:
Dott. Geol. Giorgio Cerquiglini
Ordine del Geologi della Regione Umbria n°108

IL COORDINATORE PER LA SICUREZZA IN FASE DI PROGETTAZIONE:
Dott. Ing. Filippo Pambianco
Ordine degli Ingegneri della Prov. di Perugia n° A1373

Il RESPONSABILE DI PROGETTO
Dott. Ing. Rita Gandolfo

Il R.U.P.
Dott. Ing. Alessandro Micheli

PROTOCOLLO | DATA

IL GRUPPO DI PROGETTAZIONE:

MANDATARIA:
Sintagma
Dott.Ing. N.Grávieri
Dott.Ing. V.Truffini
Dott.Ing. F.Durastanti
Dott.Arch. A.Bracchini
Dott.Ing. E.Bartolocci
Dott.Ing. L.Casarecchia
Dott.Geol. G.Cerquiglini
Dott.Ing. C.Mariotti
Dott.Ing. M.Abruzzo
Dott.Arch. C.Presciutti
Dott. Agr. F.Berti Nulli
Geom. S.Scopetta
Geom. M.Zuccioni

MANDANTI:
GP INGEGNERIA
Dott. Ing. G.Gaducci
Dott. Ing. A.Micheli
Dott. Ing. F.Mancinelli
Dott. Ing. A.Bella
Dott. Ing. G.Lucibello
Dott. Ing. M.Gandolfo
Dott. Geol. M.Leonardi
Dott. Ing. G.Parente

engeko
Dott. Ing. C.Muller

GDG GEOTECHNICAL DESIGN GROUP
Dott. Ing. D.Carnacchi
Dott. Ing. C.Consorti
Dott. Ing. E.Loffredo
Dott. Ing. S.Sacconi

ICARIA
Società di Ingegneria
Dott. Ing. V.Rotisciani
Dott. Ing. F.Macchioni
Dott. Ing. G.Verrini
Dott. Ing. V.Piunno
Dott. Ing. G.Pulli

DR. ING. GIORGIO GADUCCI
Ordine degli Ingegneri della Provincia di ROMA n° 14035

DR. ING. FEDERICO DURASTANTI
Ordine degli Ingegneri della Provincia di TERNI n° A 844

GALLERIA "COLLE DELLE ROSE"
Planimetria della galleria con ubicazione piazzole e by-pass
Tav. 4/5

CODICE PROGETTO (PROGETTO / LIV. PROG. / ANNO)	NOME FILE T00GN01OSTPP04_A	REVISIONE	SCALA:
DPPG373 D 22	CODICE ELAB. T00GN01OSTPP04	A	1:1000

REV.	DESCRIZIONE	DATA	REDATTO	VERIFICATO	APPROVATO
A	EMISSIONE PER CdS	Gen 2023	A.Abruzzo	F.Durastanti	G.Gaducci