PIANTA
SCALA 1:50

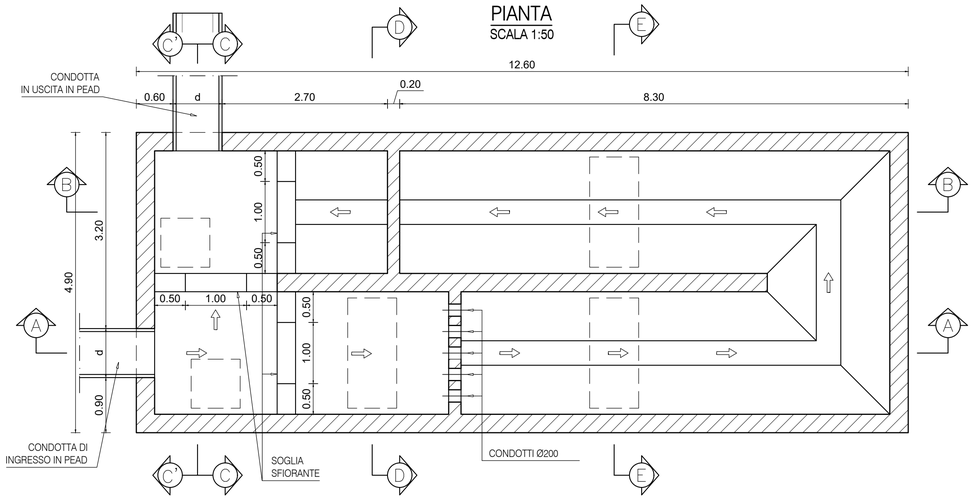

SEZIONE C'-C'
SCALA 1:50

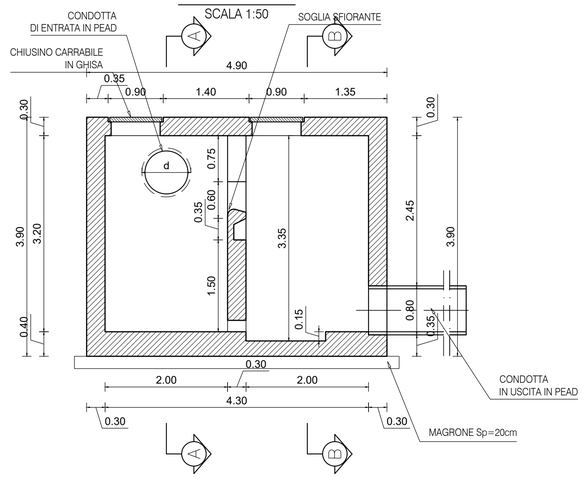

SEZIONE C-C
SCALA 1:50

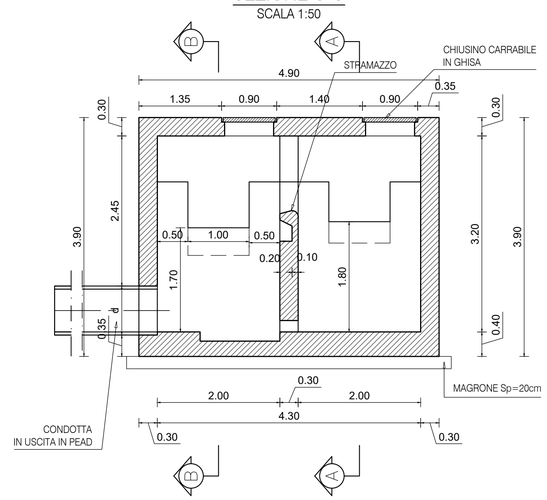

SEZIONE A-A
SCALA 1:50

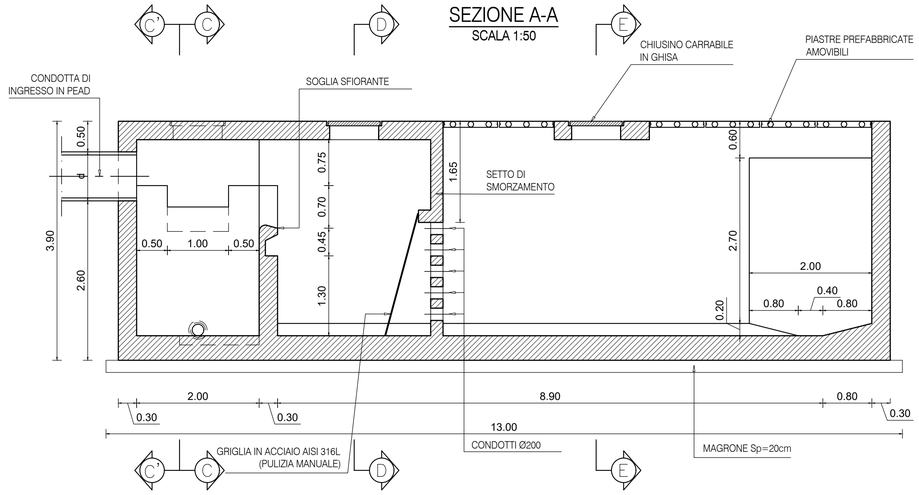

SEZIONE D-D
SCALA 1:50

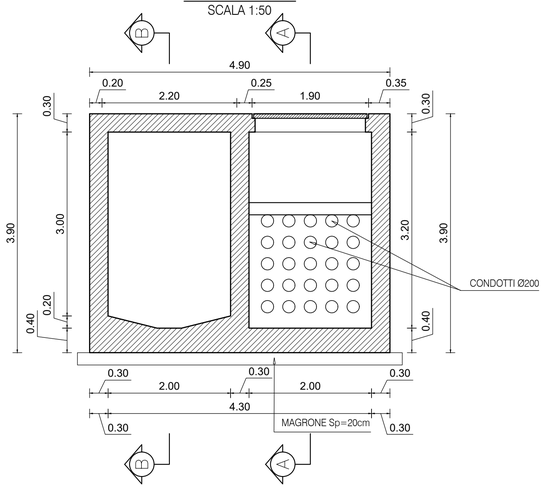

SEZIONE B-B
SCALA 1:50

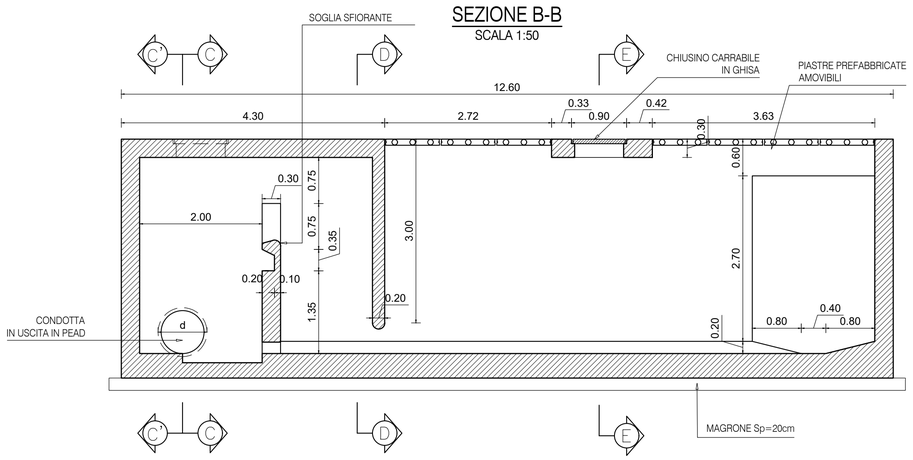

SEZIONE E-E
SCALA 1:50

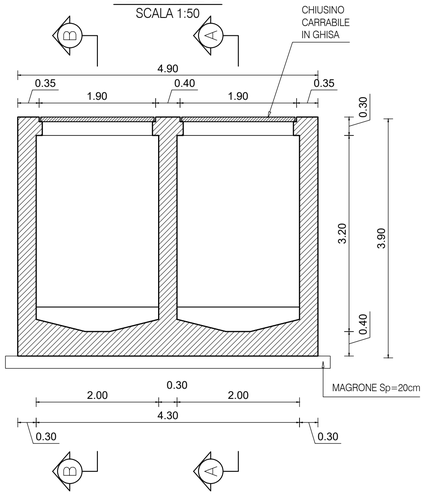

TABELLA MATERIALI

CLASSIFICAZIONE DEI MATERIALI - NORMATIVA DI RIFERIMENTO

CALCESTRUZZI UNI11104

ACCIAI PER CARPENTERIA METALLICA UNI EN 10025

CALCESTRUZZO MAGRO DI SOTTOFONDAZIONE
- Classe di resistenza C12/15

CARATTERISTICHE CALCESTRUZZI PER GETTI IN OPERA
- Classe di resistenza C32/40
- Slump S4
- Diametro massimo dell'inerte 25 mm
- Classe di esposizione XC2 asciutto o permanentemente bagnato

ACCIAIO IN BARRE B450C (ex Fe B 44 K) Controllato in stabilimento

ACCIAIO PER CARPENTERIA METALLICA S275JR (EX FE 430-B)

INCIDENZA ACCIAIO	
SOLETTA DI CHIUSURA	174 kg/mc
SETTI	174 kg/mc
PLATEA	174 kg/mc

Valore copriferro= 40 mm

anas
GRUPPO FS ITALIANE

Direzione Tecnica

S.S. N. 685 "DELLE TRE VALLI UMBRE"
TRATTO SPOLETO-ACQUASPARTA
2° stralcio: Firenzuola - Acquasparta

PROGETTO DEFINITIVO — COD. PG373

PROGETTAZIONE: ATI SINTAGMA - GP INGEGNERIA - ENGEKO - GDG - ICARIA

IL RESPONSABILE DELL'INTEGRAZIONE DELLE PRESTAZIONI SPECIALISTICHE:
Dott. Ing. Giorgio Guiducci
Ordine degli Ingegneri della Prov. di Roma n° 14035

IL PROGETTISTA:
Dott. Ing. Federico Durastanti
Ordine degli Ingegneri della Prov. di Terni n°A844

IL GEOLOGO:
Dott. Geol. Giorgio Cerquiglini
Ordine dei Geologi della Regione Umbria n°108

IL COORDINATORE PER LA SICUREZZA IN FASE DI PROGETTAZIONE:
Dott. Ing. Filippo Pambianco
Ordine degli Ingegneri della Prov. di Perugia n° A1373

Il RESPONSABILE DI PROGETTO
Dott. Ing. Rita Gandolfo

Il R.U.P.
Dott. Ing. Alessandro Micheli

PROTOCOLLO	DATA

IL GRUPPO DI PROGETTAZIONE:

MANDATARIA: sintagma
Dott.Ing. N.Granieri
Dott.Ing. V.Truffini
Dott.Ing. L.Spaccini
Dott.Arch. A.Bracchini
Dott.Ing. E.Bartolocci
Dott.Ing. L.Casavecchia
Dott.Geol. G.Cerquiglini
Dott.Ing. F.Pambianco
Dott.Ing. M.Abram
Dott.Arch. C.Presciutti
Dott. Agr. F.Berti Nulli
Geom. S.Scopetta
Geom. M.Zucconi

MANDANTI:
GPI INGEGNERIA — GESTIONE PROGETTI - INGEGNERIA s.r.l.
Dott. Ing. G.Guiducci
Dott. Ing. E.Moscatelli
Dott. Ing. A.Signorelli
Dott. Ing. A.Bela
Dott. Ing. G.Lucibello
Dott. Arch. G.Guastella
Dott. Geol. M.Leonardi
Dott. Ing. G.Parente

engeko
Dott. Ing. C.Muller

GEOTECHNICAL DESIGN GROUP
Dott. Ing. D.Carlaccini
Dott. Ing. C.Consorti
Dott. Ing. E.Loffredo
Dott. Ing. S.Sacconi

ICARIA società di ingegneria
Dott. Ing. V.Rotisciani
Dott. Ing. F.Macchioni
Dott. Ing. G.Verini
Dott. Ing. V.Piunno
Dott. Ing. G.Pulli

Dott. Ing. GIORGIO GUIDUCCI ORDINE INGEGNERI ROMA N° 14035

ORDINE degli INGEGNERI PROVINCIA di TERNI — INGEGNERE FEDERICO DURASTANTI — Sezione A — N° A 844

IDROLOGIA E IDRAULICA
Vasche di prima pioggia - Carpenteria

CODICE PROGETTO (PROGETTO / LIV. PROG. / ANNO)	NOME FILE	REVISIONE	SCALA:
DPPG373 D 22	T00ID00IDRCP01A. — CODICE ELAB. T00ID00IDRCP01	A	1:200

REV.	DESCRIZIONE	DATA	REDATTO	VERIFICATO	APPROVATO
A	EMISSIONE PER CdS	Gen 2023	A.Amoruso	F.Durastanti	G.Guiducci