DRENAGGIO DI PIATTAFORMA NEI TRATTI DI VIABILITÀ A SISTEMA APERTO - SEZIONE TIPO IN RILEVATO CANALETTA A EMBRICE - PIANTA - Scala 1:20

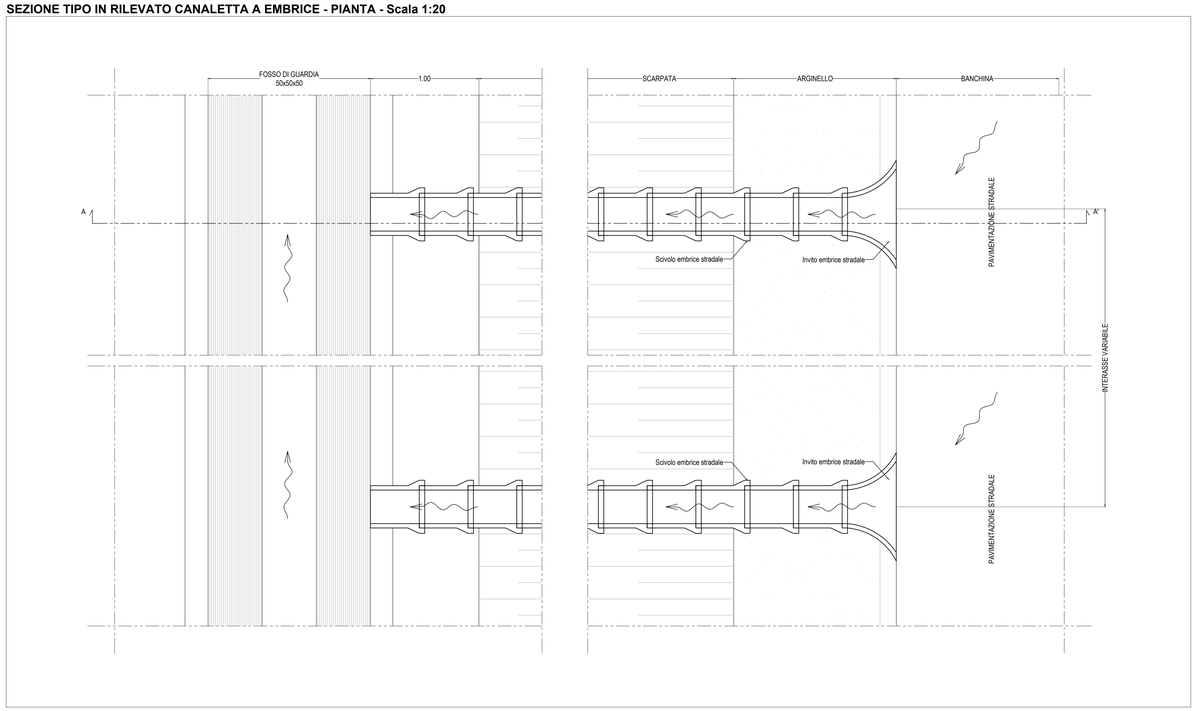

CUNETTA ALLA FRANCESE CON COLLETTORE SOTTOSTANTE (VIABILITÀ PRINCIPALE) - PIANTA - Scala 1:20

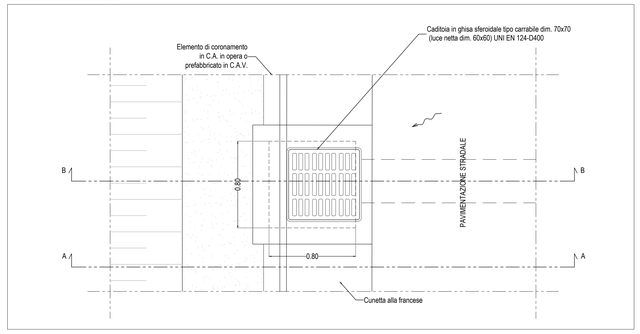

SEZIONE A - A - Scala 1:20

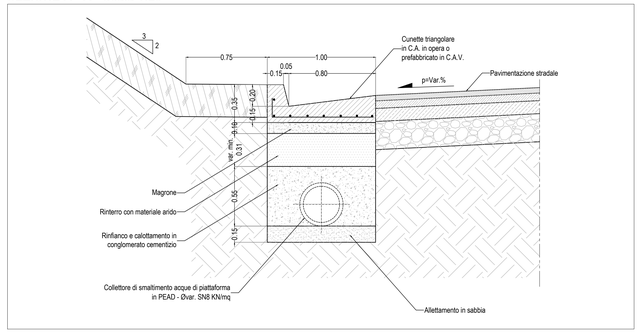

SEZIONE A - A - Scala 1:20

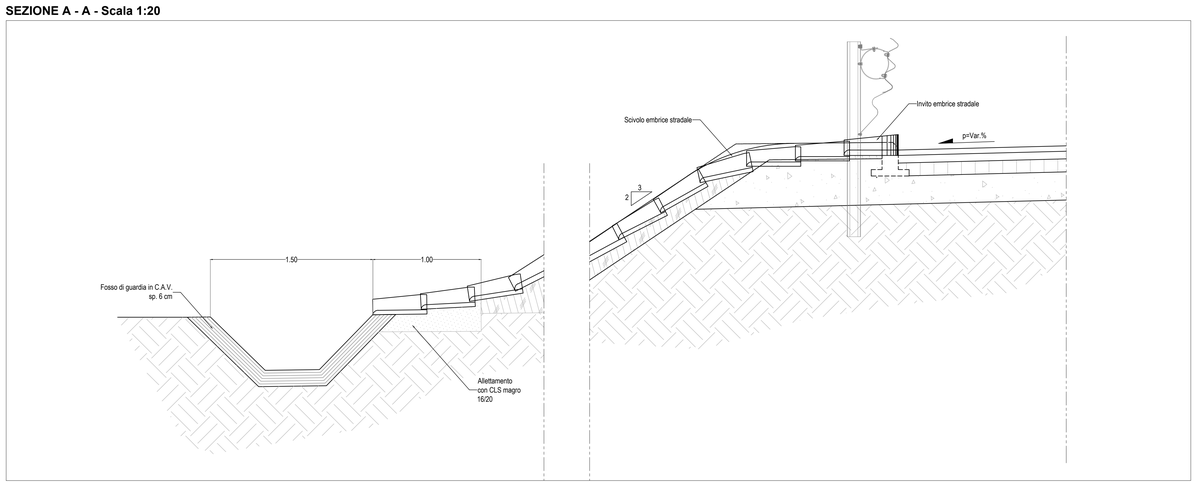

SEZIONE B - B (POZZETTO DI LINEA/SCARICO E ISPEZIONE) - Scala 1:20

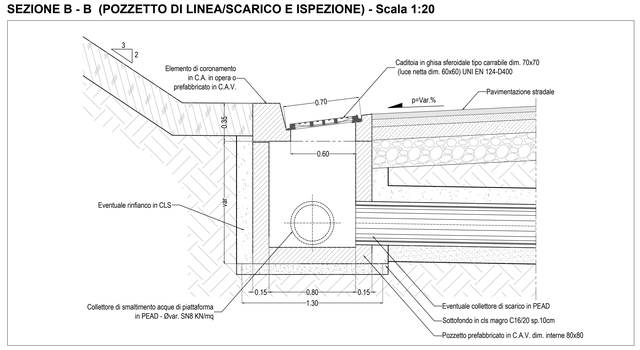

CANALETTA A EMBRICE - DETTAGLI - Scala 1:20

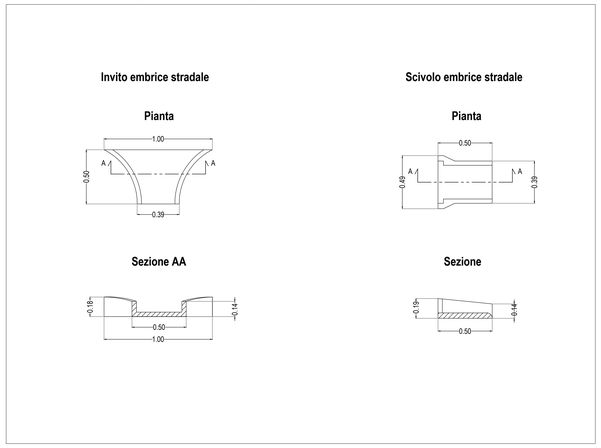

DRENAGGIO DI PIATTAFORMA - SEZIONE TIPO IN RILEVATO CANALETTA PREFABBRICATA CONTINUA - Scala 1:20

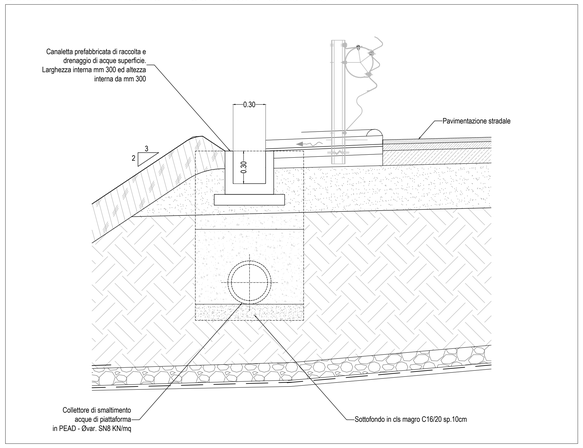

DRENAGGIO DI PIATTAFORMA - SEZIONE TIPO IN TRINCEA CUNETTA ALLA FRANCESE TIPO A (VIABILITÀ PRINCIPALE) - Scala 1:20

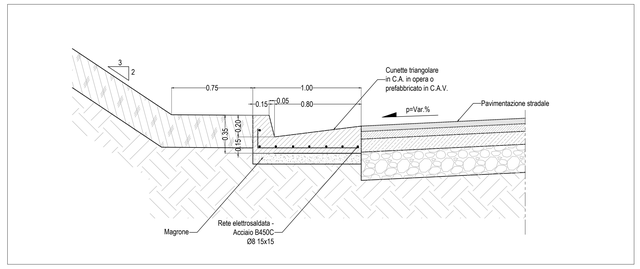

PARTICOLARE FOSSO DI GUARDIA AL PIEDE DEL RILEVATO - Scala 1:20

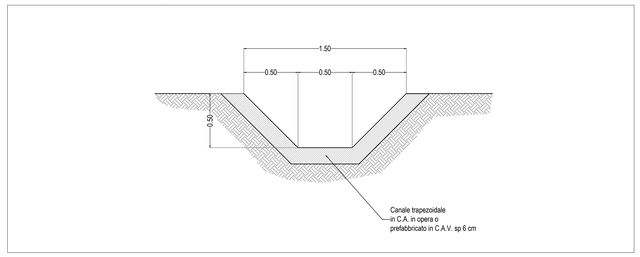

anas
GRUPPO FS ITALIANE

Direzione Tecnica

S.S. N. 685 "DELLE TRE VALLI UMBRE"
TRATTO SPOLETO-ACQUASPARTA
2° stralcio: Firenzuola - Acquasparta

PROGETTO DEFINITIVO — COD. PG373

PROGETTAZIONE: ATI SINTAGMA - GP INGEGNERIA - ENGEKO - GDG - ICARIA

IL RESPONSABILE DELL'INTEGRAZIONE DELLE PRESTAZIONI SPECIALISTICHE:
Dott. Ing. Giorgio Guiducci
Ordine degli Ingegneri della Prov. di Roma n° 14035

IL PROGETTISTA:
Dott. Ing. Federico Durastanti
Ordine degli Ingegneri della Prov. di Terni n°A844

IL GEOLOGO:
Dott. Geol. Giorgio Cerquiglini
Ordine dei Geologi della Regione Umbria n°108

IL COORDINATORE PER LA SICUREZZA IN FASE DI PROGETTAZIONE:
Dott. Ing. Filippo Pambianco
Ordine degli Ingegneri della Prov. di Perugia n° A1373

Il RESPONSABILE DI PROGETTO
Dott. Ing. Rita Gandolfo

Il R.U.P.:
Dott. Ing. Alessandro Micheli

PROTOCOLLO	DATA

IL GRUPPO DI PROGETTAZIONE:

MANDATARIA: sintagma

Dott.Ing. N.Girlanda; Dott.Ing. V.Truffini; Dott.Ing. L.Spaccini; Dott.Arch. A.Bracchini; Dott.Ing. E.Bartolucci; Dott.Ing. G.Cancellieria; Dott.Geol. G.Cerquiglini; Dott.Ing. F.Pambianco; Dott.Ing. M.Abram; Dott.Arch. C.Presutti; Dott. Agr. F.Berti Nulli; Dott.Ing. A.Pambianco; Geom. M.Zuccaro

MANDANTI:

GP INGEGNERIA: Dott. Ing. G.Galeazzi; Dott. Ing. E.Moscatelli; Dott. Ing. A.Signorelli; Dott. Ing. A.Bella; Dott. Ing. A.Rinaldo; Dott. Arch. G.Guastella; Dott. Geol. M.Leonardi; Dott. Ing. G.Parente

ENGEKO: Dott. Ing. C.Muller

GEOTECHNICAL DESIGN GROUP: Dott. Ing. D.Carlaccini; Dott. Ing. C.Consorti; Dott. Ing. E.Loffredo; Dott. Ing. B.Sacconi

ICARIA società di ingegneria: Dott. Ing. V.Rotisciani; Dott. Ing. F.Macchioni; Dott. Ing. V.Vanno; Dott. Ing. G.Palermo; Dott. Ing. G.Pulli

ORDINE degli INGEGNERI DELLA PROV. DI ROMA Dott. Ing. GIORGIO GUIDUCCI Iscritto all'albo al n. 14035

ORDINE degli INGEGNERI DELLA PROVINCIA DI TERNI Dott. Ing. FEDERICO DURASTANTI Iscritto all'albo al n. A 844

IDROLOGIA E IDRAULICA
Opere idrauliche - Particolari - Tav. 1 di 3

CODICE PROGETTO (PROGETTO / LIV. PROG. / ANNO)	NOME FILE T00IDR00IDRDC01	REVISIONE	SCALA:
DPPG373 D 22	CODICE ELAB. T00 ID00 IDR DC01	A	-

REV.	DESCRIZIONE	DATA	REDATTO	VERIFICATO	APPROVATO
A	EMISSIONE PER CdS	Gen 2023	A.Amoruso	F.Durastanti	G.Galeazzi