ATTRAVERSAMENTO IDRAULICO SOTTOSTRADA CON POZZETTI TIPO 1 - Scala 1:50

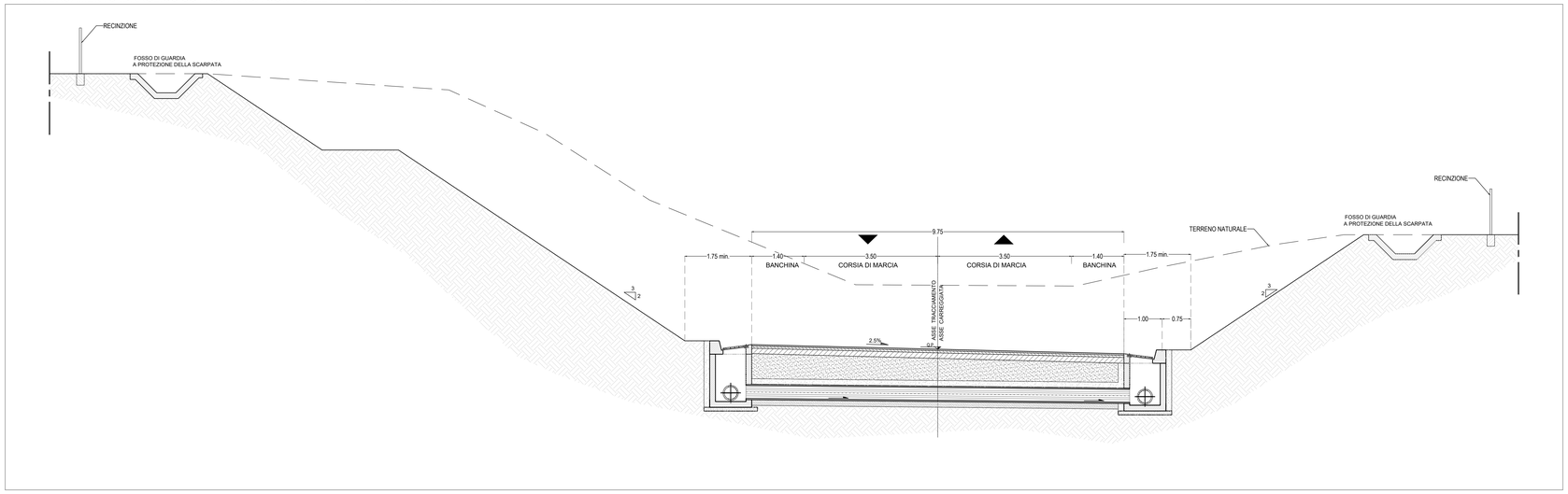

POZZETTO DI LINEA/SCARICO E ISPEZIONE - Scala 1:20

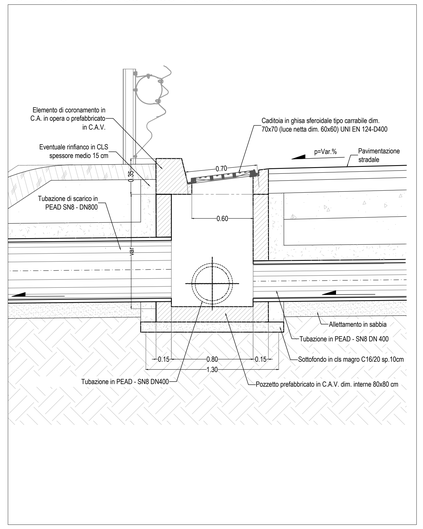

ATTRAVERSAMENTO IDRAULICO SOTTOSTRADA CON POZZETTI -TIPO 2 - Scala 1:50

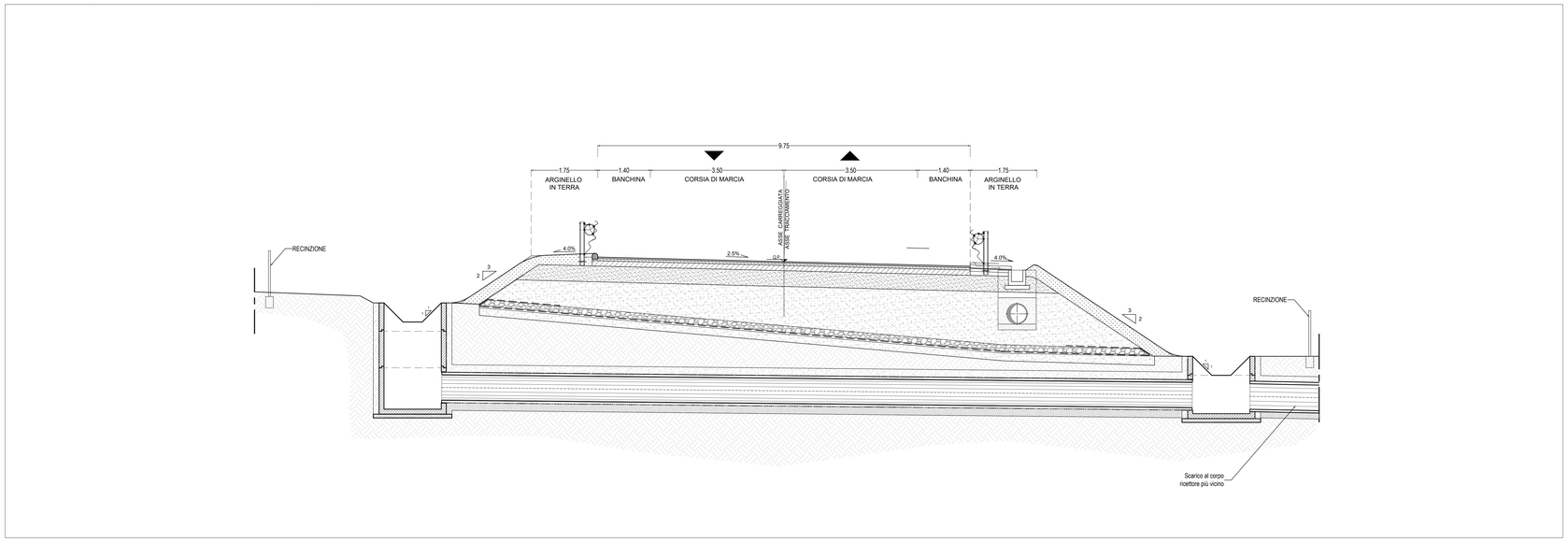

POZZETTO CON PREDISPOSIZIONE FORO TRAPEZIOIDALE- Scala 1:20

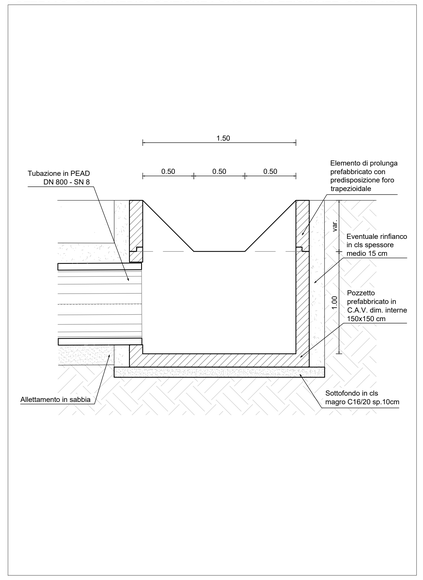

Sanas
GRUPPO FS ITALIANE

Direzione Tecnica

S.S. N. 685 "DELLE TRE VALLI UMBRE"

TRATTO SPOLETO-ACQUASPARTA
2° stralcio: Firenzuola - Acquasparta

PROGETTO DEFINITIVO — COD. PG373

PROGETTAZIONE: ATI SINTAGMA - GP INGEGNERIA - ENGEKO - GDG - ICARIA

IL RESPONSABILE DELL'INTEGRAZIONE DELLE PRESTAZIONI SPECIALISTICHE:
Dott. Ing. Giorgio Guiducci
Ordine degli Ingegneri della Prov. di Roma n° 14035

IL PROGETTISTA:
Dott. Ing. Federico Durastanti
Ordine degli Ingegneri della Prov. di Terni n°A844

IL GEOLOGO:
Dott. Geol. Giorgio Cerquiglini
Ordine dei Geologi della Regione Umbria n°108

IL COORDINATORE PER LA SICUREZZA IN FASE DI PROGETTAZIONE:
Dott. Ing. Filippo Pambianco
Ordine degli Ingegneri della Prov. di Perugia n° A1373

Il RESPONSABILE DI PROGETTO
Dott. Ing. Rita Gandolfo

Il R.U.P.
Dott. Ing. Alessandro Micheli

PROTOCOLLO | DATA

IL GRUPPO DI PROGETTAZIONE:
MANDATARIA: Sintagma
MANDANTI: GP INGEGNERIA; engeko (Dott. Ing. C.Muller); GEOTECHNICAL DESIGN GROUP; ICARIA società di ingegneria

Dott.Ing. N.Graneri, Dott.Ing. L.Spaccini, Dott.Arch. A.Bracchini, Dott.Ing. E.Bartolucci, Dott.Ing. L.Casavecchia, Dott.Ing. A.Pambianco, Dott.Ing. F.Pambianco, Dott.Ing. M.Abriani, Dott.Agr. F.Bellezza Quidoni, Dott.Agr. F.Berti Nulli, Geom. G.Scopetta, Geom. M.Zucconi

Dott. Ing. G.Guiducci, Dott. Ing. M.Micheli, Dott. Ing. A.Sgrenelli, Dott. Ing. A.Belli, Dott. Ing. G.Carlesso, Dott. Arch. G.Guarella, Dott. Geol. M.Leonardi, Dott. Ing. G.Pasanisi

Dott. Ing. D.Carlaccini, Dott. Ing. G.Cerquiglini, Dott. Ing. E.Loffredo, Dott. Ing. S.Siaconn

Dott. Ing. V.Robiciani, Dott. Ing. F.Gandolfo, Dott. Ing. G.Vaccini, Dott. Ing. V.Plumino, Dott. Ing. G.Pulli

DR. ING. FEDERICO DURASTANTI ORDINE DEGLI INGEGNERI ROMA N° 14035

ORDINE DEGLI INGEGNERI DELLA PROVINCIA DI TERNI DR. ING. FEDERICO DURASTANTI SEZIONE A N° A 844

IDROLOGIA E IDRAULICA
Opere idrauliche - Particolari - Tav. 2 di 3

CODICE PROGETTO (PROGETTO / LIV. PROG. / ANNO)	NOME FILE T00IDR00IDRDC02 (CODICE ELAB.)	REVISIONE	SCALA:
DPPG373 D 22	T00IDR00IDRDC02	A	varie

REV.	DESCRIZIONE	DATA	REDATTO	VERIFICATO	APPROVATO
A	EMISSIONE PER CdS	Gen. 2023	A.Amoruso	F.Durastanti	G.Guiducci