SEZIONE A-A
SCALA 1:50

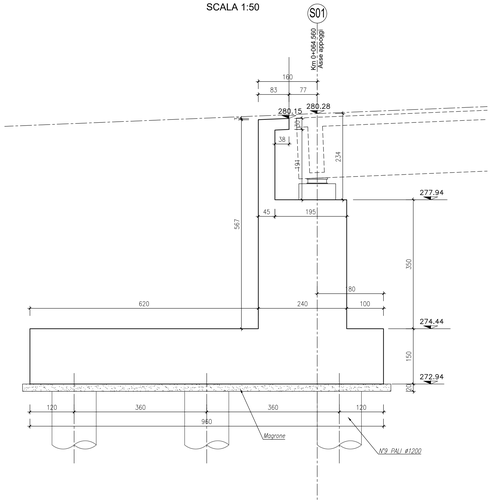

VISTA C-C
SCALA 1:50

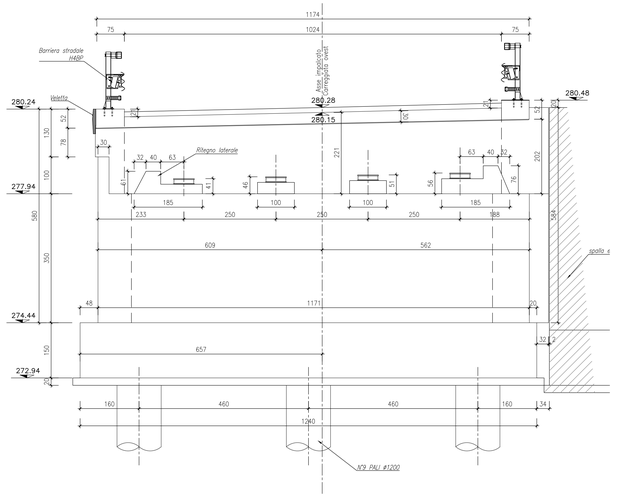

VISTA D-D
SCALA 1:50

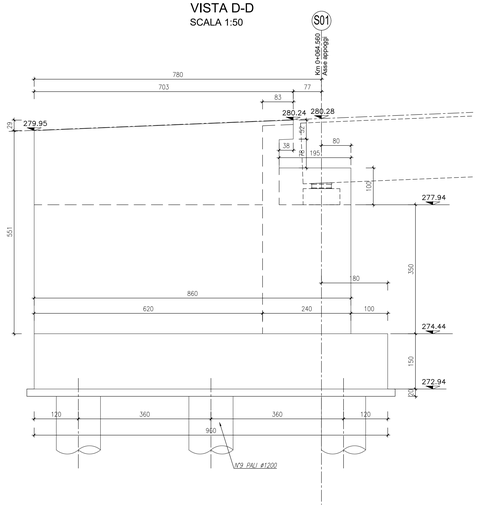

VISTA E-E
SCALA 1:50

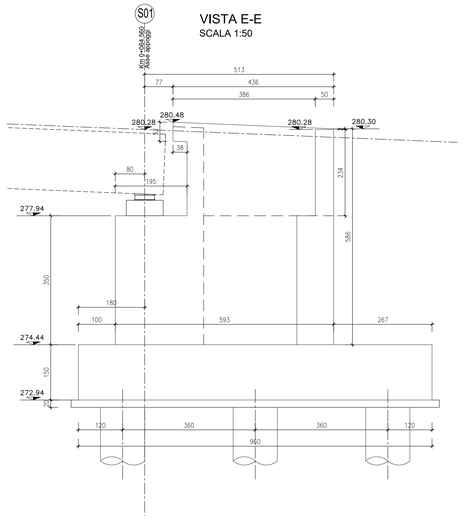

SEZIONE B-B
SCALA 1:50

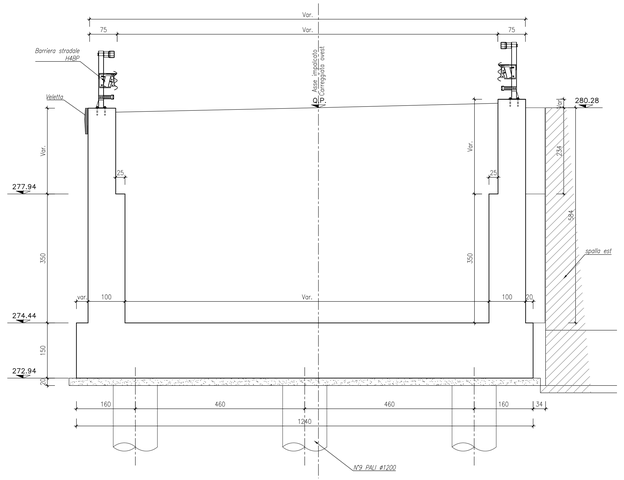

PIANTA FONDAZIONI
SCALA 1:50

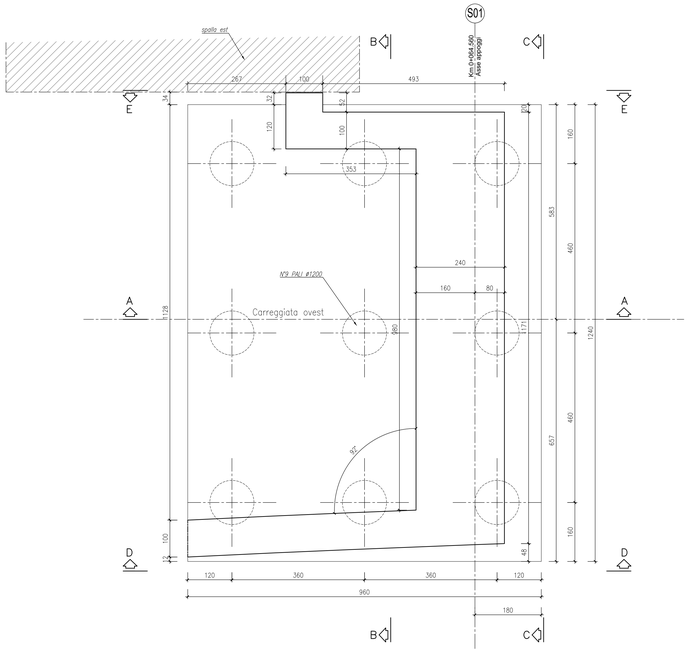

PIANTA DALL'ALTO
SCALA 1:50

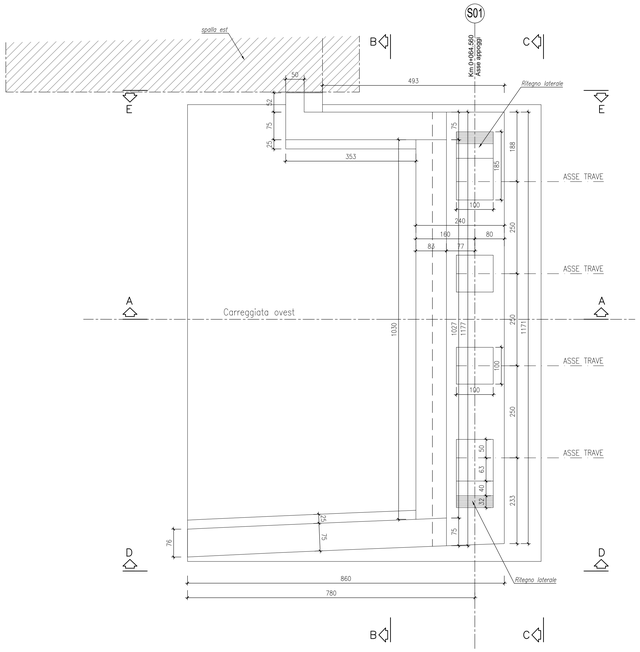

DETTAGLIO DENTE DI ARRESTO – SEZIONE
Scala 1:20

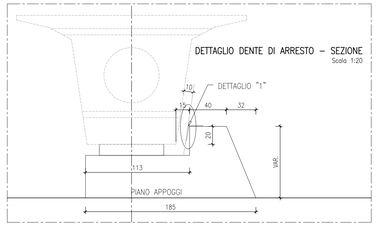

DETTAGLIO DENTE DI ARRESTO – PIANTA
Scala 1:20

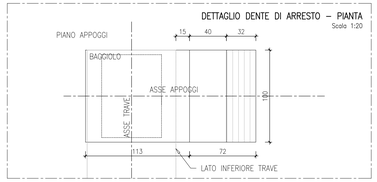

DETTAGLIO "1"
SCALA 1:10

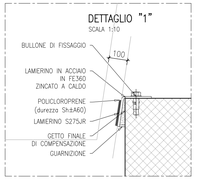

TABELLA MATERIALI

CALCESTRUZZO MAGRO

– Classe di resistenza minima	C12/15
– Tipo di cemento cem	I – V
– Classe di esposizione ambientale	X0
– Massima dimensione aggregati	40 mm

PALI FONDAZIONE

– Classe di resistenza minima	C25/30
– Tipo di cemento cem	III – V
– Minimo contenuto di cemento	300 Kg/m³
– Rapporto A/C	≤ 0.55
– Classe minima di consistenza	S5
– Classe di esposizione ambientale	XC2
– Diametro massimo inerti	25mm
– Copriferro nominale minimo	**75mm**

PLINTI DI FONDAZIONE

– Classe di resistenza minima	C28/35
– Tipo di cemento cem	III – V
– Minimo contenuto di cemento	320 Kg/m³
– Rapporto A/C	≤ 0.55
– Classe minima di consistenza	S4
– Classe d'esposizione ambientale	XC2
– Diametro massimo inerti	20mm
– Copriferro nominale minimo	**45mm**

ELEVAZIONE SPALLE

– Classe di resistenza minima	C32/40
– Tipo di cemento cem	III – V
– Minimo contenuto di cemento	340 kg/m³
– Rapporto A/C	≤ 0.50
– Classe di consistenza	S4
– Classe di esposizione ambientale	XC4
– Diametro massimo inerti	20mm
– Copriferro nominale minimo	**60mm**

SOLETTA

– Classe di resistenza minima	C32/40
– Tipo di cemento cem	III – V
– Minimo contenuto di cemento	340 kg/m³
– Rapporto A/C	≤ 0.55
– Classe di consistenza	S4
– Classe di esposizione ambientale	XC3
– Diametro massimo inerti	20mm
– Copriferro nominale minimo	**45mm**

CORDOLI, BAGGIOLI E RITEGNI

– Classe di resistenza minima	C35/45
– Tipo di cemento cem	I – V
– Minimo contenuto di cemento	360 Kg/m³
– Rapporto A/C	≤ 0.45
– Classe minima di consistenza	S5
– Classe di esposizione ambientale	XC4+XD3
– Diametro massimo inerti	16mm
– Copriferro nominale minimo	**45mm**

TRAVI PREFABBRICATE

– Classe di resistenza minima	C45/55
– Tipo di cemento cem	IV – V
– Minimo contenuto di cemento	360 kg/m³
– Rapporto A/C	≤ 0.50
– Classe di consistenza	S4
– Classe di esposizione ambientale	XC4
– Diametro massimo inerti	16mm
– Copriferro nominale minimo	**40mm**

ACCIAIO

– Acciaio per c.a. in barre ad aderenza migliorata tipo B450c contr.
$f_{yk} \geq 450$ N/mm² $f_{tk} \geq 540$ N/mm²

– Acciaio tubi per micropali tipo S355JR
$f_{yk} \geq 355$ N/mm² $f_{tk} \geq 470$ N/mm²

anas GRUPPO FS ITALIANE

Direzione Tecnica

S.S. N. 685 "DELLE TRE VALLI UMBRE"
TRATTO SPOLETO-ACQUASPARTA
2° stralcio: Firenzuola - Acquasparta

PROGETTO DEFINITIVO — COD. PG373

PROGETTAZIONE: ATI SINTAGMA - GP INGEGNERIA - ENGEKO - GDG - ICARIA

IL RESPONSABILE DELL'INTEGRAZIONE DELLE PRESTAZIONI SPECIALISTICHE:
Dott. Ing. Giorgio Guiducci
Ordine degli Ingegneri della Prov. di Roma n° 14035

IL PROGETTISTA:
Dott. Ing. Francesco Durastanti
Ordine degli Ingegneri della Prov. di Terni n°A844

IL GEOLOGO:
Dott. Geol. Giorgio Cerquiglini
Ordine dei Geologi della Regione Umbria n°108

IL COORDINATORE PER LA SICUREZZA IN FASE DI PROGETTAZIONE:
Dott. Ing. Filippo Pambianco
Ordine degli Ingegneri della Prov. di Perugia n° A1373

IL RESPONSABILE DI PROGETTO
Dott. Ing. Rita Gandolfo

IL R.U.P.
Dott. Ing. Alessandro Micheli

PROTOCOLLO | DATA

IL GRUPPO DI PROGETTAZIONE:

MANDATARIA:
Sintagma
Dott.Ing. N.Grameri
Dott.Ing. G.Rocchi
Dott.Ing. L.Spaccini
Dott.Arch. A.Bracchini
Dott.Ing. E.Bartolucci
Dott.Ing. G.Cerquiglini
Dott.Ing. G.Fiorenzano
Dott.Ing. F.Pambianco
Dott.Ing. M.Abram
Dott.Ing. F.Durastanti
Dott. Agr. F.Berti Nulli
Geom. S.Scopetta
Geom. M.Zucconi

MANDANTI:
GP INGEGNERIA
Dott. Ing. D.Guiducci
Dott. Ing. A.Pambianco
Dott. Ing. A.Signorelli
Dott. Ing. A.Bellù
Dott. Ing. M.Cosseddu
Dott. Arch. D.Guarella
Dott. Geol. M.Leonardi
Dott. Ing. G.Parente

engeko
Dott. Ing. C.Muller

GEOSECURE
Dott. Ing. D.Camacho
Dott. Ing. C.Consorti
Dott. Ing. E.Raffaelli
Dott. Ing. S.Sacconi

ICARIA
Dott. Ing. V.Pugliese
Dott. Ing. V.Rotisciani
Dott. Ing. F.Macchioni
Dott. Ing. C.Zarotti
Dott. Ing. V.Punzo
Dott. Ing. G.Pulli

DR. ING. FRANCESCO DURASTANTI ORDINE DEGLI INGEGNERI PROV. TERNI N° A844

DR. GEOL. GIORGIO CERQUIGLINI ORDINE DEGLI GEOLOGI REGIONE UMBRIA N° 108

OPERE D'ARTE MAGGIORI
Viadotti e Ponti
Ponte alla progr. Km 0+064
Carpenteria spalla 1 ovest

CODICE PROGETTO	NOME FILE	REVISIONE	SCALA:
PROGETTO DPPG373 LIV. PROG. D ANNO 22	CODICE ELAB. T00VI01STRCP01	A	1:50

REV.	DESCRIZIONE	DATA	REDATTO	VERIFICATO	APPROVATO
D					
C					
B					
A	Emissione per CdS	Gennaio 22	C. Muller	F.Durastanti	G.Guiducci