TOMBINO ALLA pk 0+494.00
ARMATURA – SEZIONE 20A
SCALA 1:100

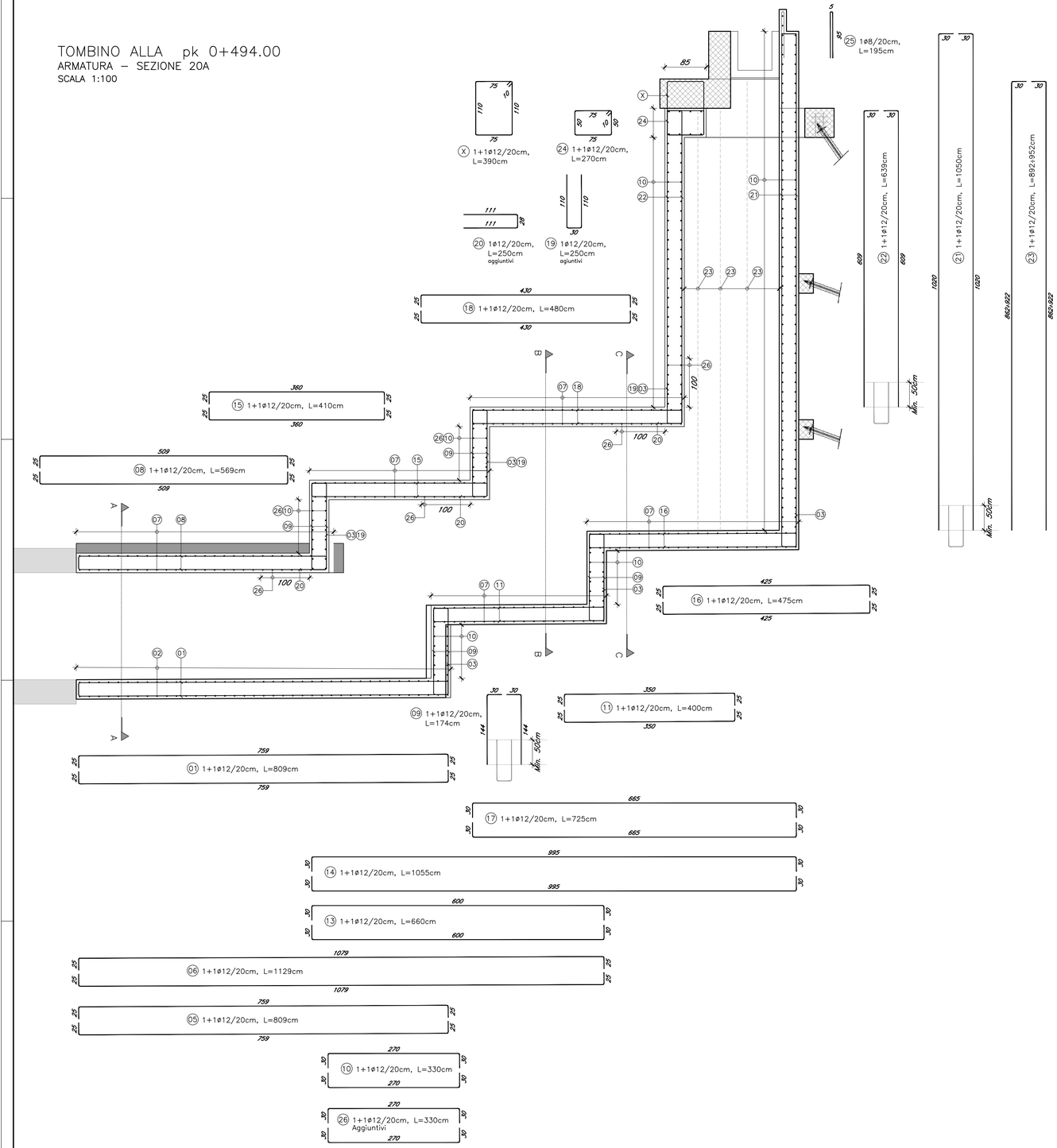

TOMBINO ALLA pk 0+494.00
ARMATURA – SEZIONE A–A
SCALA 1:100

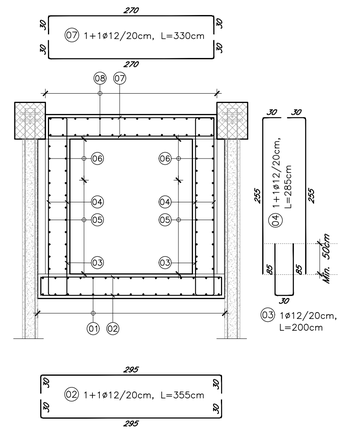

TOMBINO ALLA pk 0+494.00
ARMATURA – SEZIONE B–B
SCALA 1:100

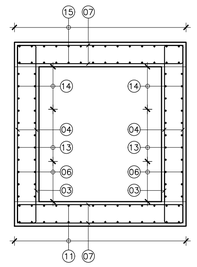

TOMBINO ALLA pk 0+494.00
ARMATURA – SEZIONE C–C
SCALA 1:100

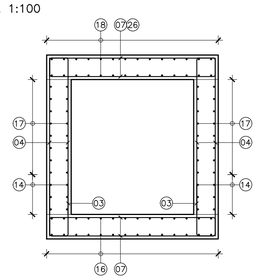

COMMITTENTE :

RFI RETE FERROVIARIA ITALIANA
GRUPPO FERROVIE DELLO STATO ITALIANE

DIREZIONE LAVORI :

ITALFERR
GRUPPO FERROVIE DELLO STATO ITALIANE

APPALTATORE :

MANDATARIA: QUADRIO GAETANO COSTRUZIONI S.P.A.

MANDANTE: Impresa Silvio Pierobon; consorzio triveneto rocciatori

PROGETTAZIONE :

MANDATARIA: P.A.T. s.r.l.

MANDANTE: SOGEN

INFRASTRUTTURE FERROVIARIE STRATEGICHE DEFIN ITE DALLA LEGGE OBIETTIVO N. 443/01 e s.m.i.

CUP: J94F04000020001

PROGETTO ESECUTIVO

ASSE FERROVIARIO MONACO - VERONA
ACCESSO SUD ALLA GALLERIA DI BASE DEL BRENNERO
QUADRUPLICAMENTO DELLA LINEA FORTEZZA - VERONA

SUB-LOTTO FUNZIONALE: FLUIDIFICAZIONE DEL TRAFFICO ED INTERCONNESSIONE CON LA RETE ESISTENTE DEL LOTTO 1 FORTEZZA - PONTE GARDENA

D4.05 - OPERE CIVILI - VIABILITÀ DI ACCESSO AL SOTTOPASSO

VIABILITÀ DI ACCESSO - OPERE IDRAULICHE - TOMBINO ALLA PROGR. STRADALE 0+494.00 - ARMATURE

APPALTATORE	RESPONSABILE DELLE INTEGRAZIONI DELLE PRESTAZIONI SPECIALISTICHE	SCALA:
27.03.2020 QUADRIO GAETANO COSTRUZIONI S.P.A.	27.03.2020	1:50/1:20

COMMESSA	LOTTO	FASE	ENTE	TIPO DOC.	OPERA/DISCIPLINA	PROGR.	REV.
IB0A	00	E	ZZ	BZ	NV0960	004	B

Rev.	Descrizione	Redatto	Data	Verificato	Data	Approvato	Data
A	Emissione	G. Caldiera	11.01.2020	D. Stella	11.01.2020	S. Carraro	11.01.2020
B	Emissione a seguito VPE e ODI	G. Caldiera	27.03.2020	D. Stella	27.03.2020	S. Carraro	27.03.2020

Autorizzato: Ing. Simone Carraro N° 3746

File: 173_IB0A00EZZBZNV0960004B.DWG