KEY-MAP

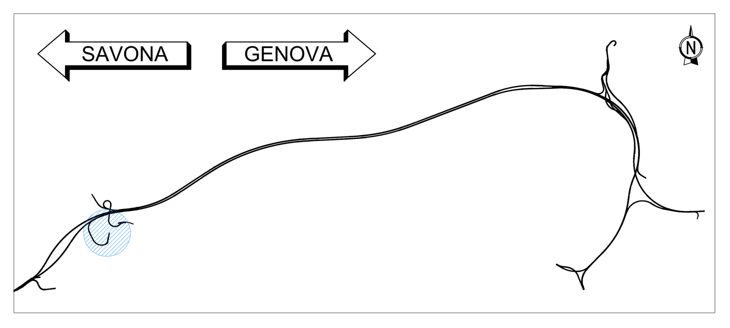

ELABORATI GRAFICI DI RIFERIMENTO

Vedi Tav. 110721-LL1B-PE-S2-G02-GF02S-CBE13 -D-AUA5500-2
Vedi Tav. 110721-LL1B-PE-S2-G02-GF02S-CBE13 -D-AUA5501-2
Vedi Tav. 110721-LL1B-PE-S2-G02-GF02S-CBE13 -D-AUA5502-2
Vedi Tav. 110721-LL1B-PE-S2-G02-GF02S-CBE13 -D-AUA5503-2

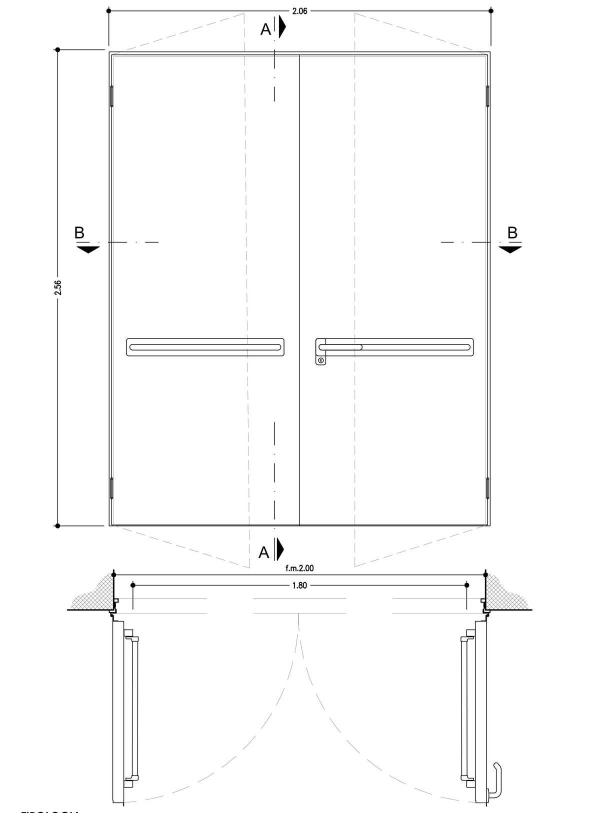

CODICE EPU PA.E.032

TIPOLOGIA
PORTA DI SICUREZZA IN ALLUMINIO A DUE BATTENTI CON MANIGLIONE ANTIPANICO

QUANTITA' 1

DIMENSIONI
PASSAGGIO NETTO: Larghezza 180 cm Altezza 250 cm
FORO MURO: Larghezza 200 cm Altezza 254 cm

RIF.DISEGNO SE1

CARATTERISTICHE
Telaio in alluminio anodizzato, munito di fori per fissaggio. Battente realizzato in doppia lamiera, con pacco interno coibente ad alta densità, protetto nella zona della serratura con due strati di materiale a base di calcio solfato. Cerniere in acciaio con rotazione su doppio cuscinetto a sfere e rostro di tenuta posto fra le cerniere. Meccanismo di richiusura mediante molla aerea. Serratura completa di cilindro. Soglia inferiore certificata e maniglione antipanico interno sulle due ante. Certificazione SAC1 o equivalente. Dettagli, finiture, protezioni con trattamento protettivo contro la corrosione da salsedine.

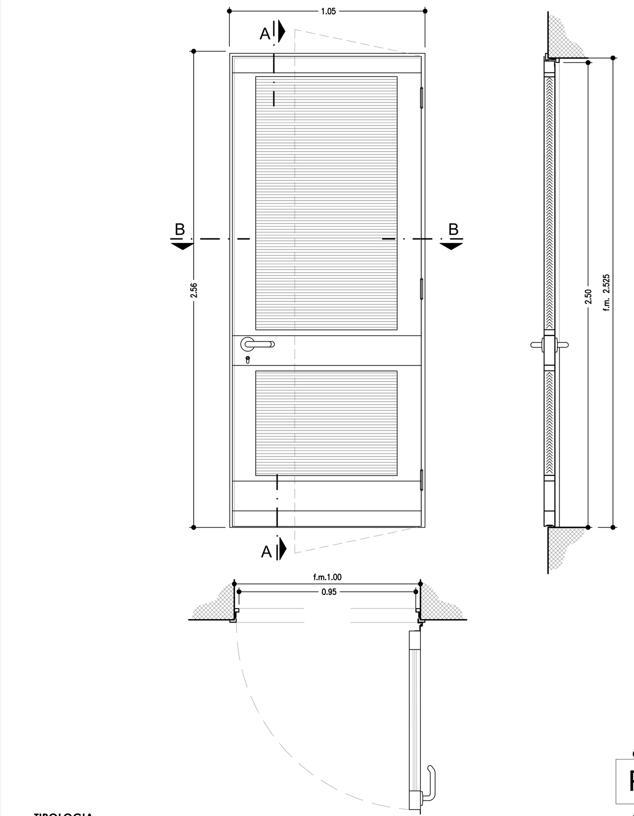

CODICE EPU PA.E.033

TIPOLOGIA
PORTA AD UN BATTENTE IN ALLUMINIO CON LAMELLE ORIZZONTALI

QUANTITA' 2

DIMENSIONI
PASSAGGIO NETTO: Larghezza 95 cm Altezza 250 cm
FORO MURO: Larghezza 100 cm Altezza 252.5 cm

RIF.DISEGNO SE2

CARATTERISTICHE
Struttura in profilati di alluminio anodizzato con griglia in lamelle orizzontali per permettere il passaggio dell'aria con apposta nel lato interno rete antinsetto 2,5x2,5mm. Sistema fermo porta su telaio. Dettagli, finiture, protezioni con trattamento protettivo contro la corrosione da salsedine.

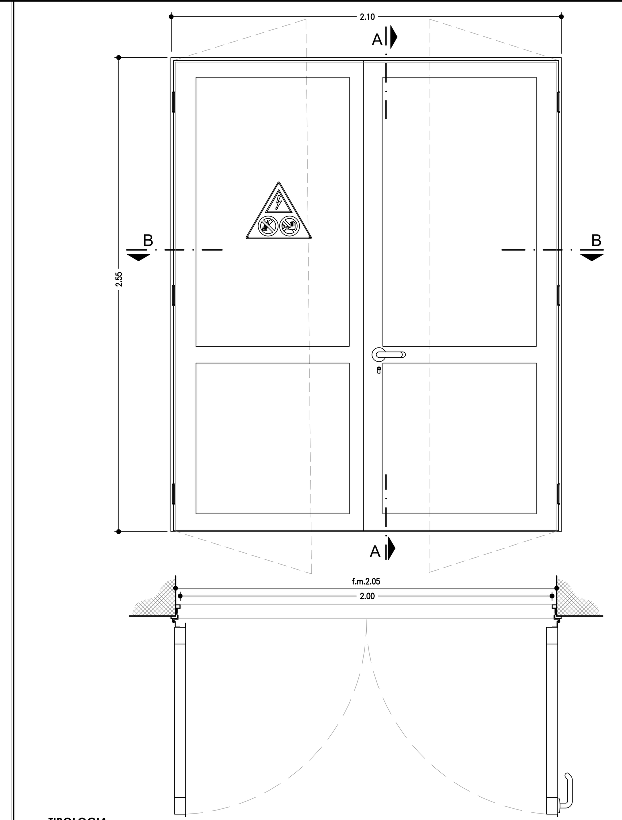

CODICE EPU PA.E.034

TIPOLOGIA
PORTA A DUE ANTE IN ALLUMINIO

QUANTITA' 1

DIMENSIONI
PASSAGGIO NETTO: Larghezza 200cm Altezza 250 cm
FORO MURO: Larghezza 205 cm Altezza 252.5 cm

RIF.DISEGNO SE3

CARATTERISTICHE
Porta a due ante con struttura in profilati di alluminio anodizzato. Rompigoccia superiore e profilo ad L inferiore di protezione del gradino con montanti verticali da avvitare direttamente al calcestruzzo. Serratura completa di cilindro e sistema fermo porta su telaio. Dettagli, finiture, protezioni con trattamento protettivo contro la corrosione da salsedine.

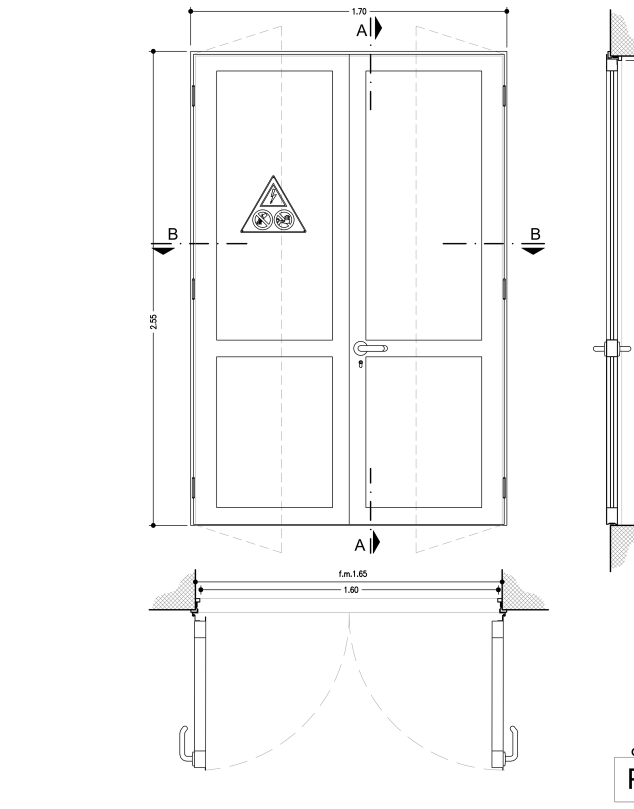

CODICE EPU PA.E.035

TIPOLOGIA
PORTA A DUE ANTE IN ALLUMINIO

QUANTITA' 2

DIMENSIONI
PASSAGGIO NETTO: Larghezza 160 cm Altezza 250 cm
FORO MURO: Larghezza 165 cm Altezza 252.5 cm

RIF.DISEGNO SE4

CARATTERISTICHE
Porta a due ante con struttura in alluminio anodizzato. Rompigoccia superiore e profilo ad L inferiore di protezione del gradino con montanti verticali da avvitare direttamente al calcestruzzo. Serratura completa di cilindro e sistema fermo porta su telaio. Segnaletica di sicurezza su cartello in alluminio. Dettagli, finiture, protezioni con trattamento protettivo contro la corrosione da salsedine.

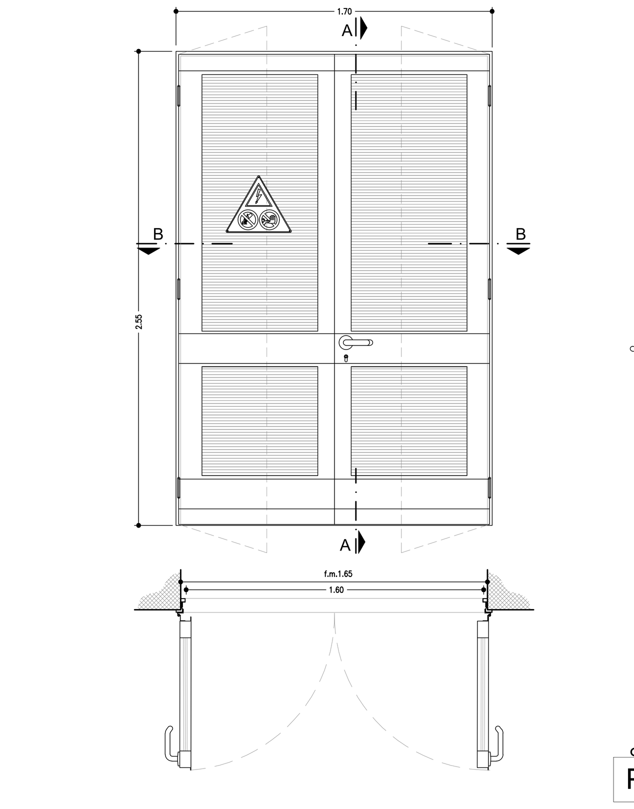

CODICE EPU PA.E.036

TIPOLOGIA
PORTA A DUE ANTE IN ALLUMINIO CON LAMELLE ORIZZONTALI

QUANTITA' 1

DIMENSIONI
PASSAGGIO NETTO: Larghezza 160cm Altezza 250 cm
FORO MURO: Larghezza 165 cm Altezza 252.5 cm

RIF.DISEGNO SE5

CARATTERISTICHE
Struttura in profilati di alluminio anodizzato con griglia in lamelle orizzontali per permettere il passaggio dell'aria con apposta nel lato interno rete antinsetto 2,5x2,5mm. Sistema fermo porta su telaio. Segnaletica di sicurezza su cartello in alluminio. Dettagli, finiture, protezioni con trattamento protettivo contro la corrosione da salsedine.

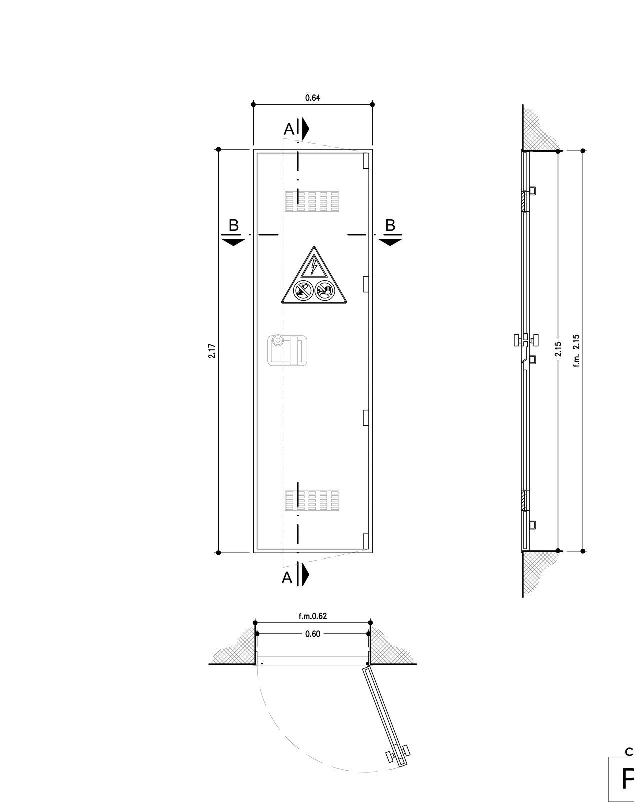

CODICE EPU PA.E.037

TIPOLOGIA
PORTA AD UN' ANTA IN RESINA POLIESTERE "AREATA" OMOLOGATA ENEL

QUANTITA' 1

DIMENSIONI
PASSAGGIO NETTO: Larghezza 60 cm Altezza 215cm
FORO MURO: Larghezza 62 cm Altezza 215 cm

RIF.DISEGNO SE6

CARATTERISTICHE
Porta in resina poliestere rinforzata con fibra di vetro SMC colore grigio ENEL, autoestinguente, secondo le prescrizioni ENEL DS 4974. Grado di protezione IP 33 (CEI EN 60529) e IK 10 (CEI EN 50102). Realizzata secondo la specifica tecnica ENEL DS1511.
Telaio in resina sintetica da installare con zanche a murare.
Doppia anta apribile. Apertura a 110°

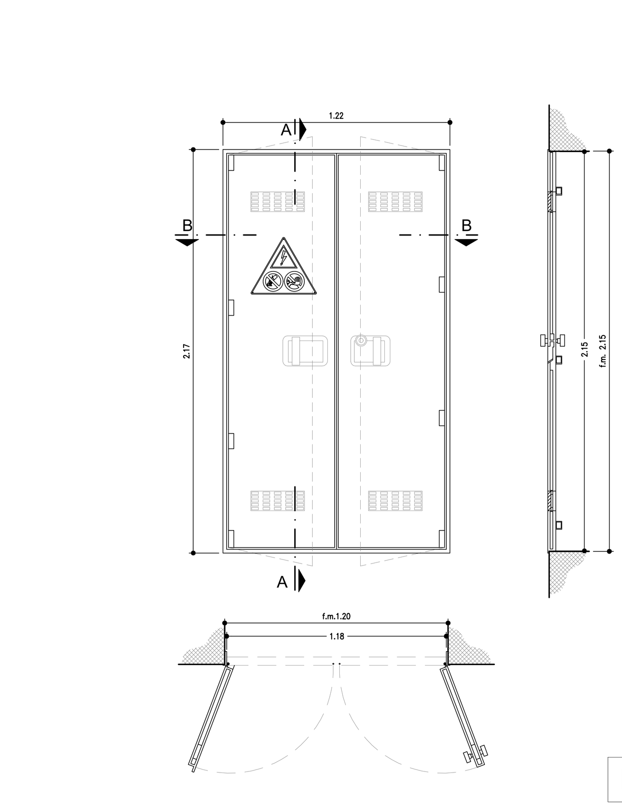

CODICE EPU PA.E.038

TIPOLOGIA
PORTA AD UN' ANTA IN RESINA POLIESTERE "AREATA" OMOLOGATA ENEL

QUANTITA' 1

DIMENSIONI
PASSAGGIO NETTO: Larghezza 118 cm Altezza 215cm
FORO MURO: Larghezza 120 cm Altezza 215 cm

RIF.DISEGNO SE7

CARATTERISTICHE
Porta in resina poliestere rinforzata con fibra di vetro SMC colore grigio ENEL, autoestinguente, secondo le prescrizioni ENEL DS 4974. Grado di protezione IP 33 (CEI EN 60529) e IK 10 (CEI EN 50102). Realizzata secondo la specifica tecnica ENEL DS1511.
Telaio in resina sintetica da installare con zanche a murare.
Doppia anta apribile. Apertura a 110°

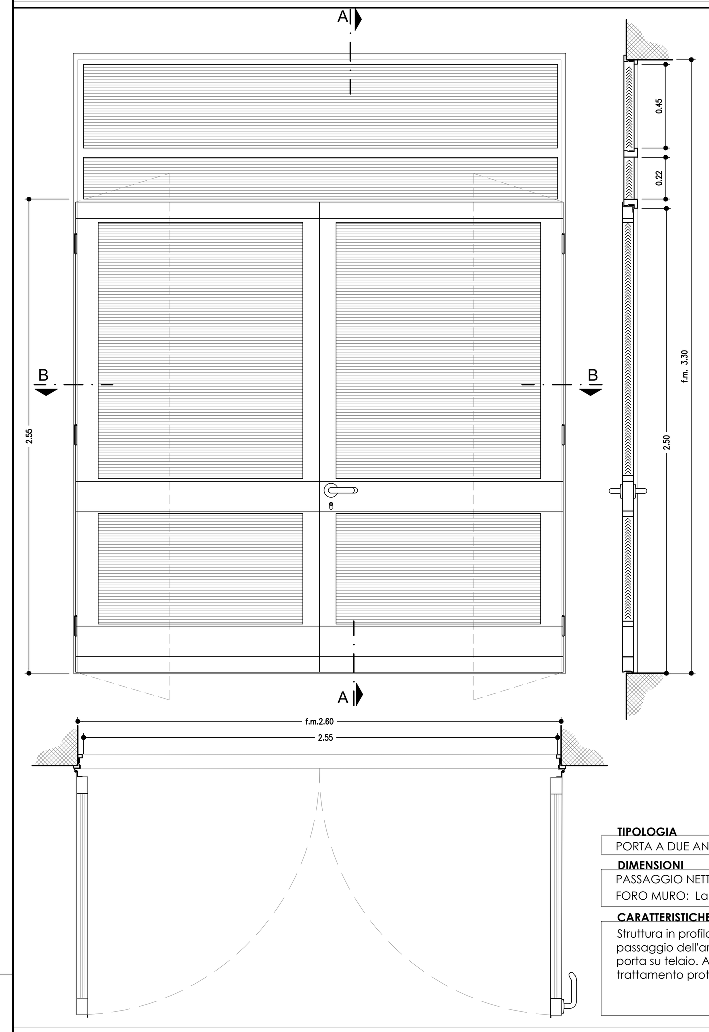

CODICE EPU PA.E.039

TIPOLOGIA
PORTA A DUE ANTE IN ALLUMINIO CON LAMELLE ORIZZONTALI

QUANTITA' 1

DIMENSIONI
PASSAGGIO NETTO: Larghezza 255 cm Altezza 250 cm
FORO MURO: Larghezza 260 cm Altezza 330 cm

RIF.DISEGNO SE8

CARATTERISTICHE
Struttura in profilati di alluminio anodizzato con griglia in lamelle orizzontali per permettere il passaggio dell'aria con apposta nel lato interno rete antinsetto 2,5x2,5mm. Sistema fermo porta su telaio. Apertura del grigliato superiore a vasistas. Dettagli, finiture, protezioni con trattamento protettivo contro la corrosione da salsedine.

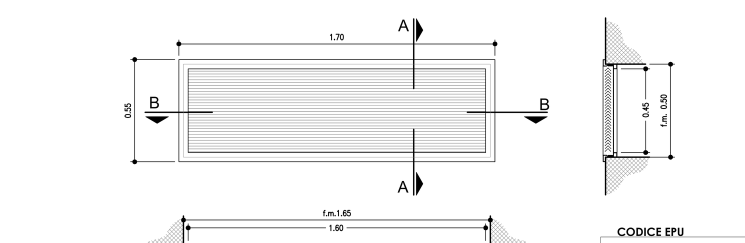

CODICE EPU PA.E.057

TIPOLOGIA
GRIGLIA IN ALLUMINIO PER LA VENTILAZIONE CON RETE POSTERIORE

QUANTITA' 3

DIMENSIONI
APERTURA NETTA: Larghezza 160 cm Altezza 45 cm
FORO MURO: Larghezza 165 cm Altezza 50 cm

RIF.DISEGNO GE1

CARATTERISTICHE
Griglia in alluminio anodizzato con lamelle orizzontali per permettere il passaggio dell'aria e con apposta nel lato interno rete antinsetto 2,5x2,5 mm. Dettagli, finiture, protezioni con trattamento protettivo contro la corrosione da salsedine.

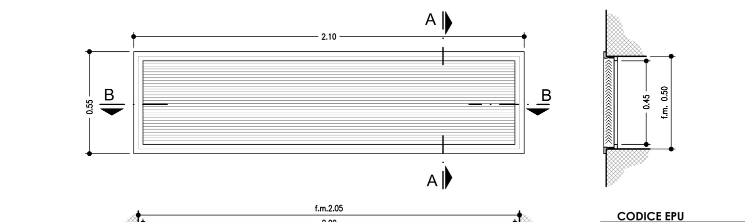

CODICE EPU PA.E.058

TIPOLOGIA
GRIGLIA IN ALLUMINIO PER LA VENTILAZIONE CON RETE POSTERIORE

QUANTITA' 1

DIMENSIONI
APERTURA NETTA: Larghezza 200 cm Altezza 45 cm
FORO MURO: Larghezza 205 cm Altezza 50 cm

RIF.DISEGNO GE2

CARATTERISTICHE
Griglia in alluminio anodizzato con lamelle orizzontali per permettere il passaggio dell'aria e con apposta nel lato interno rete antinsetto 2,5x2,5 mm. Dettagli, finiture, protezioni con trattamento protettivo contro la corrosione da salsedine.

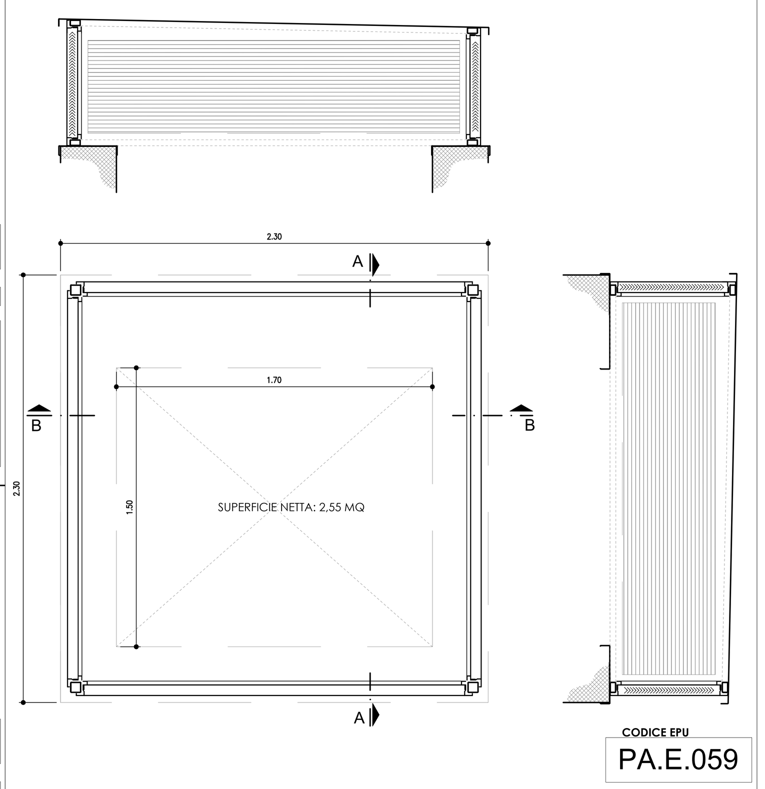

CODICE EPU PA.E.059

TIPOLOGIA
CAMINO PER LA VENTILAZIONE IN ALLUMINIO

QUANTITA' 1

DIMENSIONI
DIMENSIONE NETTA CAMINO: Larghezza 150 cm Lunghezza 170 cm
SUPERFICIE LORDA GRIGLIA DI VENTILAZIONE : 4 mq

RIF.DISEGNO GE3

CARATTERISTICHE
Camino alluminio anodizzato formato da profili scatolari quadrati e ricoperto da una lamiera con pendenza unica del 2%. Tale elemento di copertura avrà una struttura di supporto. Sono previste delle griglie di areazione a lamelle orizzontali su tutti e quattro i lati con apposta nel lato interno rete antinsetto 2,5x2,5 mm. Il camino verrà fissato sul calcestruzzo armato e presenterà una scossalina di 15 cm di altezza con rompicoggia. Dettagli, finiture, protezioni con trattamento protettivo contro la corrosione da salsedine.

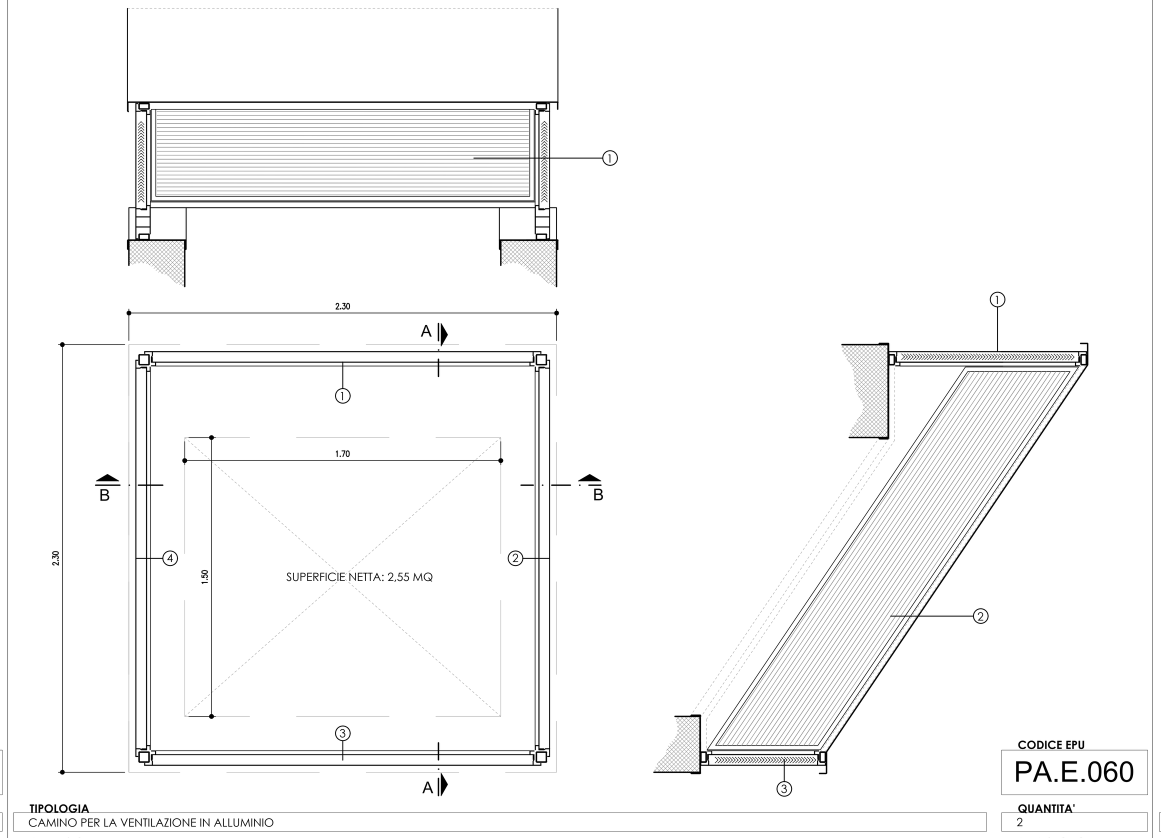

CODICE EPU PA.E.060

TIPOLOGIA
CAMINO PER LA VENTILAZIONE IN ALLUMINIO

QUANTITA' 2

DIMENSIONI
DIMENSIONE NETTA CAMINO: Larghezza 150 cm Lunghezza 170 cm
SUPERFICIE LORDA GRIGLIA DI VENTILAZIONE 1: 1,8 MQ
SUPERFICIE LORDA GRIGLIA DI VENTILAZIONE 2 E 4: 1 MQ
SUPERFICIE LORDA GRIGLIA DI VENTILAZIONE 3: 1 MQ

RIF.DISEGNO GE4

CARATTERISTICHE
Camino alluminio anodizzato formato da profili scatolari quadrati e ricoperto da una lamiera con pendenza unica del 2%. Tale elemento di copertura avrà una struttura di supporto. Sono previste delle griglie di areazione a lamelle orizzontali su tutti e quattro i lati con apposta nel lato interno rete antinsetto 2,5x2,5 mm. Il camino verrà fissato sul calcestruzzo armato e presenterà una scossalina di 15 cm di altezza con rompicoggia. Dettagli, finiture, protezioni con trattamento protettivo contro la corrosione da salsedine.

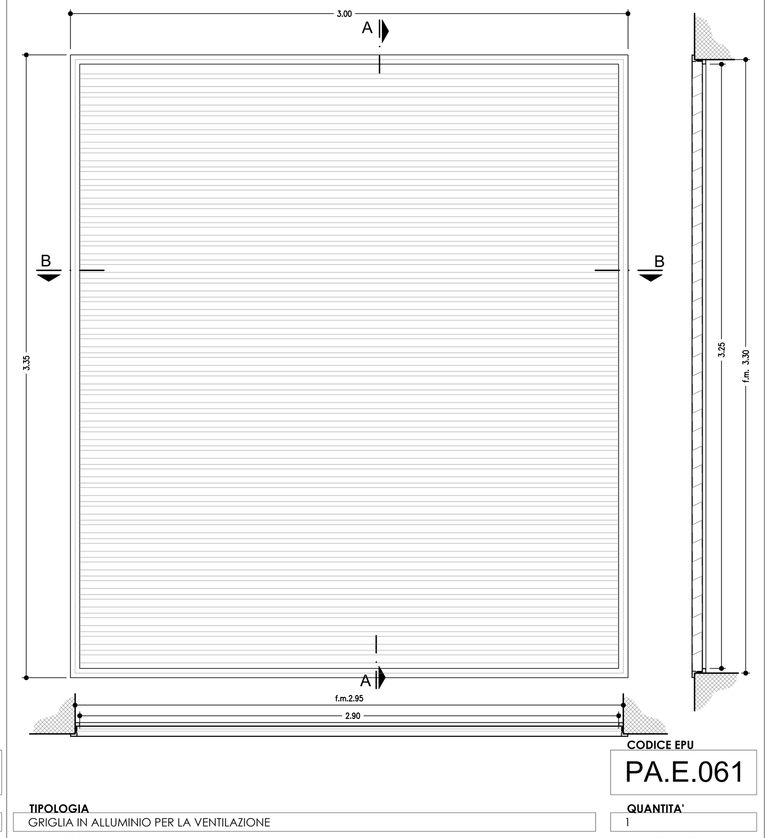

CODICE EPU PA.E.061

TIPOLOGIA
GRIGLIA IN ALLUMINIO PER LA VENTILAZIONE

QUANTITA' 1

DIMENSIONI
APERTURA NETTA: Larghezza 290 cm Altezza 325 cm
FORO MURO: Larghezza 295 cm Altezza 330 cm

RIF.DISEGNO GE5

CARATTERISTICHE
Griglia in alluminio anodizzato con alette fisse con profilo antigoccia (passo 100) con apposta nel lato interno rete antinsetto 2,5x2,5 mm. Dettagli, finiture, protezioni con trattamento protettivo contro la corrosione da salsedine.

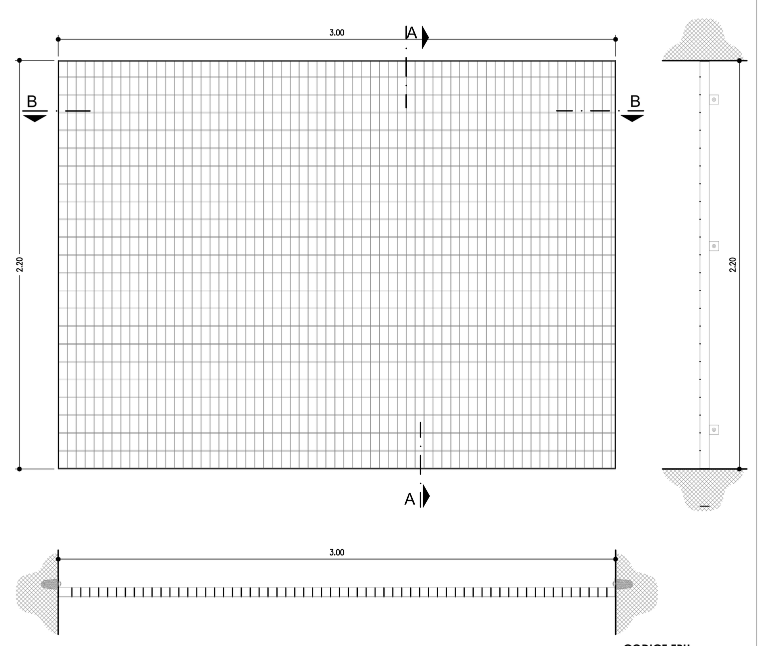

CODICE EPU PA.E.089

TIPOLOGIA
GRIGLIA DI VENTILAZIONE AMOVIBILE IN ACCIAIO ZINCATO

QUANTITA' 1

DIMENSIONI
FORO MURO: Larghezza 300 cm Altezza 240 cm

RIF.DISEGNO GI7

CARATTERISTICHE
Struttura amovibile in profilati di acciaio con maglia tipo Orsogril. Verniciatura con mano di fondo antiruggine applicata con procedimento elettrostatico ad essicazione in forno.
Dimensioni effettive del vano da verificare mediante sopralluogo.

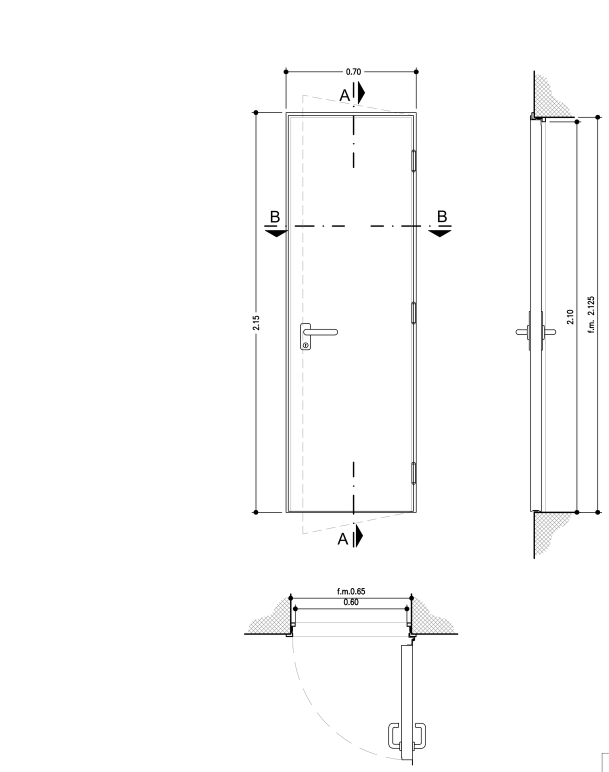

CODICE EPU PA.E.074

TIPOLOGIA
PORTA METALLICA AD UN BATTENTE

QUANTITA' 1

DIMENSIONI
PASSAGGIO NETTO: Larghezza 60 cm Altezza 210 cm
FORO MURO: Larghezza 65 cm Altezza 212,5 cm

RIF.DISEGNO SI1

CARATTERISTICHE
Struttura in profilati metallici. Finitura superficiale con vernice standard.

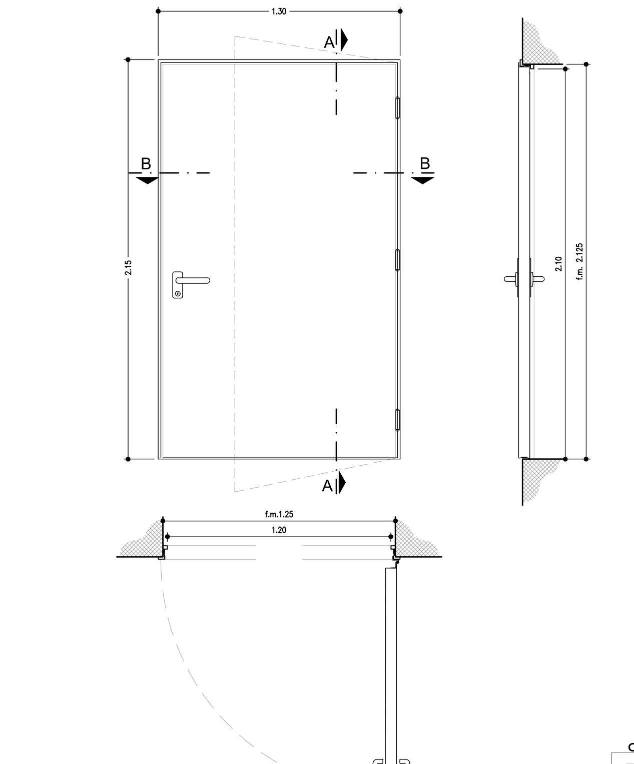

CODICE EPU PA.E.075

TIPOLOGIA
PORTA TAGLIAFUOCO AD UN BATTENTE REI 120

QUANTITA' 1

DIMENSIONI
PASSAGGIO NETTO: Larghezza 120 cm Altezza 210 cm
FORO MURO: Larghezza 125 cm Altezza 212,5 cm

RIF.DISEGNO SI2

CARATTERISTICHE
Telaio in profilo d'acciaio zincato sp. mm. 15/10, con vano per l'inserimento della guarnizione termoespandente, munito di fori o zanche. Guarnizione termoespandente posta sui lati del telaio. Battente in doppia lamiera d'acciaio zincata sp. mm. 9/10, con pacco interno coibente ad alta densità e protetto in serratura con due strati di materiale a base di calcio solfato. Finitura con polvere epossipoliestere goffrata. Cerniere in acciaio con rotazione su doppio cuscinetto a sfere. Meccanismo di richiusura mediante apposita molla inserita nelle cerniere. Rostro di tenuta posto fra le due cerniere.

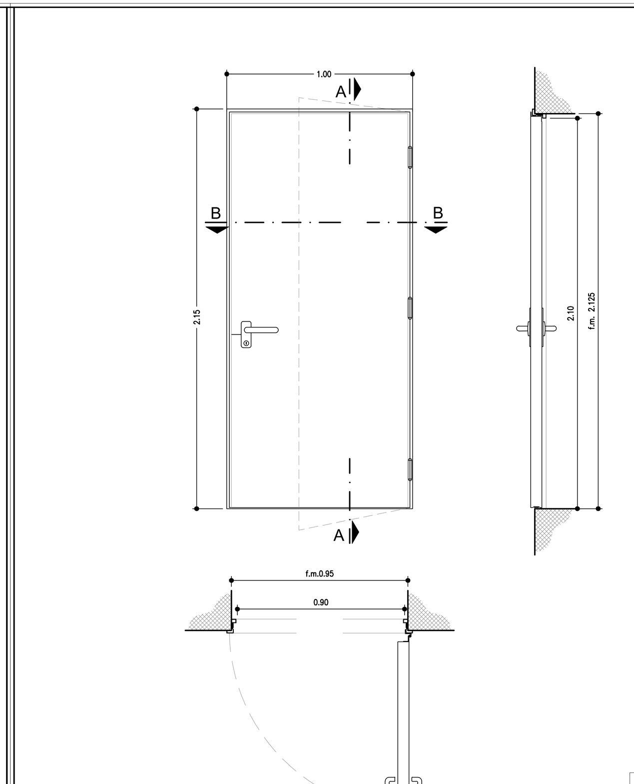

CODICE EPU PA.E.076

TIPOLOGIA
PORTA METALLICA AD UN BATTENTE

QUANTITA' 2

DIMENSIONI
PASSAGGIO NETTO: Larghezza 90 cm Altezza 210 cm
FORO MURO: Larghezza 95 cm Altezza 212,5 cm

RIF.DISEGNO SI3

CARATTERISTICHE
Struttura in profilati metallici. Finitura superficiale con vernice standard.

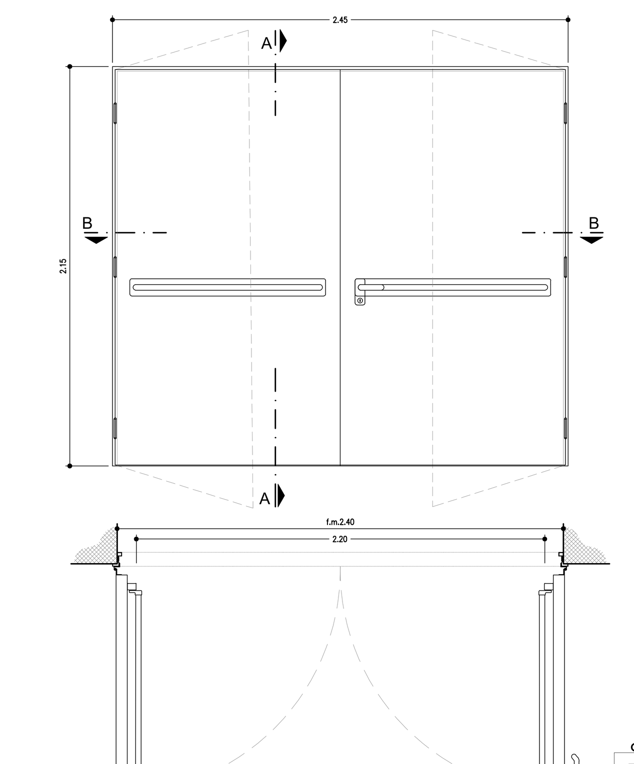

CODICE EPU PA.E.079

TIPOLOGIA
PORTA METALLICA A DUE BATTENTI DI SICUREZZA CON MANIGLIONE ANTIPANICO

1

DIMENSIONI
PASSAGGIO NETTO: Larghezza 220 cm Altezza 210 cm
FORO MURO: Larghezza 240 cm Altezza 212,5 cm

RIF.DISEGNO SI6

CARATTERISTICHE
Telaio in acciaio zincato, munito di fori per fissaggio. Battente realizzato in doppia lamiera, con pacco interno coibente ad alta densità, protetto nella zona della serratura con due strati di materiale a base di calcio solfato. Cerniere in acciaio con rotazione su doppio cuscinetto a sfere e rostro di tenuta posto fra le cerniere. Meccanismo di richiusura mediante molla aerea. Serratura completa di cilindro. Soglia inferiore certificata e maniglione antipanico interno sulle due ante. Certificazione SAC1 o equivalente. Finitura superficiale con vernice standard.

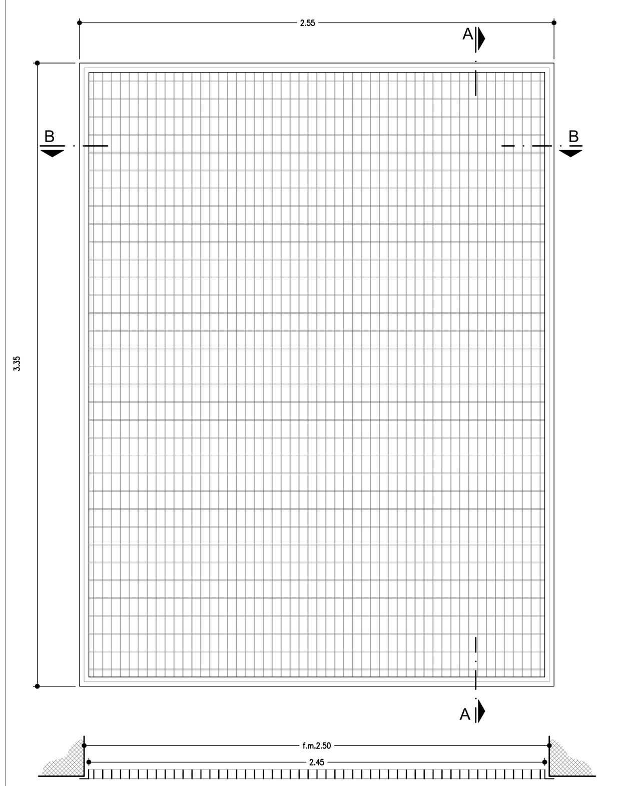

CODICE EPU PA.E.083

TIPOLOGIA
GRIGLIA DI VENTILAZIONE INTERNA IN ACCIAIO ZINCATO

QUANTITA' 3

DIMENSIONI
FORO MURO: Larghezza 250 cm Altezza 330 cm
PASSAGGIO NETTO: Larghezza 245 cm Altezza 325 cm

RIF.DISEGNO GI1

CARATTERISTICHE
Struttura amovibile in profilati di acciaio con maglia tipo Orsogril. Verniciatura con mano di fondo antiruggine applicata con procedimento elettrostatico ad essicazione in forno.

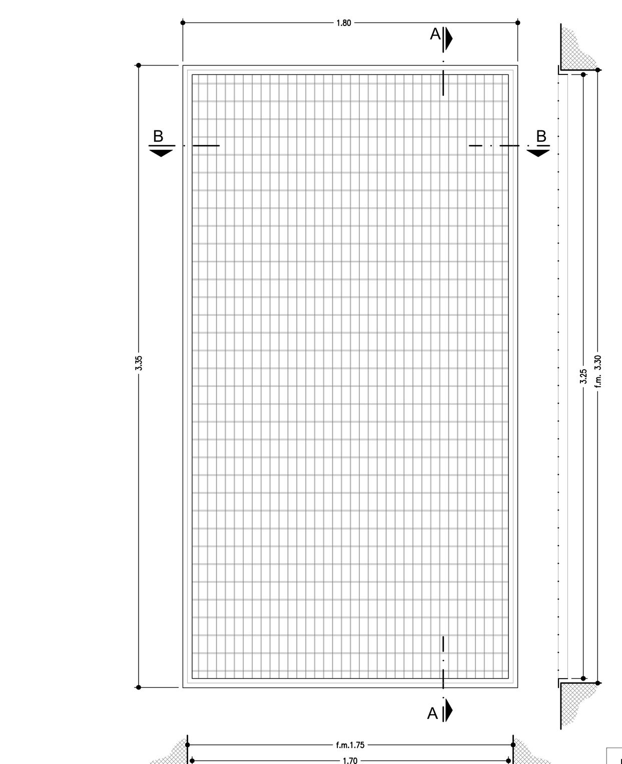

CODICE EPU PA.E.084

TIPOLOGIA
GRIGLIA DI VENTILAZIONE INTERNA IN ACCIAIO ZINCATO

QUANTITA' 1

DIMENSIONI
FORO MURO: Larghezza 175 cm Altezza 330 cm
PASSAGGIO NETTO: Larghezza 170 cm Altezza 325 cm

RIF.DISEGNO GI2

CARATTERISTICHE
Struttura amovibile in profilati di acciaio con maglia tipo Orsogril. Verniciatura con mano di fondo antiruggine applicata con procedimento elettrostatico ad essicazione in forno.

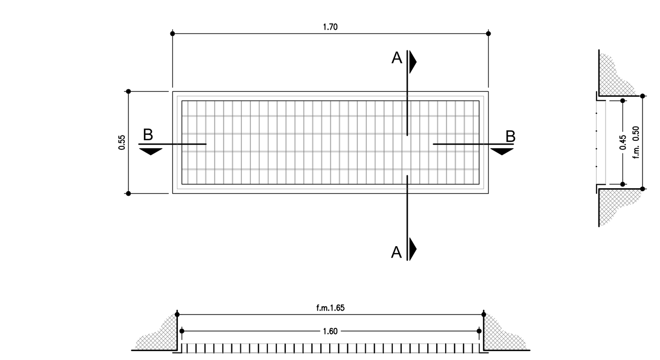

CODICE EPU PA.E.088

TIPOLOGIA
GRIGLIA DI VENTILAZIONE AMOVIBILE IN ACCIAIO ZINCATO

QUANTITA' 9

DIMENSIONI
FORO MURO: Larghezza 165 cm Altezza 50 cm
PASSAGGIO NETTO: Larghezza 160 cm Altezza 45 cm

RIF.DISEGNO GI6

CARATTERISTICHE
Struttura amovibile in profilati di acciaio con maglia tipo Orsogril. Verniciatura con mano di fondo antiruggine applicata con procedimento elettrostatico ad essicazione in forno.
Dimensioni effettive del vano da verificare mediante sopralluogo.

SCALA DI STAMPA: 1=1

autostrade per l'italia

NODO STRADALE E AUTOSTRADALE DI GENOVA

Adeguamento del sistema
A7 - A10 - A12

Lotto 1B - Opere propedeutiche - Secondo stralcio

PROGETTO ESECUTIVO

S2 - INTERCONNESSIONE DI VOLTRI

SIST. FINALE IMB. GALL. BRIC DEL CARMO SUD

CABINA ELETTRICA 1.3 ed USCITA SICUREZZA CUNICOLO

Abaco degli infissi

IL PROGETTISTA SPECIALISTICO	IL RESPONSABILE INTEGRAZIONE PRESTAZIONI SPECIALISTICHE	IL DIRETTORE TECNICO
Arch. Enrico Francesconi Ord. Arch. Milano n.16888 RESPONSABILE ARCHITETTURA E PAESAGGIO	Ing. Michele Pastorino Ord. Ingg. Savona N. A1104	Ing. Orlando Mazza Ord. Ingg. Pavia N. 1496 PROGETTAZIONE NUOVE OPERE AUTOSTRADALI

CODICE IDENTIFICATIVO												ORDINATORE
RIFERIMENTO PROGETTO			RIFERIMENTO DIRETTORIO				RIFERIMENTO ELABORATO					--
Codice Commessa	Lotto, Sub-Prog, Cod. Appalto	Fase	Capitolo	Paragrafo	W B S	Parte d'opera	Tip.	Disciplina	Progressivo	Rev.		SCALA
110721	LL1B	PE	S2	G02	GF02S	CBE13	D	A U A	5505	- 2		1:20

spea ENGINEERING gruppo Atlantia

PROJECT MANAGER:
Ing. Sara Frisiani
Ord. Ingg. Genova N. 9810A

SUPPORTO SPECIALISTICO: HYDEA

REDATTO: VERIFICATO:

REVISIONE	
n.	data
0	GIUGNO 2018
1	NOVEMBRE 2018
2	FEBBRAIO 2019
3	-
4	-

VISTO DEL COMMITTENTE
autostrade per l'italia
IL RESPONSABILE UNICO DEL PROCEDIMENTO
Ing. Alberto Selleri

VISTO DEL CONCEDENTE
Ministero delle Infrastrutture e dei Trasporti
DIPARTIMENTO PER LE INFRASTRUTTURE, GLI AFFARI GENERALI ED IL PERSONALE
STRUTTURA DI VIGILANZA SULLE CONCESSIONARIE AUTOSTRADALI

IL PRESENTE DOCUMENTO NON POTRA' ESSERE COPIATO, RIPRODOTTO O ALTRIMENTI PUBBLICATO, IN TUTTO O IN PARTE, SENZA IL CONSENSO SCRITTO DELLA SOC. AUTOSTRADE PER L'ITALIA S.P.A.. OGNI UTILIZZO NON AUTORIZZATO SARA' PERSEGUITO A NORMA DI LEGGE.
THIS DOCUMENT MAY NOT BE COPIED, REPRODUCED OR PUBLISHED, EITHER IN PART OR IN ITS ENTIRETY, WITHOUT THE WRITTEN PERMISSION OF SOC. AUTOSTRADE PER L'ITALIA S.P.A.. UNAUTHORIZED USE WILL BE PROSECUTED BY LAW.