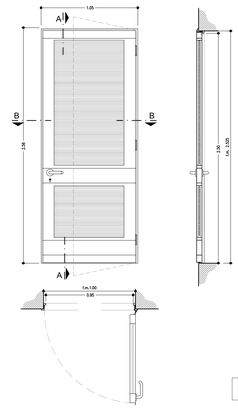

CODICE EPU PA.E.033

TIPOLOGIA PORTA AD UN BATTENTE IN ALLUMINIO CON LAMELLE ORIZZONTALI

QUANTITA' 2

DIMENSIONI
PASSAGGIO NETTO: Larghezza 95 cm Altezza 250 cm
FORO MURO: Larghezza 100 cm Altezza 252,5 cm

RIF.DISEGNO SE2

CARATTERISTICHE
Struttura in profilati di alluminio anodizzato con griglia in lamelle orizzontali per permettere il passaggio dell'aria con opposta nel lato interno rete antinsetto 2,5x2,5mm. Sistema fermo porta su telaio. Dettagli, finiture, protezioni con trattamento protettivo contro la corrosione da salsedine.

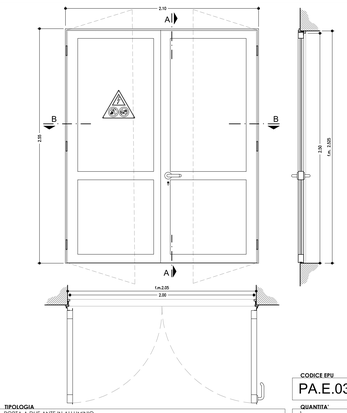

CODICE EPU PA.E.034

TIPOLOGIA PORTA A DUE ANTE IN ALLUMINIO

QUANTITA' 1

DIMENSIONI
PASSAGGIO NETTO: Larghezza 200cm Altezza 250 cm
FORO MURO: Larghezza 205 cm Altezza 252,5 cm

RIF.DISEGNO SE3

CARATTERISTICHE
Porta a due ante con struttura in profilati di alluminio anodizzato. Rompigoccia superiore e profilo ad L inferiore di protezione del gradino con montanti verticali da avvitare direttamente al calcestruzzo. Serratura completa di cilindro e sistema fermo porta su telaio. Dettagli, finiture, protezioni con trattamento protettivo contro la corrosione da salsedine.

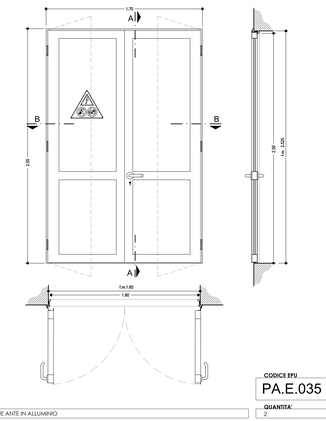

CODICE EPU PA.E.035

TIPOLOGIA PORTA A DUE ANTE IN ALLUMINIO

QUANTITA' 2

DIMENSIONI
PASSAGGIO NETTO: Larghezza 160 cm Altezza 250 cm
FORO MURO: Larghezza 165 cm Altezza 252,5 cm

RIF.DISEGNO SE4

CARATTERISTICHE
Porta a due ante con struttura in alluminio anodizzato. Rompigoccia superiore e profilo ad L inferiore di protezione del gradino con montanti verticali da avvitare direttamente al calcestruzzo. Serratura completa di cilindro e sistema fermo porta su telaio. Segnaletica di sicurezza su cartello in alluminio. Dettagli, finiture, protezioni con trattamento protettivo contro la corrosione da salsedine.

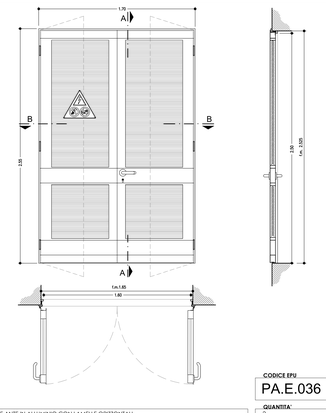

CODICE EPU PA.E.036

TIPOLOGIA PORTA A DUE ANTE IN ALLUMINIO CON LAMELLE ORIZZONTALI

QUANTITA' 2

DIMENSIONI
PASSAGGIO NETTO: Larghezza 160cm Altezza 250 cm
FORO MURO: Larghezza 165 cm Altezza 252,5 cm

RIF.DISEGNO SE5

CARATTERISTICHE
Struttura in profilati di alluminio anodizzato con griglia in lamelle orizzontali per permettere il passaggio dell'aria con opposta nel lato interno rete antinsetto 2,5x2,5mm. Sistema fermo porta su telaio. Segnaletica di sicurezza su cartello in alluminio. Dettagli, finiture, protezioni con trattamento protettivo contro la corrosione da salsedine.

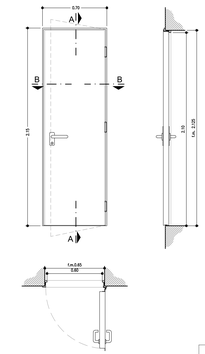

CODICE EPU PA.E.074

TIPOLOGIA PORTA METALLICA AD UN BATTENTE

QUANTITA' 1

DIMENSIONI
PASSAGGIO NETTO: Larghezza 60 cm Altezza 210 cm
FORO MURO: Larghezza 65 cm Altezza 212,5 cm

RIF.DISEGNO SI1

CARATTERISTICHE
Struttura in profilati mettalici. Finitura superficiale con vernice standard.

KEY-MAP

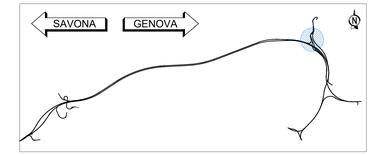

ELABORATI GRAFICI DI RIFERIMENTO

Vedi Tav. 110722-LL02-PE-A3-G12-GF12W-CBE28-D-AUA1500-2
Vedi Tav. 110722-LL02-PE-A3-G12-GF12W-CBE28-D-AUA1501-2
Vedi Tav. 110722-LL02-PE-A3-G12-GF12W-CBE28-D-AUA1502-2
Vedi Tav. 110722-LL02-PE-A3-G12-GF12W-CBE28-D-AUA1503-2

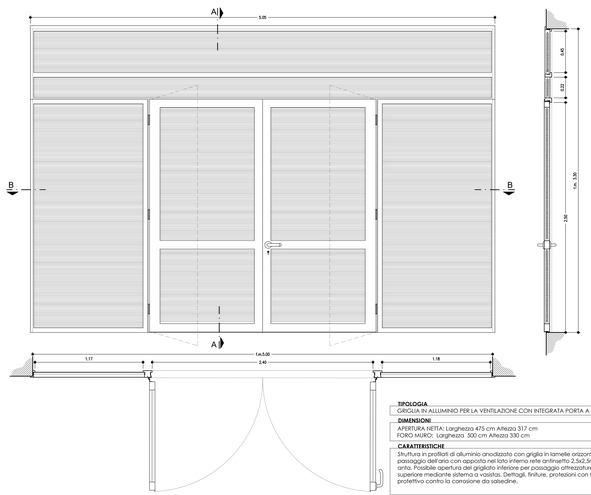

CODICE EPU PA.E.045

TIPOLOGIA GRIGLIA IN ALLUMINIO PER LA VENTILAZIONE CON INTEGRATA PORTA A DUE ANTE

QUANTITA' 1

DIMENSIONI
APERTURA NETTA: Larghezza 475 cm Altezza 317 cm
FORO MURO: Larghezza 500 cm Altezza 330 cm

RIF.DISEGNO SE14

CARATTERISTICHE
Struttura in profilati di alluminio anodizzato con griglia in lamelle orizzontali per permettere il passaggio dell'aria con opposta nel lato interno rete antinsetto 2,5x2,5mm e porta ad un anta. Possibile apertura del grigliato inferiore per passaggio attrezzature e di quello superiore mediante sistema a vasistas. Dettagli, finiture, protezioni con trattamento protettivo contro la corrosione da salsedine.

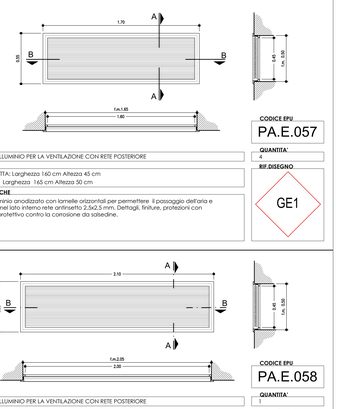

CODICE EPU PA.E.057

TIPOLOGIA GRIGLIA IN ALLUMINIO PER LA VENTILAZIONE CON RETE POSTERIORE

QUANTITA' 4

DIMENSIONI
APERTURA NETTA: Larghezza 160 cm Altezza 45 cm
FORO MURO: Larghezza 165 cm Altezza 50 cm

RIF.DISEGNO GE1

CARATTERISTICHE
Griglia in alluminio anodizzato con lamelle orizzontali per permettere il passaggio dell'aria e con opposta nel lato interno rete antinsetto 2,5x2,5 mm. Dettagli, finiture, protezioni con trattamento protettivo contro la corrosione da salsedine.

CODICE EPU PA.E.058

TIPOLOGIA GRIGLIA IN ALLUMINIO PER LA VENTILAZIONE CON RETE POSTERIORE

QUANTITA' 1

DIMENSIONI
APERTURA NETTA: Larghezza 200 cm Altezza 45 cm
FORO MURO: Larghezza 205 cm Altezza 50 cm

RIF.DISEGNO GE2

CARATTERISTICHE
Griglia in alluminio anodizzato con lamelle orizzontali per permettere il passaggio dell'aria e con opposta nel lato interno rete antinsetto 2,5x2,5 mm. Dettagli, finiture, protezioni con trattamento protettivo contro la corrosione da salsedine.

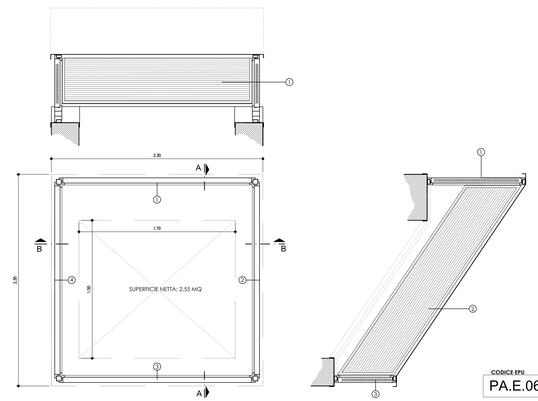

CODICE EPU PA.E.060

TIPOLOGIA CAMINO PER LA VENTILAZIONE IN ALLUMINIO

QUANTITA' 3

DIMENSIONI
DIMENSIONE NETTA CAMINO: Larghezza 150 cm Lunghezza 170 cm
SUPERFICIE LORDA GRIGLIA DI VENTILAZIONE 1: 1,8 MQ
SUPERFICIE LORDA GRIGLIA DI VENTILAZIONE 2 E 4: 1 MQ
SUPERFICIE LORDA GRIGLIA DI VENTILAZIONE 3: 1 MQ

RIF.DISEGNO GE4

CARATTERISTICHE
Camino alluminio anodizzato formato da profili scatolari quadrati e ricoperto da una lamiera con pendenza unica del 2%. Tale elemento di copertura avrà una struttura di supporto. Sono previste delle griglie di areazione a lamelle orizzontali su tutti e quattro i lati con opposto nel lato interno rete antinsetto 2,5x2,5 mm. Il camino verrà fissato sul calcestruzzo armato e presenterà una scossalina di 15 cm di altezza con rompicoggia. Dettagli, finiture, protezioni con trattamento protettivo contro la corrosione da salsedine.

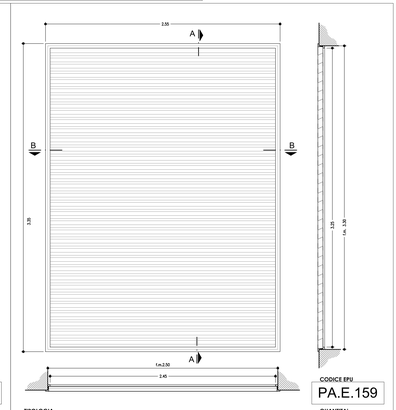

CODICE EPU PA.E.159

TIPOLOGIA GRIGLIA IN ALLUMINIO PER LA VENTILAZIONE

QUANTITA' 2

DIMENSIONI
APERTURA NETTA: Larghezza 245 cm Altezza 325 cm
FORO MURO: Larghezza 250 cm Altezza 330 cm

RIF.DISEGNO GE18

CARATTERISTICHE
Griglia amovibile in alluminio anodizzato con alette con profilo antigoccia (passo 100) con opposta nel lato interno rete antinsetto 2,5x2,5 mm. Dettagli, finiture, protezioni con trattamento protettivo contro la corrosione da salsedine.

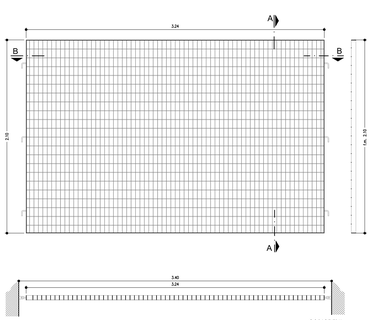

CODICE EPU PA.E.086

TIPOLOGIA GRIGLIA DI VENTILAZIONE IN ACCIAIO ZINCATO

QUANTITA' 1

DIMENSIONI
APERTURA NETTA: Larghezza 324 cm Altezza 210 cm
FORO MURO: Larghezza 340 cm

RIF.DISEGNO GI4

CARATTERISTICHE
Struttura amovibile in profilati di acciaio con maglia tipo Orsogril. Verniciatura con mano di fondo antiruggine applicata con procedimento elettrostatico ad essicazione in forno.

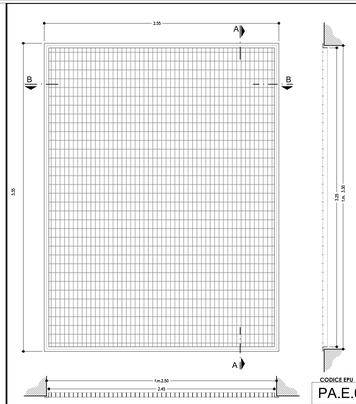

CODICE EPU PA.E.083

TIPOLOGIA GRIGLIA DI VENTILAZIONE INTERNA IN ACCIAIO ZINCATO

QUANTITA' 2

DIMENSIONI
FORO MURO: Larghezza 250 cm Altezza 330 cm
PASSAGGIO NETTO: Larghezza 245 cm Altezza 325 cm

RIF.DISEGNO GI1

CARATTERISTICHE
Struttura amovibile in profilati di acciaio con maglia tipo Orsogril. Verniciatura con mano di fondo antiruggine applicata con procedimento elettrostatico ad essicazione in forno.

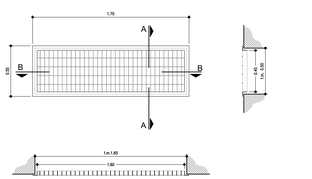

CODICE EPU PA.E.088

TIPOLOGIA GRIGLIA DI VENTILAZIONE AMOVIBILE IN ACCIAIO ZINCATO

QUANTITA' 12

DIMENSIONI
FORO MURO: Larghezza 165 cm Altezza 50 cm
PASSAGGIO NETTO: Larghezza 160 cm Altezza 45 cm

RIF.DISEGNO GI6

CARATTERISTICHE
Struttura amovibile in profilati di acciaio con maglia tipo Orsogril. Verniciatura con mano di fondo antiruggine applicata con procedimento elettrostatico ad essicazione in forno.
Dimensioni effettive del vano da verificare mediante sopralluogo.

SCALA DI STAMPA: 1=1

autostrade per l'italia

NODO STRADALE E AUTOSTRADALE DI GENOVA

Adeguamento del sistema
A7 - A10 - A12

Lotto 2 - Ambito Bolzaneto

PROGETTO ESECUTIVO

A3 - ADEGUAMENTO AUTOSTRADA A12

SIST. FIN. IMB. BRIC DU VENTO/BACCAN/POLCEVERA

GF12W

Cabina elettrica 2.8
Abaco infissi

IL PROGETTISTA SPECIALISTICO	IL RESPONSABILE INTEGRAZIONE PRESTAZIONI SPECIALISTICHE	IL DIRETTORE TECNICO
Arch. Enrico Francescon Ord. Arch. Milano n.16888 RESPONSABILE ARCHITETTURA E PAESAGGIO	Ing. Pietro Mele Ord. Ingg. Milano N. A30141	Ing. Orlando Mazza Ord. Ingg. Pavia N. 1496 PROGETTAZIONE NUOVE OPERE AUTOSTRADALI

CODICE IDENTIFICATIVO											ORDINATORE
RIFERIMENTI PROGETTO			RIFERIMENTI DIRETTORIO					RIFERIMENTI ELABORATO			
Codice Commessa	Lotto, Sub-Prog, Cod. Appalto	Fase	Capitolo	Paragrafo	W B S	Parte d'opera	Tip.	Disciplina	Progressivo	Rev.	scala
110722	LL02	PE	A3	G12	GF12W	CBE28	D	A U A	1505	- 3	SCALA 1:20

spea ENGINEERING per Atlantia

PROJECT MANAGER: Ing. Sara Frisiani, Ord. Ingg. Genova N. 5810A

SUPPORTO SPECIALISTICO: HYDEA

REDATTO:

VERIFICATO:

REVISIONE	
n.	data
0	LUGLIO 2016
1	OTTOBRE 2016
2	FEBBRAIO 2019
3	MARZO 2020
4	

VISTO DEL COMMITTENTE
autostrade per l'italia
IL RESPONSABILE UNICO DEL PROCEDIMENTO
Ing. Alberto Selleri

VISTO DEL CONCEDENTE
Ministero delle Infrastrutture e dei Trasporti
DIPARTIMENTO PER LA INFRASTRUTTURA, GLI AFFARI GENERALI ED IL PERSONALE
DIREZIONE GENERALE PER LA VIGILANZA SULLE CONCESSIONI AUTOSTRADALI E AUTOSTRADE

IL PRESENTE DOCUMENTO NON POTRA' ESSERE COPIATO, RIPRODOTTO O ALTRIMENTI PUBBLICATO, IN TUTTO O IN PARTE, SENZA IL CONSENSO SCRITTO DELLA SOC. AUTOSTRADE PER L'ITALIA S.P.A.. OGNI UTILIZZO NON AUTORIZZATO SARA' PERSEGUITO A NORMA DI LEGGE.
THIS DOCUMENT MAY NOT BE COPIED, REPRODUCED OR PUBLISHED, EITHER IN PART OR IN ITS ENTIRETY, WITHOUT THE WRITTEN PERMISSION OF SOC. AUTOSTRADE PER L'ITALIA S.P.A.. UNAUTHORIZED USE WILL BE PROSECUTED BY LAW.