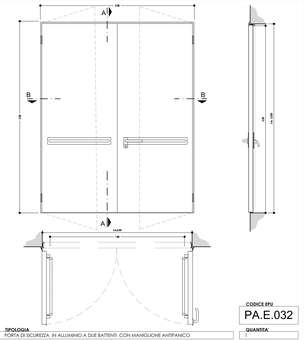

TIPOLOGIA
PORTA DI SICUREZZA IN ALLUMINIO A DUE BATTENTI CON MANIGLIONE ANTIPANICO

DIMENSIONI
PASSAGGIO NETTO: Larghezza 180 cm Altezza 250 cm
FORO MURO: Larghezza 200 cm Altezza 254 cm

CARATTERISTICHE
Telaio in alluminio anodizzato, munito di fori per fissaggio. Battente realizzato in doppia lamiera, con pacco interno coibente ad alta densità, protetto nella zona della serratura con due strati di materiale a base di calcio solfato. Cerniere in acciaio con rotazione su doppio cuscinetto a sfere e ritiro di tenuta posto fra le cerniere. Meccanismo di richiusura mediante molla aerea. Serratura completa di cilindro. Soglia inferiore certificata e maniglione antipanico interno sulle due ante. Certificazione SACI o equivalente. Dettagli, finiture, protezioni con trattamento protettivo contro la corrosione da salsedine.

CODICE EPU PA.E.032
QUANTITA' 1
RIF DISEGNO SE1

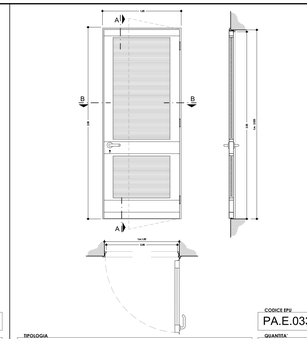

TIPOLOGIA
PORTA AD UN BATTENTE IN ALLUMINIO CON LAMELLE ORIZZONTALI

DIMENSIONI
PASSAGGIO NETTO: Larghezza 95 cm Altezza 250 cm
FORO MURO: Larghezza 100 cm Altezza 252,5 cm

CARATTERISTICHE
Struttura in profilati di alluminio anodizzato con griglia in lamelle orizzontali per permettere il passaggio dell'aria con opposto nel lato interno rete antinsetto 2,5x2,5mm. Sistema fermo porta su telaio. Dettagli, finiture, protezioni con trattamento protettivo contro la corrosione da salsedine.

CODICE EPU PA.E.033
QUANTITA' 2
RIF DISEGNO SE2

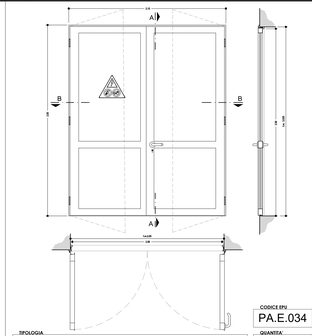

TIPOLOGIA
PORTA A DUE ANTE IN ALLUMINIO

DIMENSIONI
PASSAGGIO NETTO: Larghezza 200cm Altezza 250 cm
FORO MURO: Larghezza 205 cm Altezza 252,5 cm

CARATTERISTICHE
Porta a due ante con struttura in profilati di alluminio anodizzato. Rompiaccocia superiore e profilo sul s.inferiore di protezione del gradino con montanti verticali da avvitare direttamente al calcestruzzo. Serratura completa di cilindro e sistema fermo porta su telaio. Dettagli, finiture, protezioni con trattamento protettivo contro la corrosione da salsedine.

CODICE EPU PA.E.034
QUANTITA' 1
RIF DISEGNO SE3

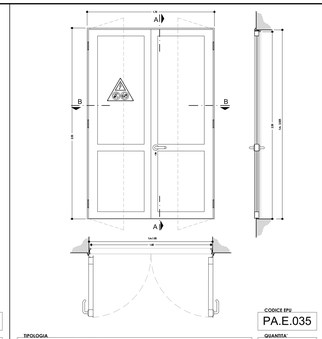

TIPOLOGIA
PORTA A DUE ANTE IN ALLUMINIO

DIMENSIONI
PASSAGGIO NETTO: Larghezza 160 cm Altezza 250 cm
FORO MURO: Larghezza 165 cm Altezza 252,5 cm

CARATTERISTICHE
Porta a due ante con struttura in alluminio anodizzato. Rompiaccocia superiore e profilo ad L inferiore di protezione del gradino con montanti verticali da avvitare direttamente al calcestruzzo. Serratura completa di cilindro e sistema fermo porta su telaio. Segnaletica di accessoio su cartello in alluminio. Dettagli, finiture, protezioni con trattamento protettivo contro la corrosione da salsedine.

CODICE EPU PA.E.035
QUANTITA' 2
RIF DISEGNO SE4

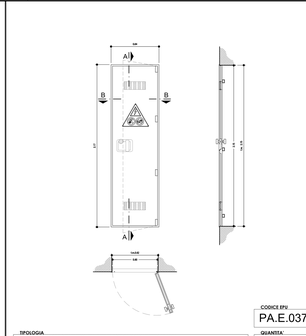

TIPOLOGIA
PORTA AD UN ANTA IN RESINA POLIESTERE "AREATA" OMOLOGATA ENEL

DIMENSIONI
PASSAGGIO NETTO: Larghezza 60 cm Altezza 215cm
FORO MURO: Larghezza 62 cm Altezza 215 cm

CARATTERISCHE
Porta in resina poliestere rinforzata con fibra di vetro SMC colore grigio ENEL, autoestinguente, secondo le prescrizioni ENEL DS 49F4. Grado di protezione IP 33 (CEI EN 60529) e IK 10 (CEI EN 50102). Realizzata secondo la specifica tecnica ENEL DS1511.
Telaio in resina sintetica da installare con zanche o murare.
Doppia anta apribile. Apertura a 110°

CODICE EPU PA.E.037
QUANTITA' 1
RIF DISEGNO SE6

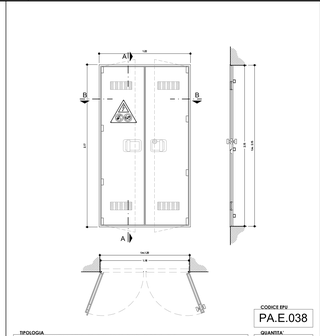

TIPOLOGIA
PORTA AD UN' ANTA IN RESINA POLIESTERE "AREATA" OMOLOGATA ENEL

DIMENSIONI
PASSAGGIO NETTO: Larghezza 118 cm Altezza 215cm
FORO MURO: Larghezza 120 cm Altezza 215 cm

CARATTERISCHE
Porta in resina poliestere rinforzata con fibra di vetro SMC colore grigio ENEL, autoestinguente, secondo le prescrizioni ENEL DS 49F4. Grado di protezione IP 33 (CEI EN 60529) e IK 10 (CEI EN 50102). Realizzata secondo la specifica tecnica ENEL DS1511.
Telaio in resina sintetica da installare con zanche o murare.
Doppia anta apribile. Apertura a 110°

CODICE EPU PA.E.038
QUANTITA' 1
RIF DISEGNO SE7

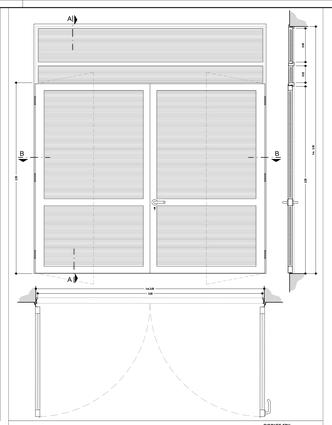

TIPOLOGIA
PORTA A DUE ANTE IN ALLUMINIO CON LAMELLE ORIZZONTALI

DIMENSIONI
PASSAGGIO NETTO: Larghezza 300 cm Altezza 250 cm
FORO MURO: Larghezza 305 cm Altezza 330 cm

CARATTERISCHE
Struttura in profilati di alluminio anodizzato con griglia in lamelle orizzontali per permettere il passaggio dell'aria con opposto nel lato interno rete antinsetto 2,5x2,5mm. Sistema fermo porta su telaio. Apertura del grigliato superiore a vasistas. Dettagli, finiture, protezioni con trattamento protettivo contro la corrosione da salsedine.

CODICE EPU PA.E.041
QUANTITA' 1
RIF DISEGNO SE10

KEY-MAP

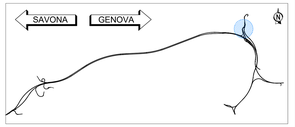

ELABORATI GRAFICI DI RIFERIMENTO

Vedi Tav. 110722-LL02-PE-A2-G11-GF11N-CBE29-D-AUA0511-2
Vedi Tav. 110722-LL02-PE-A2-G11-GF11N-CBE29-D-AUA0512-2
Vedi Tav. 110722-LL02-PE-A2-G11-GF11N-CBE29-D-AUA0513-2
Vedi Tav. 110722-LL02-PE-A2-G11-GF11N-CBE29-D-AUA0514-2

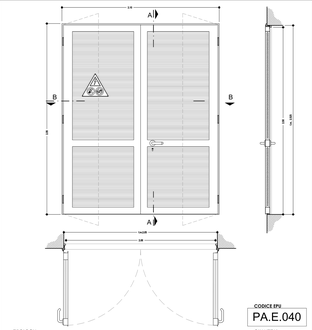

TIPOLOGIA
PORTA A DUE ANTE IN ALLUMINIO CON LAMELLE ORIZZONTALI

DIMENSIONI
PASSAGGIO NETTO: Larghezza 300cm Altezza 250 cm
FORO MURO: Larghezza 305 cm Altezza 252,5 cm

CARATTERISCHE
Struttura in profilati di alluminio anodizzato con griglia in lamelle orizzontali per permettere il passaggio dell'aria con opposto nel lato interno rete antinsetto 2,5x2,5mm. Sistema fermo porta su telaio. Segnaletica di accessoio su cartello in alluminio. Dettagli, finiture, protezioni con trattamento protettivo contro la corrosione da salsedine.

CODICE EPU PA.E.040
QUANTITA' 2
RIF DISEGNO SE9

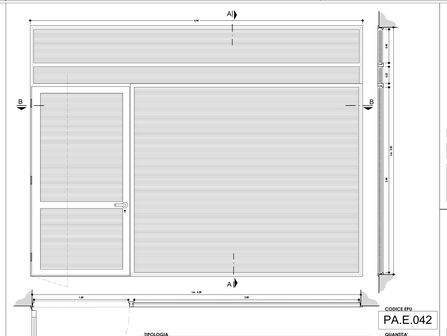

TIPOLOGIA
GRIGLIA IN ALLUMINIO PER LA VENTILAZIONE CON INTEGRATA PORTA DI ACCESSO

DIMENSIONI
APERTURA NETTA: Larghezza 426 cm Altezza 315 cm
FORO MURO: Larghezza 429 cm Altezza 330 cm

CARATTERISCHE
Struttura in profilati di alluminio anodizzato con griglia in lamelle orizzontali per permettere il passaggio dell'aria con opposto nel lato interno rete antinsetto 2,5x2,5mm e porta ad un anta. Possibile apertura del grigliato inferiore per passaggio attrezzature e di quello superiore mediante sistema a vasistas. Dettagli, finiture, protezioni con trattamento protettivo contro la corrosione da salsedine.

CODICE EPU PA.E.042
QUANTITA' 1
RIF DISEGNO SE11

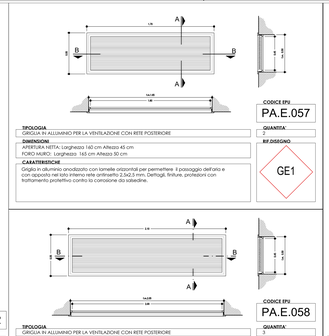

TIPOLOGIA
GRIGLIA IN ALLUMINIO PER LA VENTILAZIONE CON RITE POSTERIORE

DIMENSIONI
APERTURA NETTA: Larghezza 160 cm Altezza 45 cm
FORO MURO: Larghezza 165 cm Altezza 50 cm

CARATTERISCHE
Griglia in alluminio anodizzato con lamelle orizzontali per permettere il passaggio dell'aria e con opposto nel lato interno rete antinsetto 2,5x2,5 mm. Dettagli, finiture, protezioni con trattamento protettivo contro la corrosione da salsedine.

CODICE EPU PA.E.057
QUANTITA' 2
RIF DISEGNO GE1

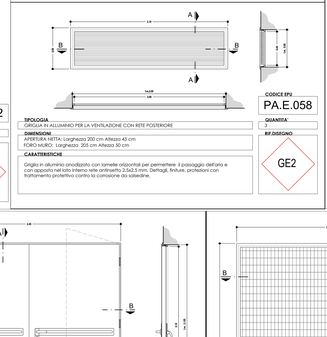

TIPOLOGIA
GRIGLIA IN ALLUMINIO PER LA VENTILAZIONE CON RITE POSTERIORE

DIMENSIONI
APERTURA NETTA: Larghezza 200 cm Altezza 45 cm
FORO MURO: Larghezza 205 cm Altezza 50 cm

CARATTERISCHE
Griglia in alluminio anodizzato con lamelle orizzontali per permettere il passaggio dell'aria e con opposto nel lato interno rete antinsetto 2,5x2,5 mm. Dettagli, finiture, protezioni con trattamento protettivo contro la corrosione da salsedine.

CODICE EPU PA.E.058
QUANTITA' 2
RIF DISEGNO GE2

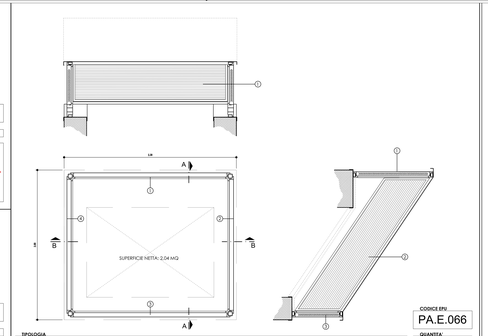

TIPOLOGIA
CAMINO PER LA VENTILAZIONE IN ALLUMINIO

DIMENSIONI
DIMENSIONE NETTA CAMINO: Larghezza 120 cm Lunghezza 170 cm
SUPERFICIE LORDA GRIGLIA DI VENTILAZIONE 1 :0,3 MQ
SUPERFICIE LORDA GRIGLIA DI VENTILAZIONE 2 E 4: 1,0 MQ
SUPERFICIE LORDA GRIGLIA DI VENTILAZIONE 3 : 1,2 MQ

CARATTERISCHE
Struttura in alluminio anodizzato formata da profili scatolari quadrati e ricoperta da una lamiera con pendenza unica del 2%. Tale elemento di copertura avrà una struttura di supporto. Sono previste delle griglie di areazione a lamelle orizzontali su tutti e quattro i lati con opposto nel lato interno rete antinsetto 2,5x2,5 mm. Il camino verrà fissato sul calcestruzzo armato e presenterà una scossalina di 15 cm di altezza con rompicoaggio. Dettagli, finiture, protezioni con trattamento protettivo contro la corrosione da salsedine.

CODICE EPU PA.E.066
QUANTITA' 3
RIF DISEGNO GE10

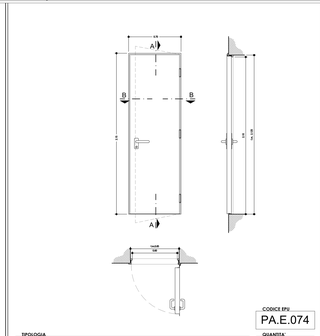

TIPOLOGIA
PORTA METALLICA AD UN BATTENTE

DIMENSIONI
PASSAGGIO NETTO: Larghezza 60 cm Altezza 210 cm
FORO MURO: Larghezza 65 cm Altezza 212,5 cm

CARATTERISCHE
Struttura in profilati metallici. Finitura superficiale con vernice standard.

CODICE EPU PA.E.074
QUANTITA' 1
RIF DISEGNO SI1

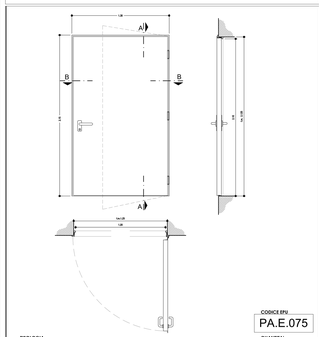

TIPOLOGIA
PORTA TAGLIAFUOCO AD UN BATTENTE REI 120

DIMENSIONI
PASSAGGIO NETTO: Larghezza 120 cm Altezza 210 cm
FORO MURO: Larghezza 125 cm Altezza 212,5 cm

CARATTERISCHE
Telaio in profilo d'acciaio zincato sp. mm. 15/10, con vano per l'inserimento della guarnizione termoespandente, munito di fori a pianche. Guarnizione termoespandente posta su lati del telaio. Battente in doppia lamiera d'acciaio zincato sp. mm. 9/10, con pacco interno coibente ad alta densità e protetto in serratura con due strati di materiale a base di calcio solfato. Finitura con polvere epossipoliestere goffrato. Cerniere in acciaio con rotazione su doppio cuscinetto a sfere e ritiro di tenuta posto fra le cerniere. Meccanismo di richiusura mediante molla inserita nelle cerniere. Ritorno di tenuta posto fra le due cerniere

CODICE EPU PA.E.075
QUANTITA' 1
RIF DISEGNO SI2

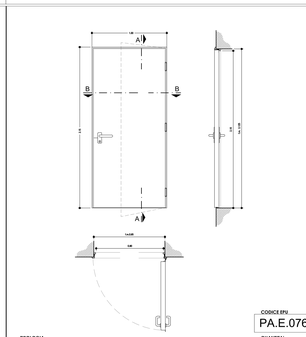

TIPOLOGIA
PORTA METALLICA AD UN BATTENTE

DIMENSIONI
PASSAGGIO NETTO: Larghezza 90 cm Altezza 210 cm
FORO MURO: Larghezza 95 cm Altezza 212,5 cm

CARATTERISCHE
Struttura in profilati metallici. Finitura superficiale con vernice standard.

CODICE EPU PA.E.076
QUANTITA' 1
RIF DISEGNO SI3

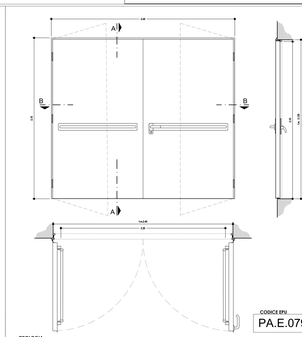

TIPOLOGIA
PORTA METALLICA A DUE BATTENTI DI SICUREZZA CON MANIGLIONE ANTIPANICO

DIMENSIONI
PASSAGGIO NETTO: Larghezza 220 cm Altezza 210 cm
FORO MURO: Larghezza 240 cm Altezza 212,5 cm

CARATTERISCHE
Telaio in acciaio zincato, munito di fori per fissaggio. Battente realizzato in doppia lamiera, con pacco interno coibente ad alta densità, protetto nella zona della serratura con due strati di materiale a base di calcio solfato. Cerniere in acciaio con rotazione su doppio cuscinetto a sfere e ritiro di tenuta posto fra le cerniere. Meccanismo di richiusura mediante molla aerea. Serratura completa di cilindro. Soglia inferiore certificata e maniglione antipanico interno sulle due ante. Certificazione SACI o equivalente. Finitura superficiale con vernice standard.

CODICE EPU PA.E.079
QUANTITA' 1
RIF DISEGNO SI6

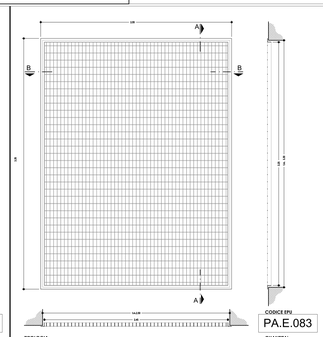

TIPOLOGIA
GRIGLIA DI VENTILAZIONE INTERNA IN ACCIAIO ZINCATO

DIMENSIONI
FORO MURO: Larghezza 250 cm Altezza 330 cm
PASSAGGIO NETTO: Larghezza 245 cm Altezza 325 cm

CARATTERISCHE
Struttura amovibile in profilati di acciaio con maglia tipo Orsogril. Verniciatura con mano di fondo antiruggine applicata con procedimento elettrostatico ad esicazione in forno.

CODICE EPU PA.E.083
QUANTITA' 4
RIF DISEGNO GI1

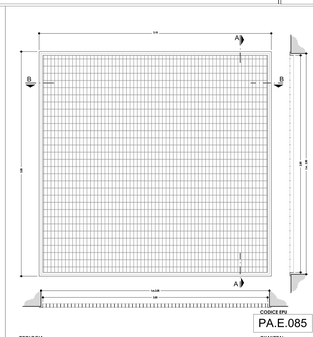

TIPOLOGIA
GRIGLIA DI VENTILAZIONE INTERNA IN ACCIAIO ZINCATO

DIMENSIONI
FORO MURO: Larghezza 305 cm Altezza 295 cm
PASSAGGIO NETTO: Larghezza 300 cm Altezza 290 cm

CARATTERISCHE
Struttura amovibile in profilati di acciaio con maglia tipo Orsogril. Verniciatura con mano di fondo antiruggine applicata con procedimento elettrostatico ad esicazione in forno.

CODICE EPU PA.E.085
QUANTITA' 1
RIF DISEGNO GI3

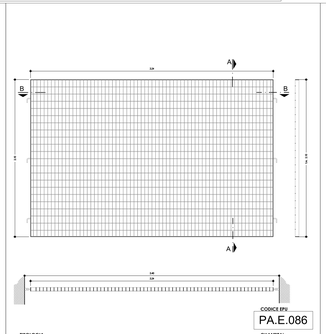

TIPOLOGIA
GRIGLIA DI VENTILAZIONE IN ACCIAIO ZINCATO

DIMENSIONI
FORO MURO: Larghezza 165 cm Altezza 50 cm
PASSAGGIO NETTO: Larghezza 160 cm Altezza 45 cm

CARATTERISCHE
Struttura amovibile in profilati di acciaio con maglia tipo Orsogril. Verniciatura con mano di fondo antiruggine applicata con procedimento elettrostatico ad esicazione in forno.
Dimensioni effettive del vano da verificare mediante sopralluogo.

CODICE EPU PA.E.086
QUANTITA' 1
RIF DISEGNO GI4

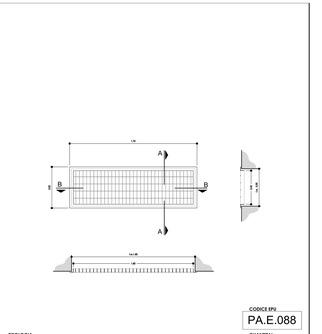

TIPOLOGIA
GRIGLIA DI VENTILAZIONE AMOVIBILE IN ACCIAIO ZINCATO

DIMENSIONI
FORO MURO: Larghezza 165 cm Altezza 50 cm
PASSAGGIO NETTO: Larghezza 160 cm Altezza 45 cm

CARATTERISCHE
Struttura amovibile in profilati di acciaio con maglia tipo Orsogril. Verniciatura con mano di fondo antiruggine applicata con procedimento elettrostatico ad esicazione in forno.
Dimensioni effettive del vano da verificare mediante sopralluogo.

CODICE EPU PA.E.088
QUANTITA' 13
RIF DISEGNO GI6

autostrade per l'italia

NODO STRADALE E AUTOSTRADALE DI GENOVA

Adeguamento del sistema
A7 - A10 - A12

Lotto 2 - Ambito Bolzaneto

PROGETTO ESECUTIVO

A2 - ADEGUAMENTO AUTOSTRADA A7

SIST. FIN. IMB. FORTE DIAMANTE/SAN ROCCO/POLCEVERA

GF11N

Cabina elettrica 2,9 e uscita cunicolo di sicurezza con centrale di ventilazione
Abaco infissi

IL PROGETTISTA SPECIALISTICO	IL RESPONSABILE INTEGRAZIONE PRESTAZIONI SPECIALISTICHE	IL DIRETTORE TECNICO
Arch. Enrico Franciosoni Ord. Arch. Milano n.16858 RESPONSABILE INTEGRAZIONE PRESTAZIONI SPECIALISTICHE	Ing. Pietro Mele Ord. Ing. Milano N. A30141	Ing. Orlando Maria Ord. Ing. Milano N. 13896 PROGETTAZIONE NUOVE OPERE AUTOSTRADALI

CODICE IDENTIFICATIVO																		
RIFERIMENTO PROGETTO							RIFERIMENTO ELABORATO									ORIGINALE		
Codice Commessa	Elab. Generale	Cod.	Capitolo	Progressivo	Fase Funz.	Fase Fisica	Tip.	Sistema	Progressivo	Rev.								
110722	LL02	PE	A2	G11	GF11N	CBE29	DA	UA	0516	- 2						SCALA 1:20		

spea ENGINEERING	PROJECT MANAGER Ing. Sara Frisiani Ord. Ing. Genova N. 5810A	SUPPORTO SPECIALISTICO HYDEA	REVISIONE
Atlantia	REDATTO:	VERIFICATO:	

REVISIONE		
Num.	data	descrizione
0	31/07/2018	EMISSIONE
1	31/10/2018	EMISSIONE
2	31/03/2020	EMISSIONE
3	-	-
4	-	-
5	-	-

VISTO DEL COMMITTENTE	VISTO DEL CONCEDENTE
autostrade per l'italia	Ministero delle Infrastrutture e dei Trasporti DIPARTIMENTO PER LA RETE STRADALE E AUTOSTRADALE DIRIGENTE DI DIVISIONE PER LA GESTIONE DELLA RETE AUTOSTRADALE

IL PRESENTE DOCUMENTO NON POTRA' ESSERE COPIATO, RIPRODOTTO O ALTRIMENTI PUBBLICATO, IN TUTTO O IN PARTE, SENZA IL CONSENSO SCRITTO DELLA SOC. AUTOSTRADE PER L'ITALIA S.P.A.. OGNI UTILIZZO NON AUTORIZZATO SARA' PERSEGUITO A NORMA DI LEGGE.
THIS DOCUMENT MAY NOT BE COPIED, REPRODUCED OR PUBLISHED, EITHER IN PART OR IN ITS ENTIRETY, WITHOUT THE WRITTEN PERMISSION OF SOC. AUTOSTRADE PER L'ITALIA S.P.A.. UNAUTHORIZED USE WILL BE PROSECUTED BY LAW.

SCALA DI STAMPA: 1=1