SEZIONI TRASVERSALI DI STATO SOVRAPPOSTO 1:200

PROFILO VS01C
SEZIONE 1
PROGRESSIVA 0.00

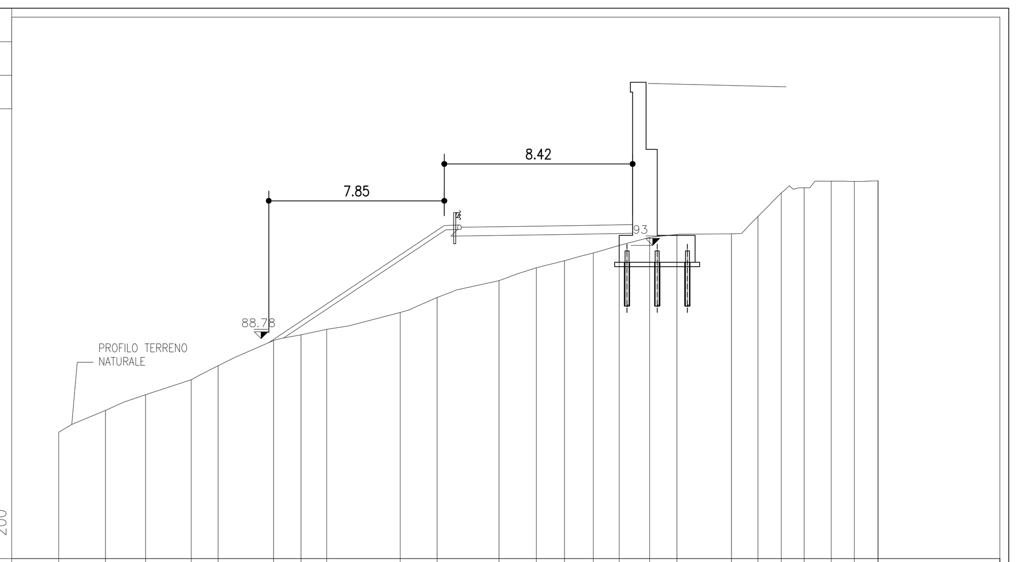

PROGRESSIVE TERRENO	20.00 17.90 16.11 14.07 12.86 10.39 9.16 8.01 4.72 3.07 0.30 1.36 2.63 3.91 5.07 6.44 7.65 10.10 11.28 12.32 13.35 14.56 15.59 16.65 16.66
PARZIALI TERRENO	2.10 1.79 2.04 1.21 2.47 1.23 1.15 3.29 1.65 2.77 1.66 1.27 1.28 1.16 1.37 1.21 2.45 1.18 1.04 1.03 1.21 1.03 1.06 0.01
QUOTE TERRENO	84.65 85.62 86.33 87.00 87.62 88.75 89.00 89.25 90.00 90.67 91.43 92.00 92.32 92.66 93.00 93.36 93.49 93.52 94.30 95.34 95.58 95.87 95.86 95.88 95.88
PROGRESSIVE PROGETTO	
PARZIALI PROGETTO	
QUOTE PROGETTO	

PROFILO VS01C
SEZIONE 8
PROGRESSIVA 70.00

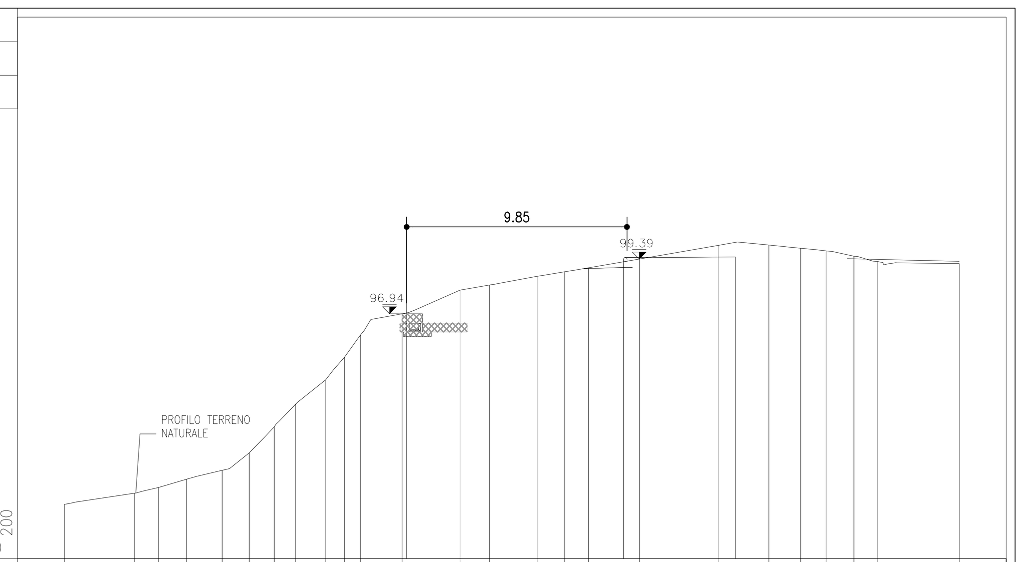

PROGRESSIVE TERRENO	20.00 16.88 15.80 14.54 12.95 11.74 10.62 9.66 8.32 7.48 6.76 4.91 2.31 1.00 1.13 2.37 3.43 5.70 9.23 11.50 12.92 14.05 15.30 16.34 20.00
PARZIALI TERRENO	3.12 1.08 1.26 1.59 1.21 1.12 0.96 1.34 0.84 0.72 1.85 2.60 1.31 2.13 1.24 1.06 2.27 3.53 2.27 1.42 1.13 1.25 1.04 3.66
QUOTE TERRENO	88.43 88.93 89.18 89.55 89.95 90.73 91.89 92.90 94.00 95.00 96.00 96.94 98.00 98.23 98.62 98.82 99.00 99.39 100.00 100.01 99.87 99.76 99.52 99.28 99.19
PROGRESSIVE PROGETTO	4.70 5.00 10.00
PARZIALI PROGETTO	9.70 5.00
QUOTE PROGETTO	99.19 99.36 99.49

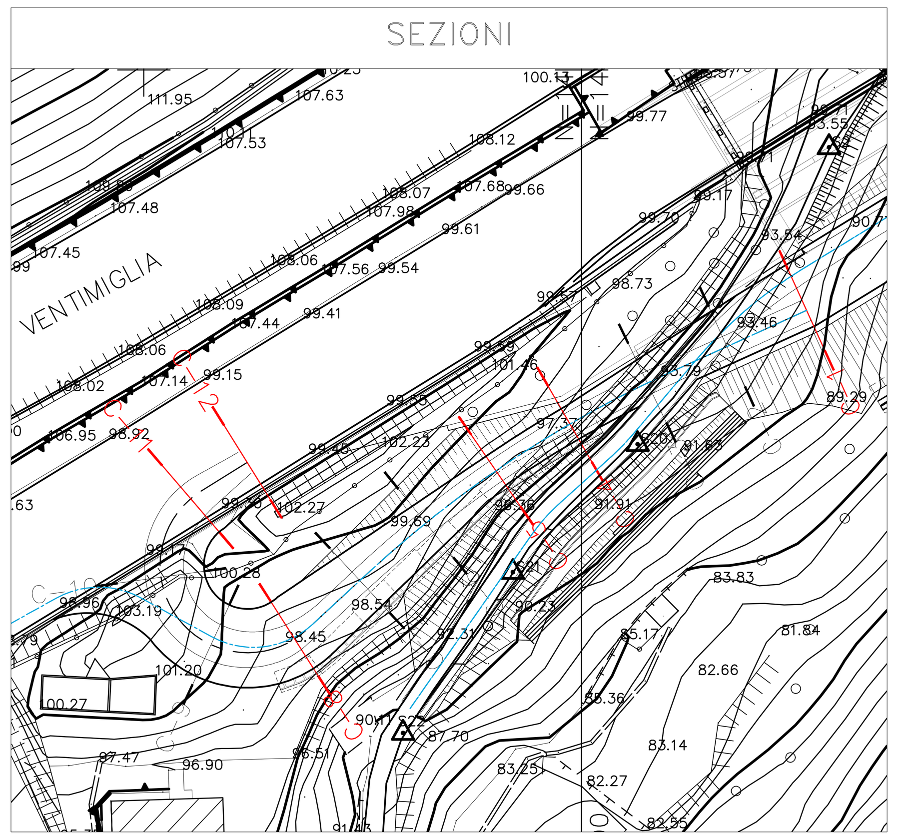

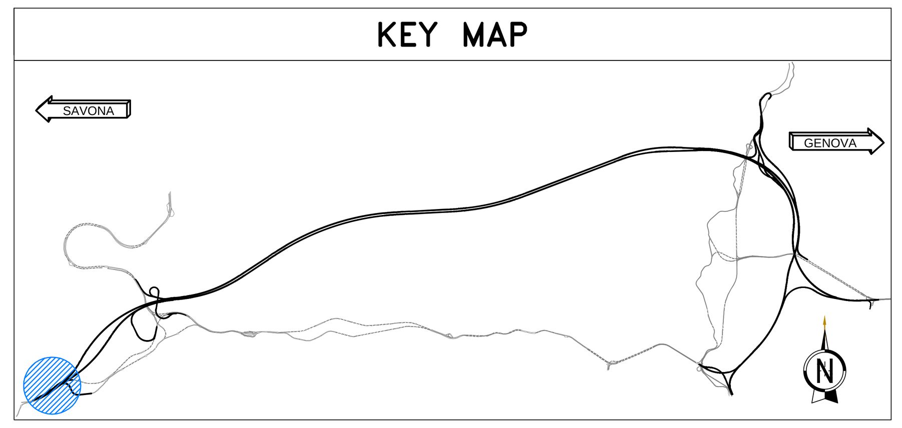

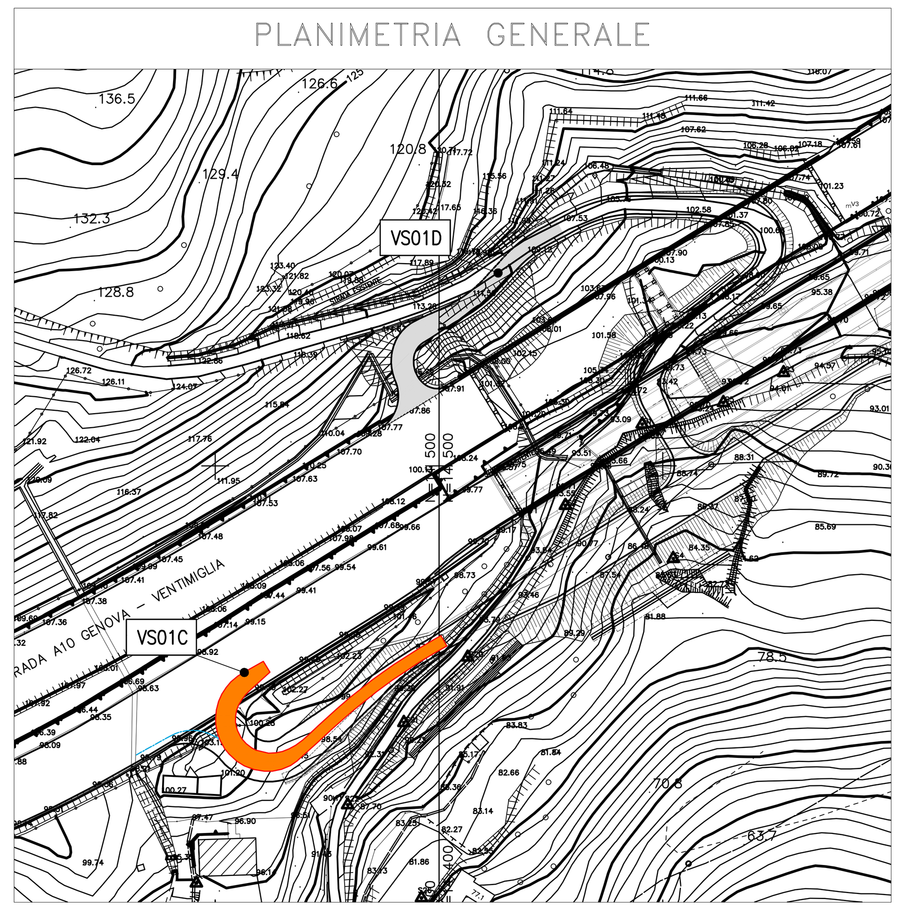

PROFILO VS01C
SEZIONE 4
PROGRESSIVA 30.00

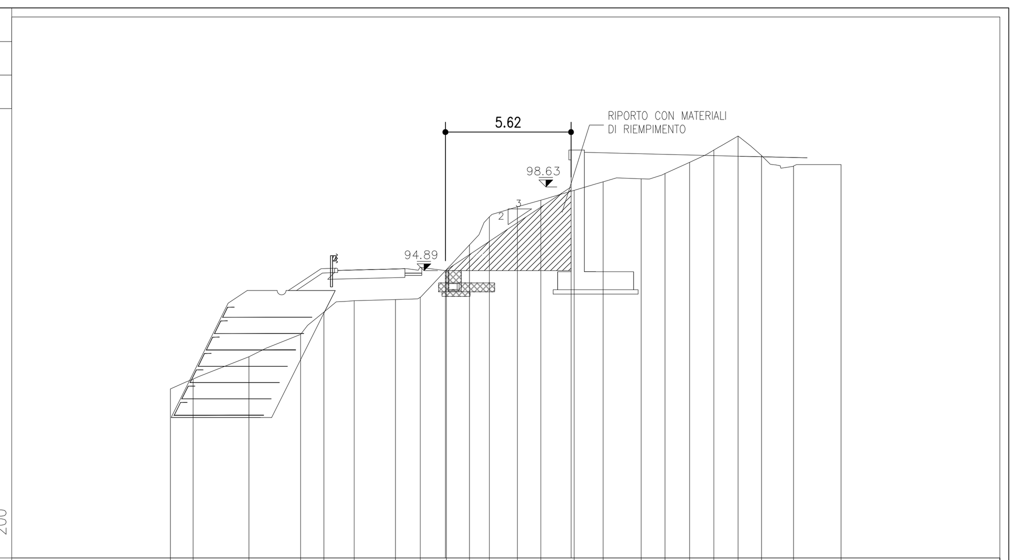

PROGRESSIVE TERRENO	15.00 13.98 11.49 9.17 8.14 6.78 4.93 3.83 2.66 1.62 0.73 0.52 1.57 3.06 4.35 6.06 7.12 8.22 9.31 10.39 11.44 12.87 15.00
PARZIALI TERRENO	1.02 2.49 2.32 1.03 1.36 1.85 1.10 1.17 1.04 0.89 1.25 1.05 1.49 1.29 1.71 1.06 1.10 1.09 1.08 1.05 1.43 2.13
QUOTE TERRENO	89.56 90.00 91.00 92.00 93.00 93.51 93.56 93.66 94.89 96.00 97.25 97.71 98.00 98.44 98.82 98.96 99.19 99.70 100.24 100.87 100.00 99.52 99.59
PROGRESSIVE PROGETTO	2.70 2.00 2.92
PARZIALI PROGETTO	4.70 0.92
QUOTE PROGETTO	95.79 95.84 96.45

PROFILO VS01C
SEZIONE 11
PROGRESSIVA 100.00

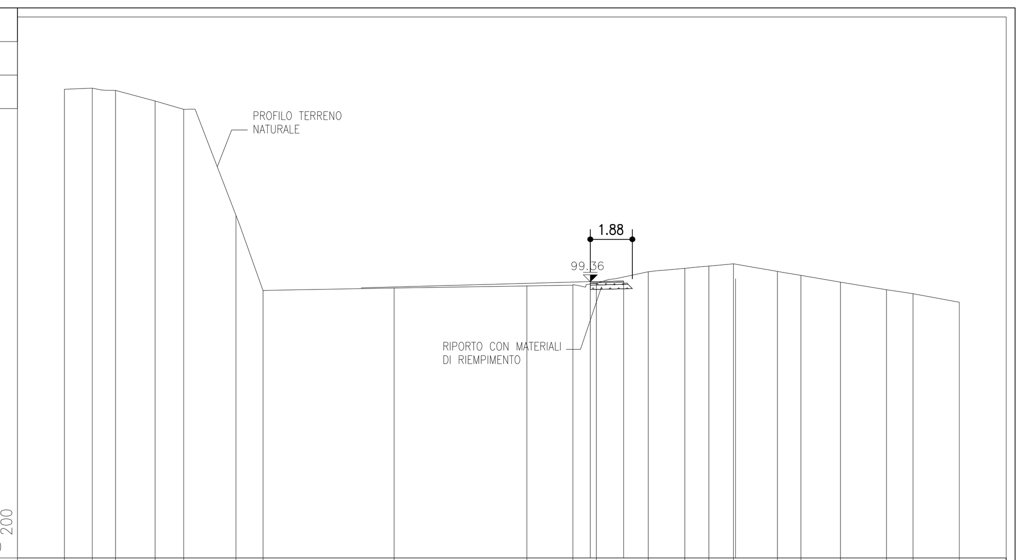

PROGRESSIVE TERRENO	20.00 18.76 17.71 15.94 14.66 12.33 11.12 5.27 0.68 2.73 3.78 6.10 7.73 8.81 9.91 11.88 12.92 14.70 16.75 17.94 20.00
PARZIALI TERRENO	1.24 1.05 1.77 1.28 2.33 1.21 5.85 5.95 2.05 1.05 2.32 1.63 1.08 1.10 1.97 1.04 1.78 2.05 1.19 2.06
QUOTE TERRENO	107.96 108.01 107.91 107.44 107.07 102.32 98.95 99.07 99.16 99.20 99.29 99.80 99.96 100.05 100.16 99.81 99.64 99.34 99.00 98.82 98.44
PROGRESSIVE PROGETTO	3.51 5.00 10.00
PARZIALI PROGETTO	1.49 5.00
QUOTE PROGETTO	99.35 99.39 99.49

PROFILO VS01C
SEZIONE 5
PROGRESSIVA 40.00

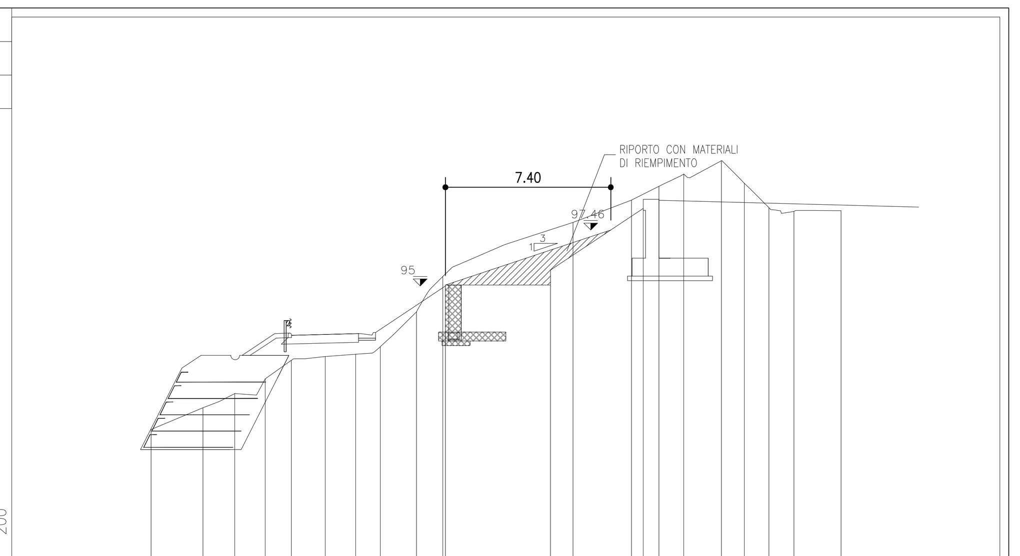

PROGRESSIVE TERRENO	15.86 13.54 12.12 10.76 9.59 8.08 6.71 5.62 4.00 2.82 0.06 3.01 5.63 6.85 7.96 9.65 10.67 11.77 12.89 15.00
PARZIALI TERRENO	2.32 1.42 1.36 1.17 1.51 1.37 1.09 1.62 1.18 2.76 3.07 2.62 1.22 1.11 1.69 1.02 1.10 1.12 2.11
QUOTE TERRENO	89.73 90.71 91.34 92.00 92.83 93.00 93.10 93.44 95.00 96.58 98.00 99.00 100.00 100.62 101.17 101.76 100.76 99.66 99.49 99.53
PROGRESSIVE PROGETTO	2.70 2.00 6.15
PARZIALI PROGETTO	4.70 4.15
QUOTE PROGETTO	96.82 96.87 99.63

PROFILO VS01C
SEZIONE 12
PROGRESSIVA 110.00

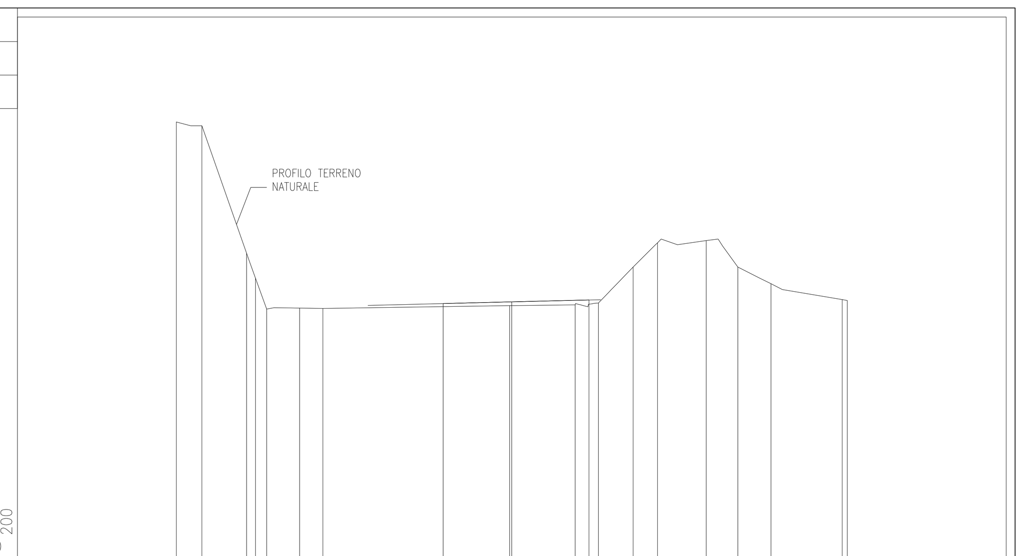

PROGRESSIVE TERRENO	15.00 13.85 11.86 11.46 10.96 9.49 8.45 0.10 2.84 3.88 5.43 6.51 8.69 10.11 11.58 14.77 15.00
PARZIALI TERRENO	1.15 1.99 0.40 0.50 1.47 1.04 8.35 2.94 1.04 1.55 1.08 2.18 1.42 1.47 3.19 0.23
QUOTE TERRENO	107.50 107.33 101.62 100.51 99.13 99.16 99.15 99.28 99.31 99.40 101.00 102.09 102.19 101.00 100.26 99.55 99.51
PROGRESSIVE PROGETTO	3.07 0.00 3.45
PARZIALI PROGETTO	3.07 3.45
QUOTE PROGETTO	99.37 99.44 99.53

autostrade per l'italia

NODO STRADALE E AUTOSTRADALE DI GENOVA

Adeguamento del sistema
A7 - A10 - A12

LOTTO 8 - AMBITO OVEST POLCEVERA
TERZO STRALCIO (8C)

PROGETTO ESECUTIVO

CN - CANTIERIZZAZIONI

VIABILITA' DI CANTIERE

VS001 - Viabilita' di servizio Vesima

INTERVENTI DI RIPRISTINO
STATO SOVRAPPOSTO-DEMOLIZIONI VS01C

IL PROGETTISTA SPECIALISTICO	IL RESPONSABILE INTEGRAZIONE PRESTAZIONI SPECIALISTICHE	IL DIRETTORE TECNICO
Arch. Enrico Francesconi Ord. Arch. Milano n.16888 RESPONSABILE ARCHITETTURA E PAESAGGIO	Ing. Simona Comi Ord. Ingg. Milano n.A18014	Ing. Orlando Mazza Ord. Ingg. Pavia N. 1496 PROGETTAZIONE NUOVE OPERE AUTOSTRADALI

CODICE IDENTIFICATIVO

Codice Commessa	Lotto, Sub-Prog. Cod. Appalto	Fase	Capitolo	Paragrafo	W B S	Parte d'opera	Tip.	Disciplina	Progressivo	Rev.	ORDINATORE	SCALA
110728	LL8C	PE	CN	VCN	VS001	RPS00	D	A U A	4503	- 1	--	1:200

RIFERIMENTO PROGETTO / RIFERIMENTO DIRETTORIO / RIFERIMENTO ELABORATO

spea ENGINEERING gruppo Atlantia

PROJECT MANAGER: Ing. Sara Frisiani, Ord. Ingg. Genova N. 9810A

SUPPORTO SPECIALISTICO: PRJ ENGINEERING - STUDIO TECNICO ASSOCIATO DEGLI ARCH. L. FANTINI E D. BOSATRA, Via Della Resistenza n.129/B 20090 Buccinasco (MI), Tel. +39 02 45713271, team@prj-engineering.com

REDATTO: VERIFICATO:

REVISIONE n.	data
0	LUGLIO 2018
1	FEBBRAIO 2019
2	-
3	-
4	-

	VISTO DEL COMMITTENTE	VISTO DEL CONCEDENTE
	autostrade per l'italia IL RESPONSABILE UNICO DEL PROCEDIMENTO Ing. Alberto Selleri	Ministero delle Infrastrutture e dei Trasporti DIPARTIMENTO PER LE INFRASTRUTTURE, GLI AFFARI GENERALI ED IL PERSONALE STRUTTURA DI VIGILANZA SULLE CONCESSIONARIE AUTOSTRADALI

IL PRESENTE DOCUMENTO NON POTRA' ESSERE COPIATO, RIPRODOTTO O ALTRIMENTI PUBBLICATO, IN TUTTO O IN PARTE, SENZA IL CONSENSO SCRITTO DELLA SOC. AUTOSTRADE PER L'ITALIA S.P.A.. OGNI UTILIZZO NON AUTORIZZATO SARA' PERSEGUITO A NORMA DI LEGGE.
THIS DOCUMENT MAY NOT BE COPIED, REPRODUCED OR PUBLISHED, EITHER IN PART OR IN ITS ENTIRETY, WITHOUT THE WRITTEN PERMISSION OF SOC. AUTOSTRADE PER L'ITALIA S.P.A.. UNAUTHORIZED USE WILL BE PROSECUTED BY LAW.

SCALA DI STAMPA: 1=1