TRATTI C-D / E-F 1:100

SEZIONE 1-1

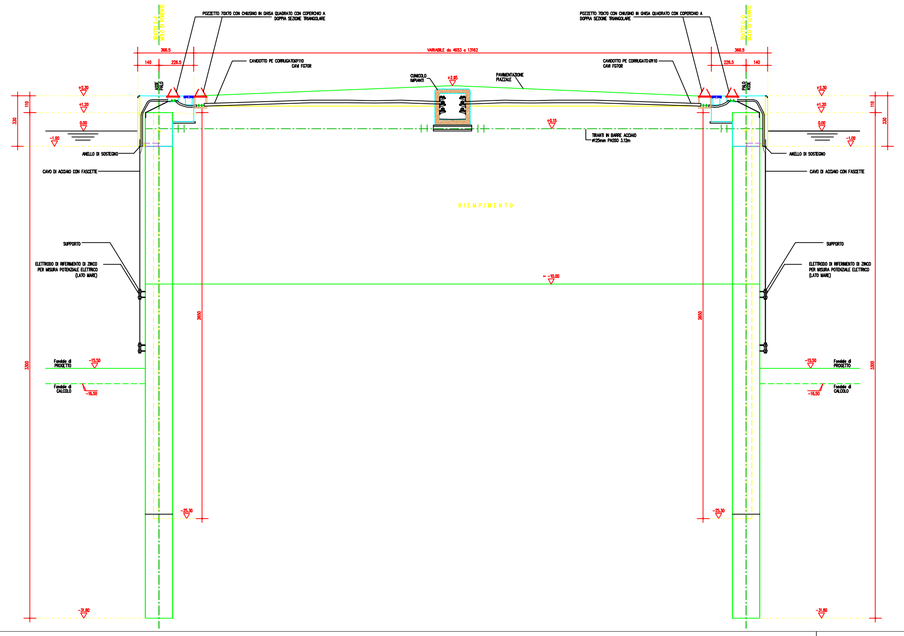

PARTICOLARE IMPIANTO DI PROTEZIONE CATODICA (PIANTA)

(Scala 1:200)

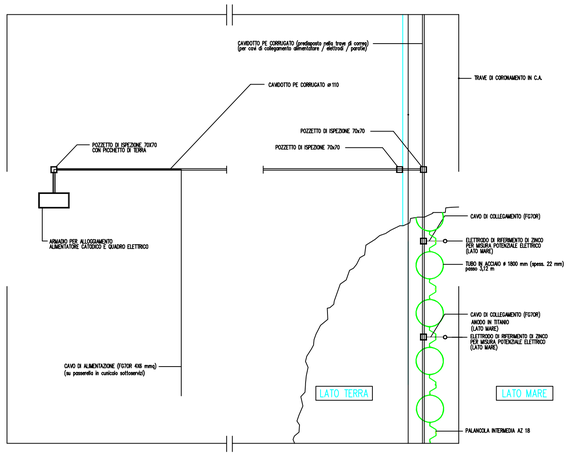

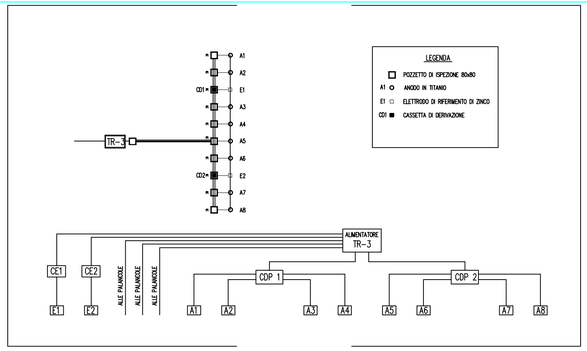

SCHEMA TIPO IMPIANTO DI PROTEZIONE CATODICA

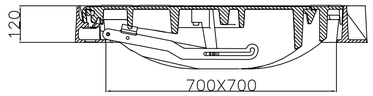

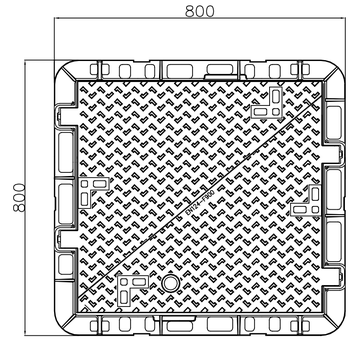

CHIUSINO PER POZZETTI SU TRAVE DI CORREA

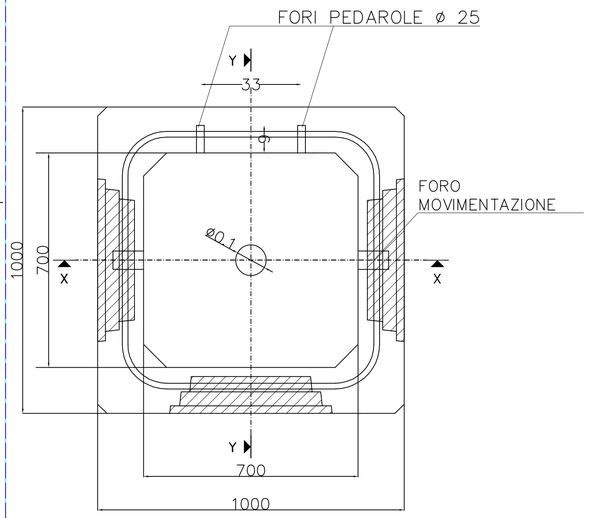

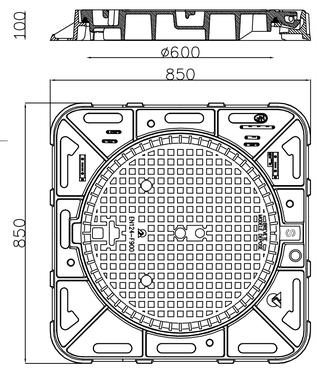

POZZETTO E CHIUSINO ATTRAVERSAMENTI BANCHINA

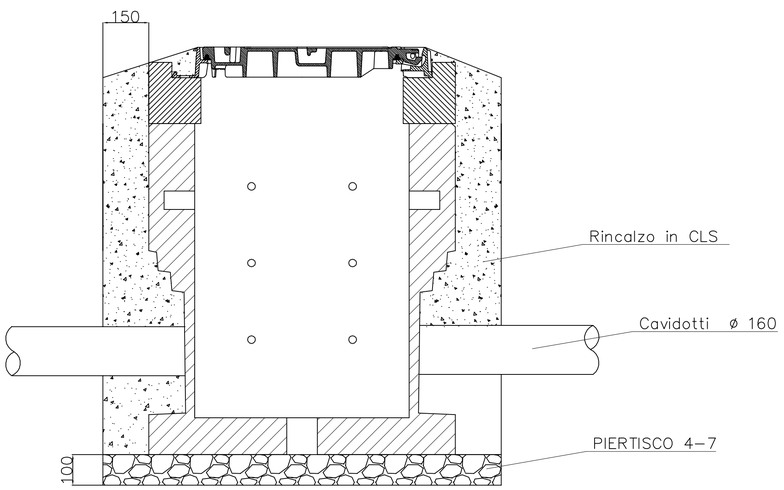

PARTICOLARE QUADRO ALIMENTATORE CATODICO

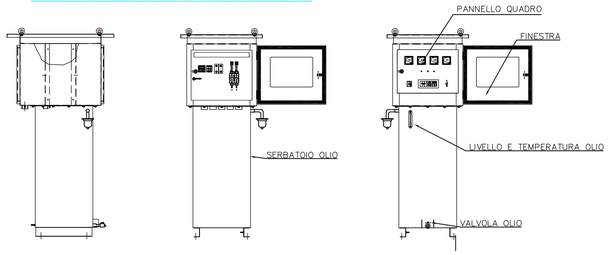

PARTICOLARE ZONA DA VERNICIARE

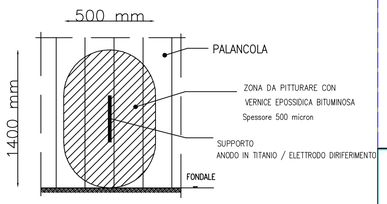

PARTICOLARE CONNESSIONE NEGATIVA

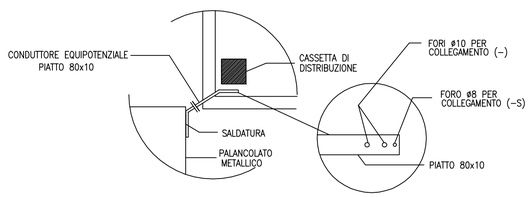

PARTICOLARE ANELLO DI SOSTEGNO ANODO/ELETTRODO

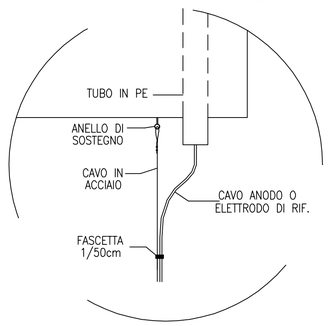

CONTENITORE ANODO IN TITANIO (1:10)

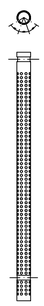

CONTENITORE ELETTRODO DI RIFERIMENTO (1:10)

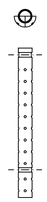

PARTICOLARE SUPPORTO ANODO / ELETTRODO (1:10)

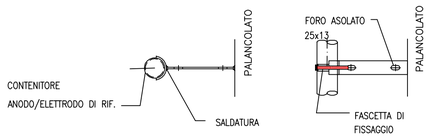

AUTORITA' PORTUALE
SALERNO

PORTO COMMERCIALE DI SALERNO
LAVORI DI PROLUNGAMENTO DEL MOLO TRAPEZIO

PROGETTO DEFINITIVO

ELABORATO :
SISTEMA DI PROTEZIONE CATODICA
Sezione tipo - Particolari
SCALA 1:200 - 1:10

Il R.U.P.
Ing. Elena Valentino

I Progettisti
2^ AREA - TECNICA
Arch. Corrado Olivieri
Ing. Gianluigi Lalicata
Geom. Pasquale Memoli
Geom. Luigi Monetti
Geom. Enrico Leone

data: GIUGNO 2013
Pratica TE/59PC01
TAV.
C15

Riproduzione vietata ai sensi di legge se non autorizzata dal progettista - Autorità Portuale di Salerno (Legge n. 84/94; D.P.R. 210.06.93 n.G.U.n. 175 del 26.07.00) - Porto di Salerno (Cat. 2 - Classe 1) - Riproduzione vietata ai sensi di legge se non autorizzata dal progettista