Autorità di Sistema Portuale
del Mare Adriatico Orientale
Porti di Trieste e Monfalcone

PROGETTO AdSP n. 1951

Estensione delle infrastrutture comuni per lo sviluppo del Punto Franco Nuovo nel porto di Trieste

CUP: C94E21000/ 60001

NAPPA
GERARDO
28.08.2023
13:06:31
GMT+01:00

Progetto di Fattibilità Tecnico Economica

Fascicolo A– intervento PNC da autorizzare

GRUPPO DI PROGETTAZIONE:		
arch. Gerardo Nappa	AdSP MAO	Responsabile dell'integrazione e Coordinatore per la Sicurezza in fase di Progettazione
arch. Sofia Dal Piva	AdSP MAO	Progettazione generale
arch. Stefano Semenic	AdSP MAO	Progettazione generale
ing. Roberto Leoni	BITECNO S.r.l.	Sistema di trazione elettrica ferroviaria
ing. Saturno Minnucci	MINNUCCI ASSOCIATI S.r.l.	Impianti speciali e segnalamenti ferroviari
ing. Dario Fedrigo	ALPE ENGINEERING S.r.l.	Progettazione strutturale oo.cc. ferrovia e strade
ing. Andrea Guidolin p.i. Furio Benci	SQS S.r.l.	Progettazione della sicurezza
ing. Sara Agnoletto	HMR Ambiente S.r.l.	Progettazione MISP e cassa di colmata
p.i. Trivellato, dott. G. Malvasi, dott. S. Bartolomei	p.i. Antonio Trivellato d.i.	Modellazione rumore, atmosfera, vibrazioni
dott. Gabriele Cailotto ing. Anca Tamasan	NEXTECO S.r.l.	Studio di impatto ambientale e piano di monitoraggio ambientale
ing. Sebastiano Cristoforetti	CRISCON S.r.l.s.	Relazione di sostenibilità
ing. Tommaso Tassi	F&M Ingegneria S.p.A.	Progettazione degli edifici pubblici nel contesto dell'ex area "a caldo"
ing. Michele Titton	ITS s.r.l.	Connessione stradale alla GVT
RESPONSABILE UNICO DEL PROCEDIMENTO: ing. Paolo Crescenzi		

NOME FILE: 3STR_P_G_T-VIA_2AT_007_07_00.dwg	SCALA: 1:200
TITOLO ELABORATO: **QUADERNO DELLE SEZIONI RAMPA DIRETTA IN USCITA NORD**	ELABORATO: 3STR_P_G_T-VIA_2AT_007_07_00

Rev.	Data	Descrizione	Redatto	Verificato	Approvato
00	01/02/2023	Definitivo	M. Titton	S.Dal Piva	G.Nappa

NOTA: L'elaborato presenta riferimenti alle opere afferenti al fascicolo B non oggetto di autorizzazione, utili tuttavia alla comprensione degli interventi da autorizzare/realizzare. Per la puntuale individuazione di tali interventi si rimanda all'elaborato *1GNR_P_G_A-GEN_1GE_101_01_00 - Individuazione degli interventi.*

SEZIONE N.: 1
QT. PROGETTO: 19,818
DIST.PROG.: 0,000
DIST.SUCC.: 4,018

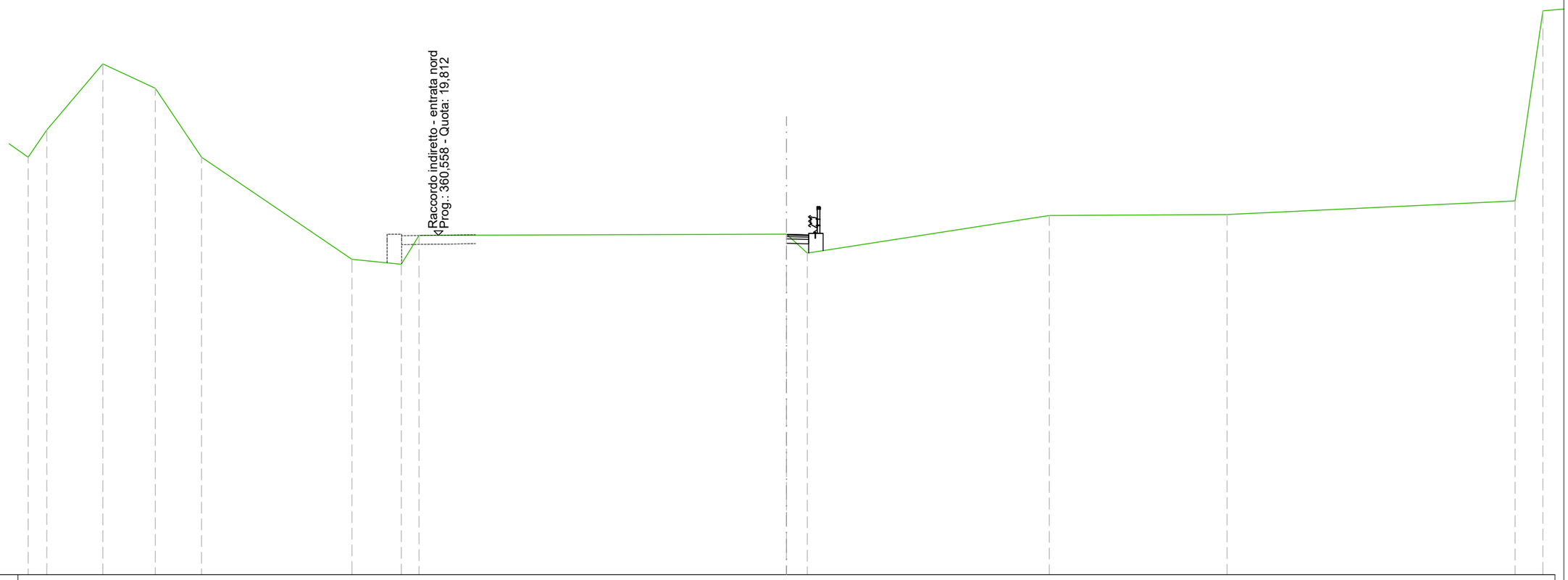

SCALA 1:200

QT.RIF. 4,224

PROGRESSIVE TERRENO	33,30	30,78	28,41	26,33	19,56	17,34	16,54	0,00	0,94	11,83	19,83	32,80				
QUOTE TERRENO	24,23	27,20	26,10	23,00	18,41	18,18	19,48	19,54	18,69	20,38	20,42	21,03				
DISTANZE PARZIALI TERRENO		2,52	2,36	2,08	6,77	2,22	0,80	16,54	0,94	10,89	8,00	12,97				
PROGRESSIVE PROGETTO								0,00	1,00	1,65						
QUOTE PROGETTO								19,53	19,57	19,57						
DISTANZE PARZIALI PROGETTO								1,00	0,65							

SEZIONE N.: 2
QT. PROGETTO: 19,755
DIST.PROG.: 4,018
DIST.PREC.: 4,018
DIST.SUCC.: 20,982

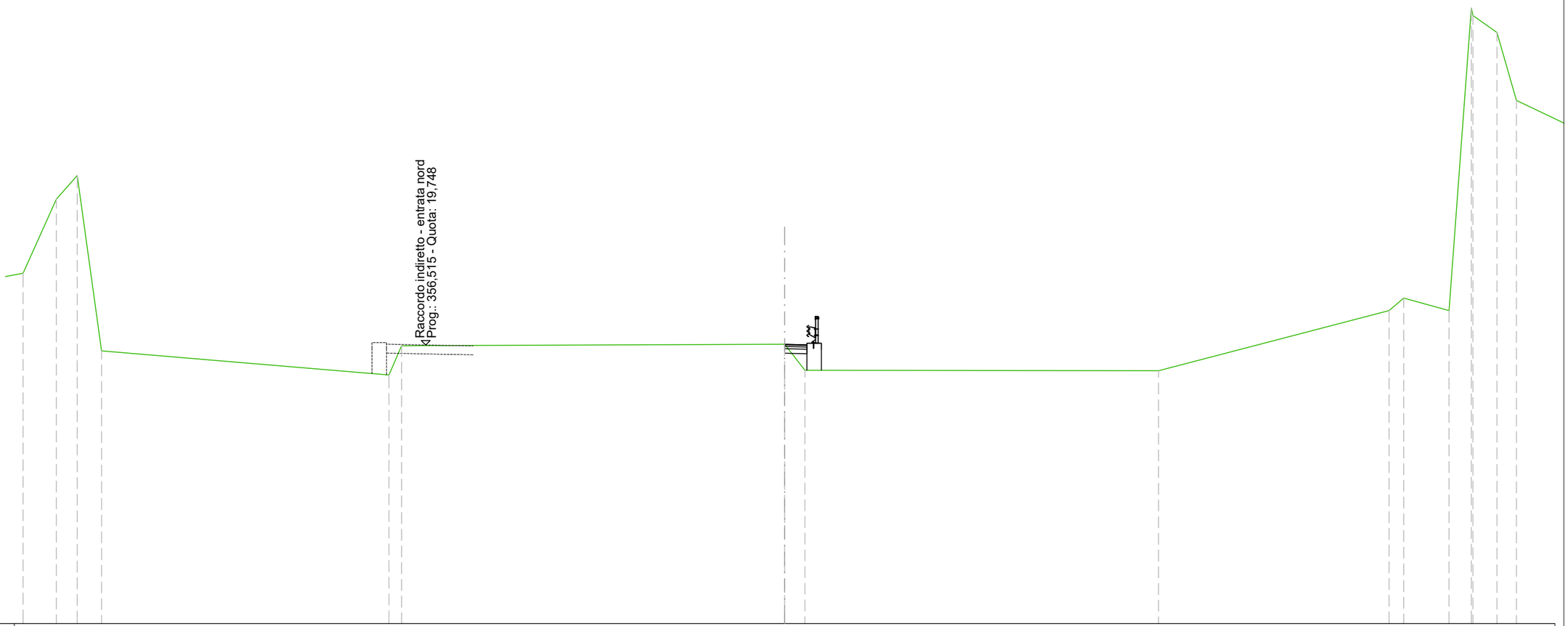

SCALA 1:200

QT.RIF. 6,947

PROGRESSIVE TERRENO	32,71	31,77	30,68				17,77	17,21			0,00	0,91			16,80			27,15	27,80	29,84	30,84	30,91	31,99	32,87
QUOTE TERRENO	26,00	27,06	19,19				18,11	19,42			19,49	18,32			18,30			21,00	21,56	21,00	34,58	34,25	33,48	30,44
DISTANZE PARZIALI TERRENO		0,94	1,09	12,91			0,57		17,21		0,91		15,89			10,35		0,66	2,04	1,00	1,08		0,87	
PROGRESSIVE PROGETTO											0,00	1,00	1,65											
QUOTE PROGETTO											19,49	19,53	19,53											
DISTANZE PARZIALI PROGETTO											1,00	0,65												

SEZIONE N.: 3
QT. PROGETTO: 19,424
DIST.PROG.: 25,000
DIST.PREC.: 20,982
DIST.SUCC.: 25,000

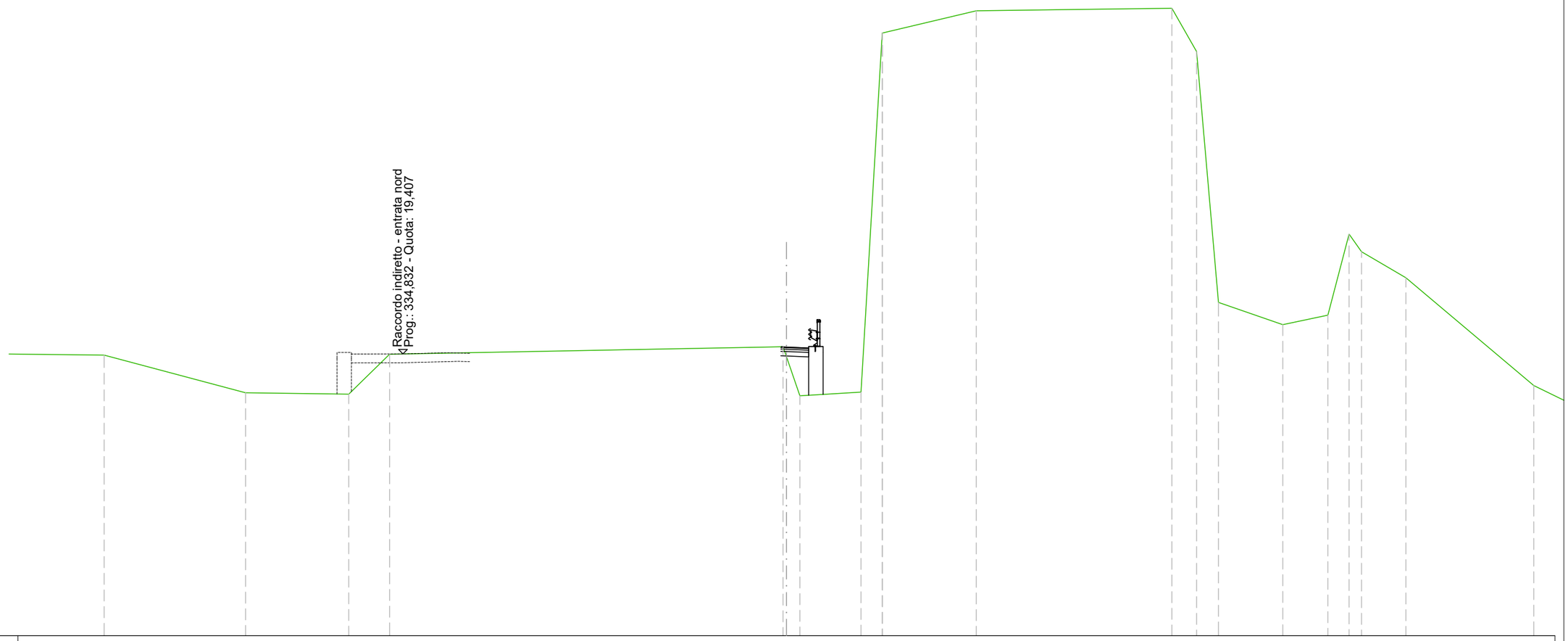

SCALA 1:200

QT.RIF. 6,735

PROGRESSIVE TERRENO	30,72	24,35	19,71	17,87	0,15	0,60	3,35	4,31	4,32	8,55	17,35	18,46	19,45	22,34	24,37	25,33	25,89	27,89						
QUOTE TERRENO	19,35	17,66	17,60	19,39	19,73	17,52	17,69	33,84	33,84	34,84	34,95	33,00	21,72	20,72	21,15	24,79	24,00	22,83						
DISTANZE PARZIALI TERRENO		6,37	4,65	1,84	17,71	0,60	2,75	0,96	4,22	8,81	1,11	0,98	2,90	2,03	0,95	0,56	2,00							
PROGRESSIVE PROGETTO						0,26	0,00	1,00	1,65															
QUOTE PROGETTO						19,72	19,71	19,74	19,74															
DISTANZE PARZIALI PROGETTO						1,00	0,65																	

SEZIONE N.: 4
QT. PROGETTO: 19,030
DIST.PROG.: 50,000
DIST.PREC.: 25,000
DIST.SUCC.: 14,502

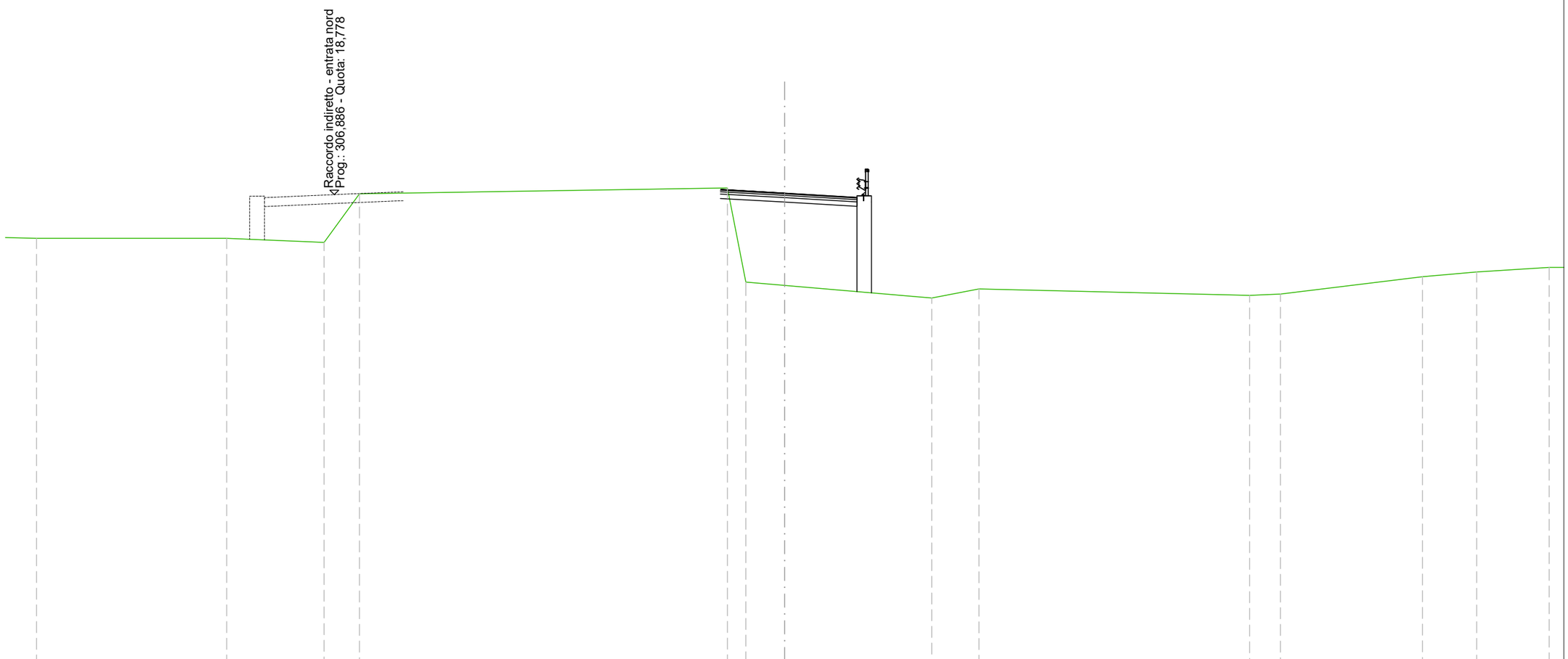

SCALA 1:200

QT.RIF. -2,182

PROGRESSIVE TERRENO	-33,60		-25,06		-20,69	-19,10				-2,57	-1,74	-0,00		-6,61	-8,73			-20,88	-22,27		-28,65	-31,08
QUOTE TERRENO	17,00		17,00		16,82	19,00				19,26	15,03	14,88		14,32	14,73			14,44	14,50		15,27	15,49
DISTANZE PARZIALI TERRENO		8,54		4,37	1,59		16,53			0,83	1,74		6,61	2,12		12,16		1,38		6,38	2,44	
PROGRESSIVE PROGETTO										-2,89		-0,00			-3,25	-3,90						
QUOTE PROGETTO										19,20		19,03			18,84	18,91						
DISTANZE PARZIALI PROGETTO											2,89		3,25		0,65							

SEZIONE N.: 5
QT. PROGETTO: 18,801
DIST.PROG.: 64,502
DIST.PREC.: 14,502
DIST.SUCC.: 8,710

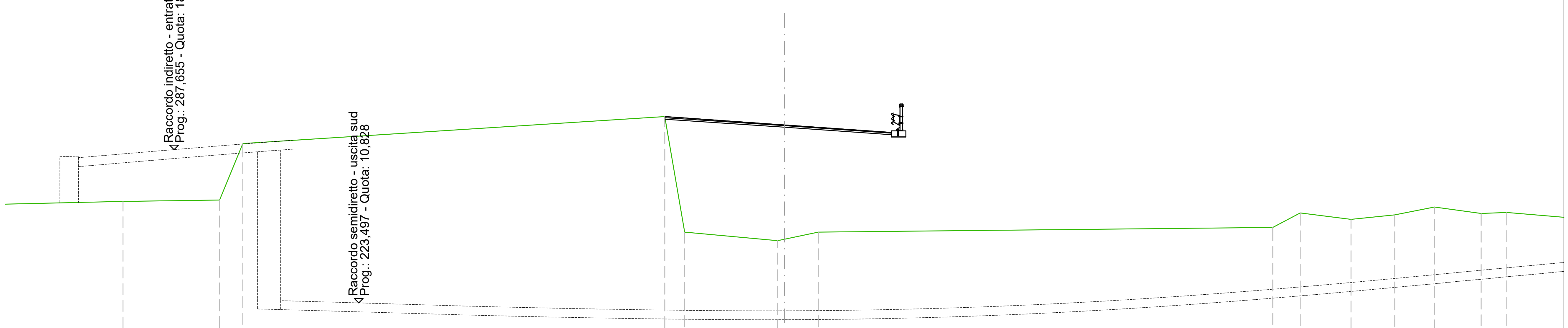

SCALA 1:200

QT.RIF. -4,491

PROGRESSIVE TERRENO	-29,71	-25,37	-24,33	-5,38	-4,48	-0,31	0,00	1,52	21,93	23,16	25,44	27,40	29,19	31,29	32,44
QUOTE TERRENO	15,38	15,44	17,97	19,18	14,00	13,62	13,68	14,00	14,21	14,86	14,57	14,77	15,12	14,83	14,88
DISTANZE PARZIALI TERRENO	4,34	1,05	18,95	0,89	4,18		1,52	20,41	1,23	2,28	1,96	1,78	2,10	1,15	

PROGRESSIVE PROGETTO	-5,37	-4,00	0,00	4,80	5,45
QUOTE PROGETTO	19,18	19,08	18,80	18,46	18,53
DISTANZE PARZIALI PROGETTO	1,37	4,00	4,80	0,65	

SEZIONE N.: 6
QT. PROGETTO: 18,636
DIST.PROG.: 73,212
DIST.PREC.: 8,710
DIST.SUCC.: 13,709

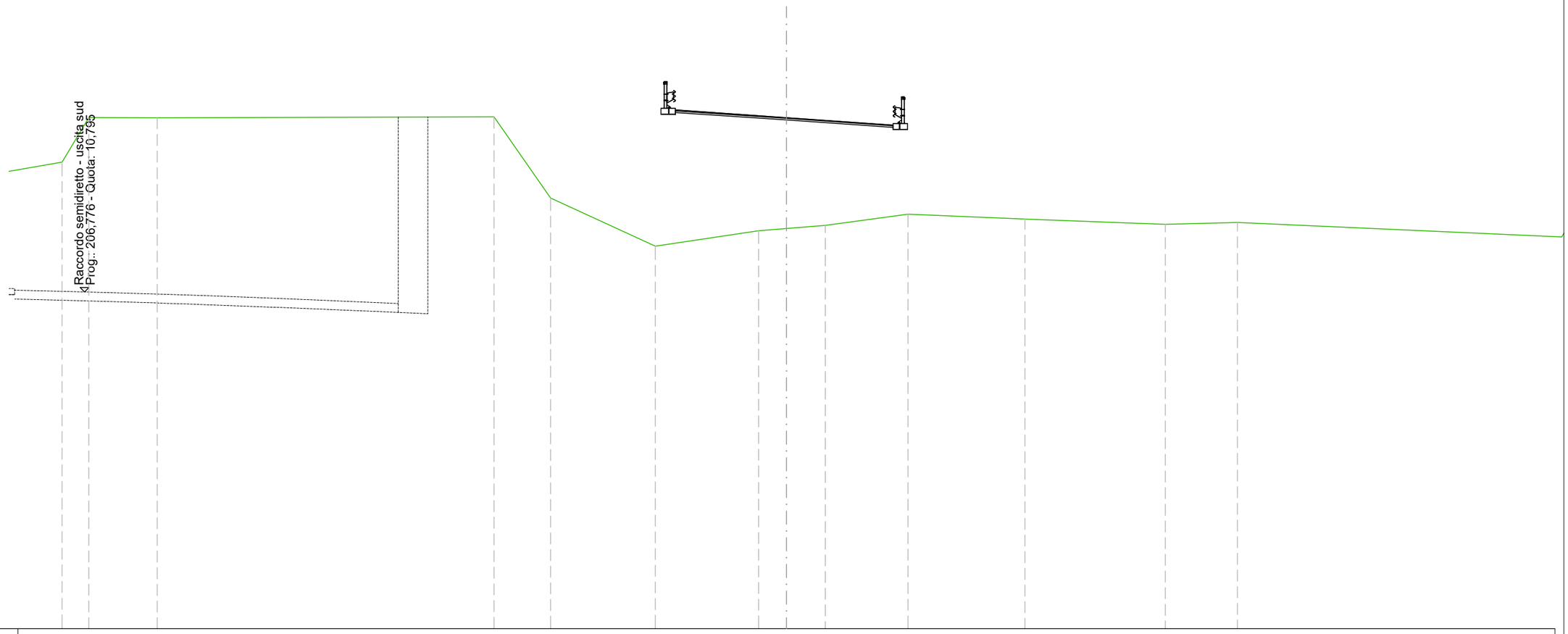

SCALA 1:200

QT.RIF. -4,360

PROGRESSIVE TERRENO	-32,61	-31,41	-28,33	-13,17	-10,62	-5,90	-1,25	0,00	1,75	5,47	10,73	17,05	20,30									
QUOTE TERRENO	16,64	18,64	18,63	18,68	15,02	12,86	13,55	13,65	13,79	14,29	14,07	13,84	13,92									
DISTANZE PARZIALI TERRENO		1,21	3,08	15,16	2,55	4,72	4,65	1,25	1,75	3,72	5,26	6,32	3,25									
PROGRESSIVE PROGETTO						-5,65	-5,00	-4,00	0,00		-4,80	-5,45										
QUOTE PROGETTO						19,06	18,99	18,92	18,64		18,30	18,37										
DISTANZE PARZIALI PROGETTO						0,65	1,00	4,00	4,80		0,65											

SEZIONE N.: 7
QT. PROGETTO: 18,232
DIST.PROG.: 86,921
DIST.PREC.: 13,709
DIST.SUCC.: 13,079

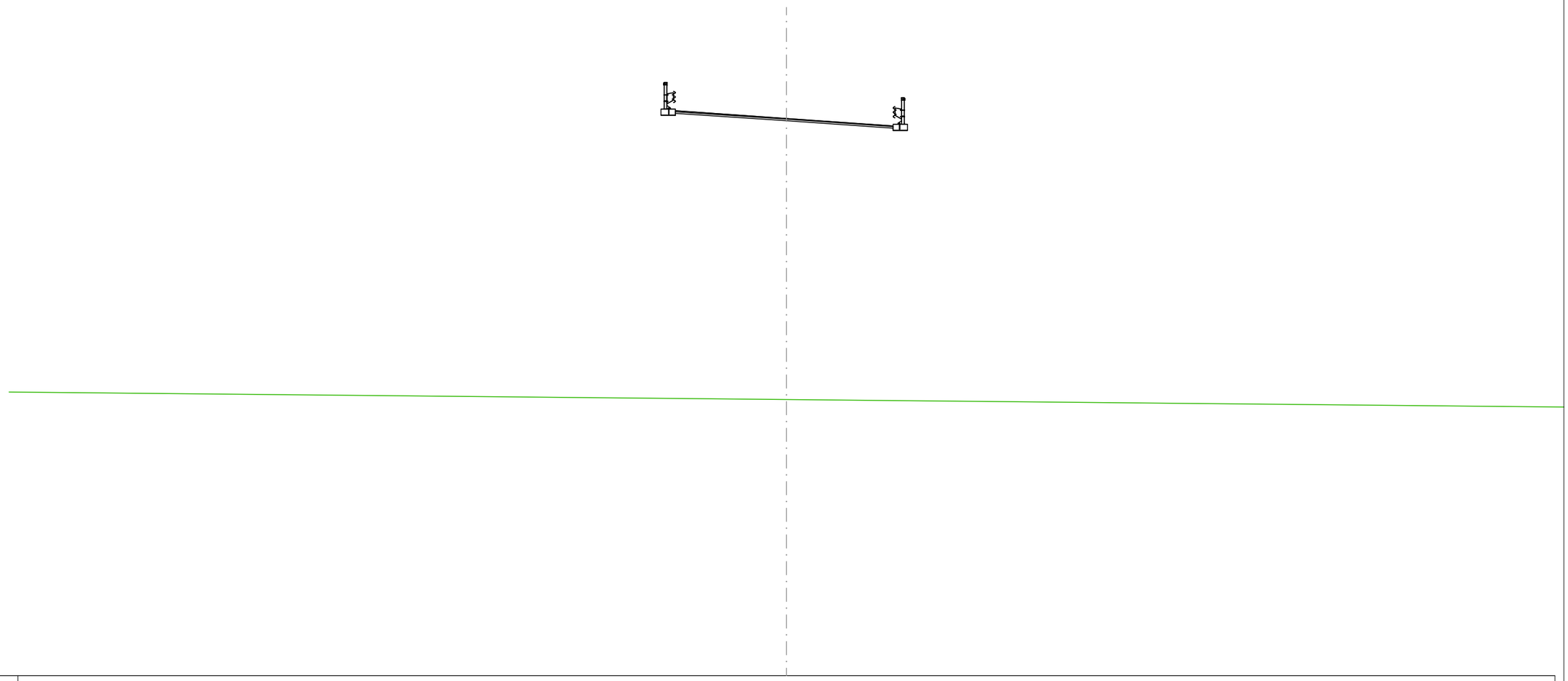

SCALA 1:200

QT.RIF. -6,847

PROGRESSIVE TERRENO	0,00
QUOTE TERRENO	5,58
DISTANZE PARZIALI TERRENO	
PROGRESSIVE PROGETTO	-5,65 -5,00 -4,00 0,00 4,80 5,45
QUOTE PROGETTO	18,65 18,58 18,51 18,23 17,90 17,97
DISTANZE PARZIALI PROGETTO	0,65 1,00 4,00 4,80 0,65

SEZIONE N.: 8
QT. PROGETTO: 17,796
DIST.PROG.: 100,000
DIST.PREC.: 13,079
DIST.SUCC.: 9,340

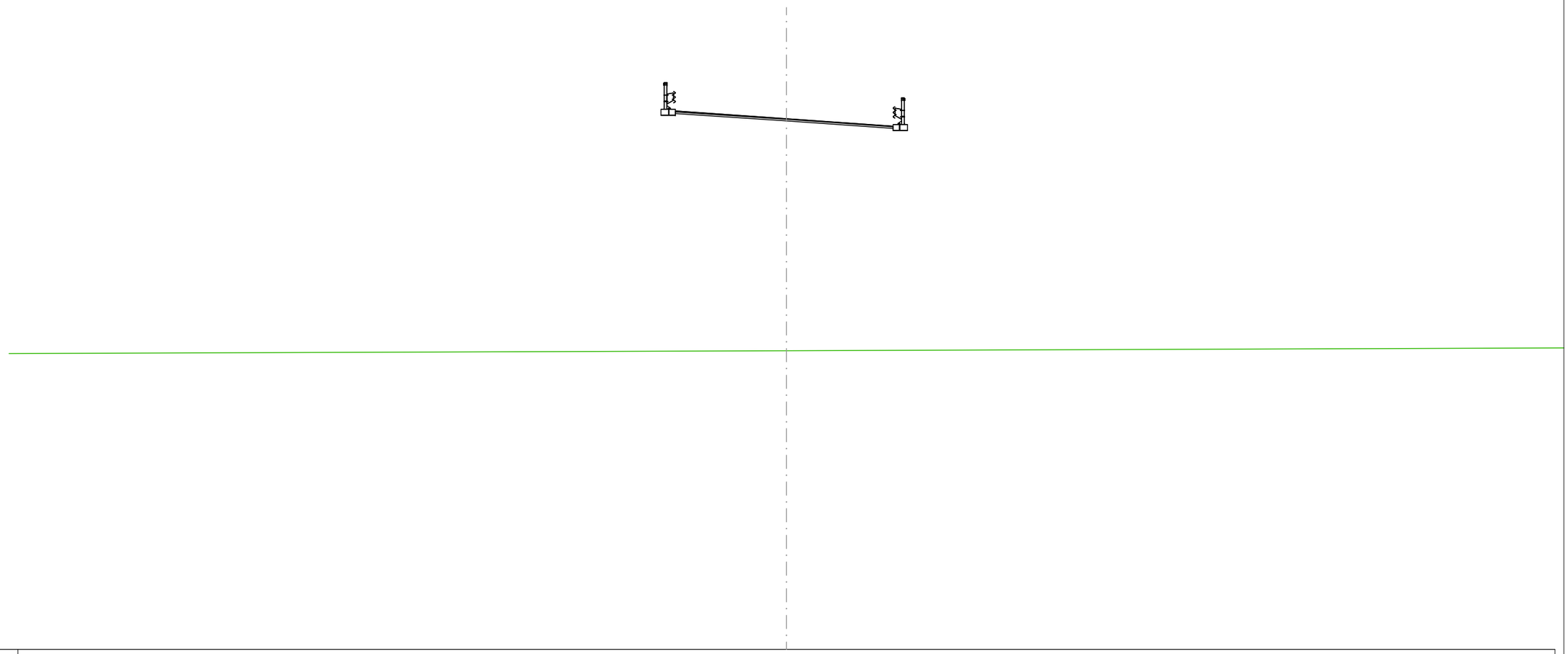

SCALA 1:200

QT.RIF. -6,071

PROGRESSIVE TERRENO	0,00
QUOTE TERRENO	7,36
DISTANZE PARZIALI TERRENO	
PROGRESSIVE PROGETTO	-5,65 -5,00 -4,00 0,00 4,80 5,45
QUOTE PROGETTO	18,22 18,15 18,08 17,80 17,46 17,53
DISTANZE PARZIALI PROGETTO	0,65 1,00 4,00 4,80 0,65

SEZIONE N.: 9
QT. PROGETTO: 17,485
DIST.PROG.: 109,340
DIST.PREC.: 9,340
DIST.SUCC.: 15,660

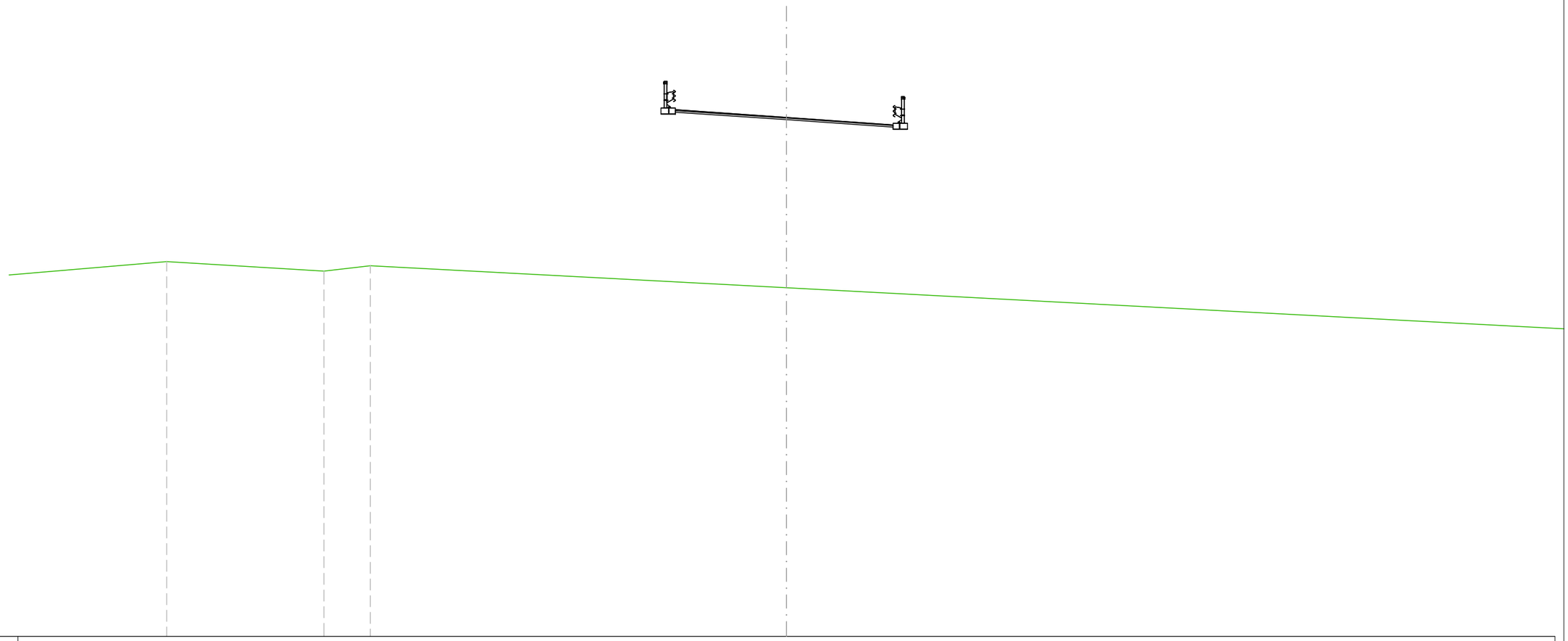

SCALA 1:200

QT.RIF. -5,853

PROGRESSIVE TERRENO	-27,90 -20,82 -18,73 0,00
QUOTE TERRENO	11,00 10,57 10,81 9,83
DISTANZE PARZIALI TERRENO	7,08 2,09 18,73
PROGRESSIVE PROGETTO	-5,65 -5,00 -4,00 0,00 4,80 5,45
QUOTE PROGETTO	17,90 17,83 17,76 17,48 17,15 17,22
DISTANZE PARZIALI PROGETTO	0,65 1,00 4,00 4,80 0,65

SEZIONE N.: 10
QT. PROGETTO: 16,963
DIST.PROG.: 125,000
DIST.PREC.: 15,660
DIST.SUCC.: 25,000

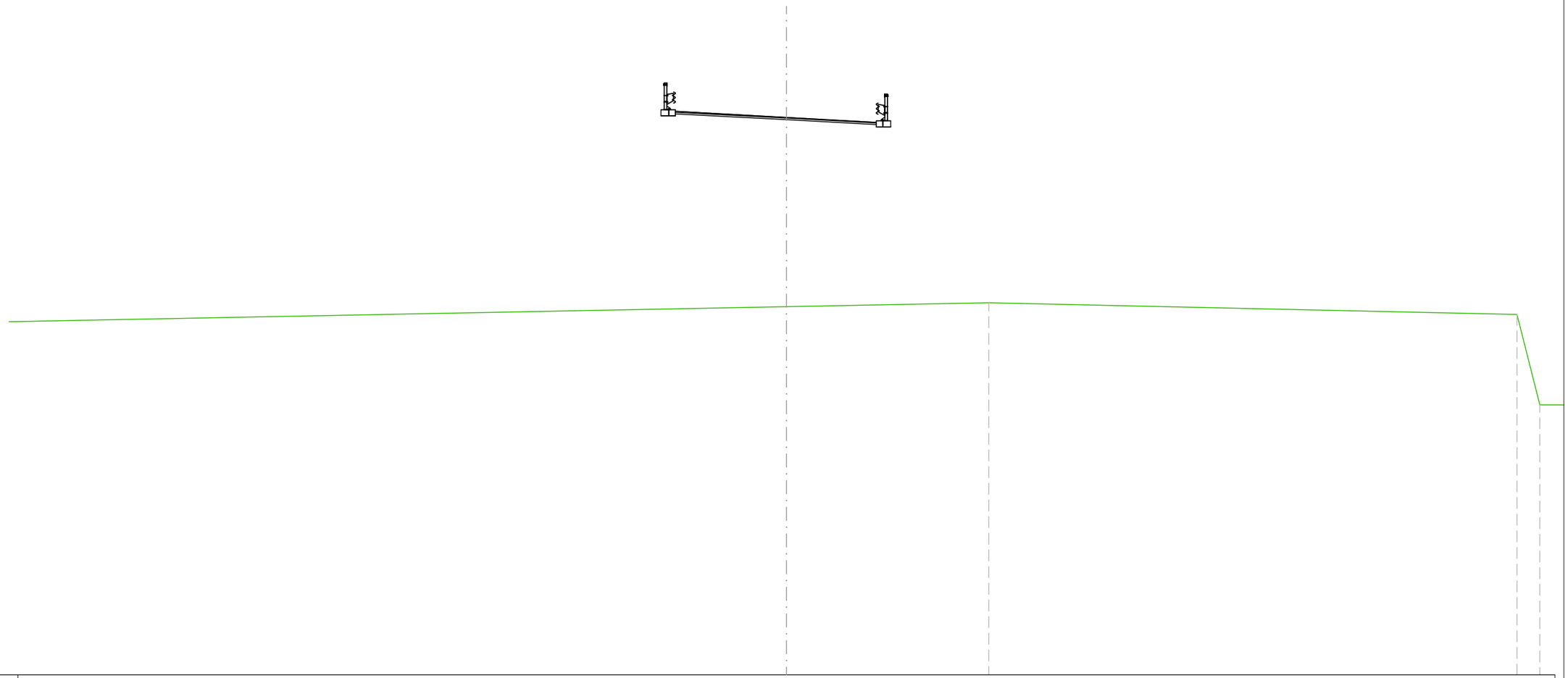

SCALA 1:200

QT.RIF. -8,130

PROGRESSIVE TERRENO	0,00 · 9,11 · 32,89
QUOTE TERRENO	8,44 · 8,62 · 8,09
DISTANZE PARZIALI TERRENO	9,11 · 23,78
PROGRESSIVE PROGETTO	-5,65 · -5,00 · -4,00 · 0,00 · 4,04 · 4,69
QUOTE PROGETTO	17,31 · 17,24 · 17,18 · 16,96 · 16,74 · 16,81
DISTANZE PARZIALI PROGETTO	0,65 · 1,00 · 4,00 · 4,04 · 0,65

SEZIONE N.: 11
QT. PROGETTO: 16,130
DIST.PROG.: 150,000
DIST.PREC.: 25,000
DIST.SUCC.: 6,880

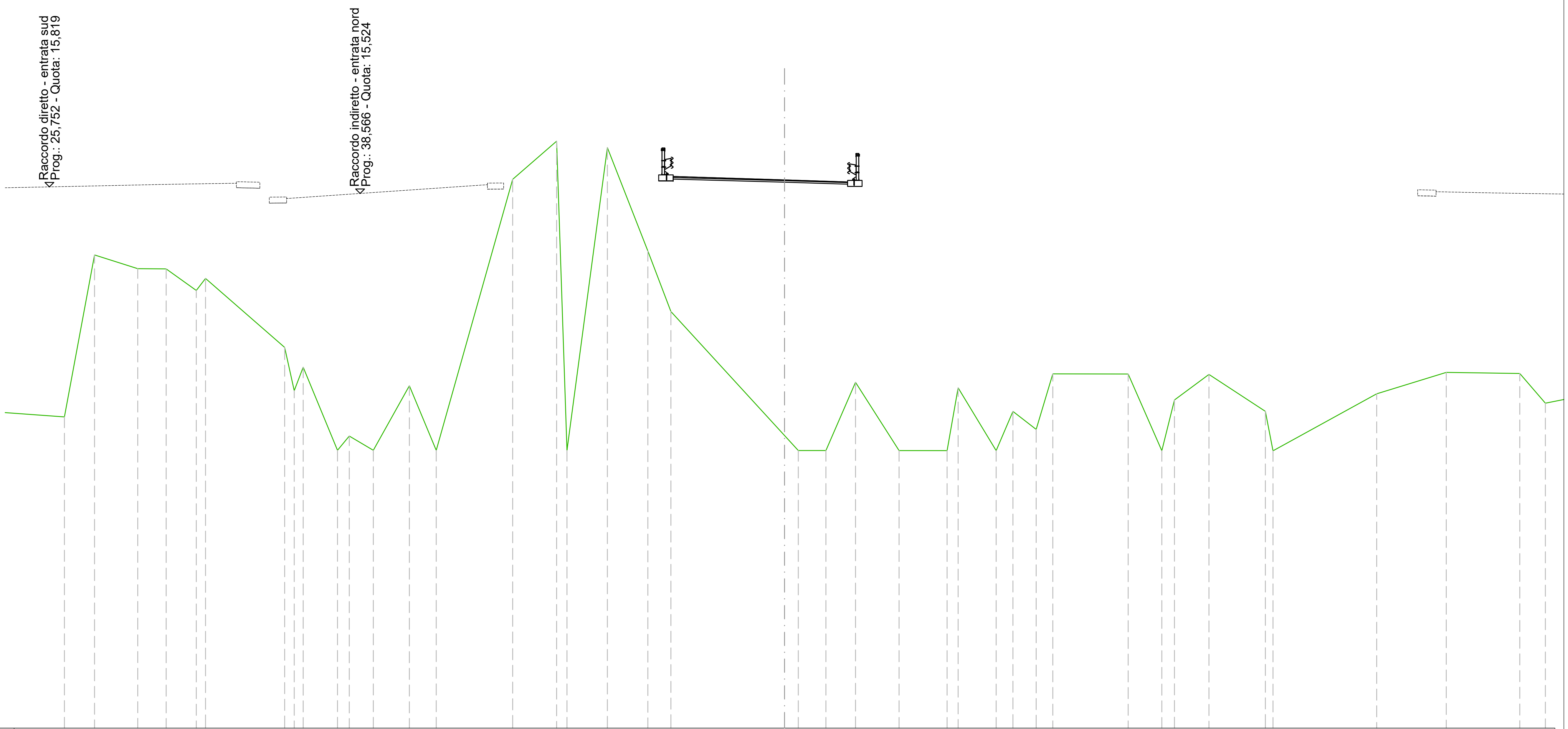

SCALA 1:200

QT.RIF. -8,479

PROGRESSIVE TERRENO	-32,34 · -30,99 · -29,05 · -27,77 · -26,42 · -26,00 · -22,45 · -21,62 · -20,08 · -19,55 · -18,47 · -16,85 · -15,64 · -12,21 · -10,24 · -9,77 · -7,96 · -6,14 · -5,10 · 0,00 · 0,62 · 1,86 · 3,19 · 5,14 · 7,30 · 7,80 · 9,50 · 10,26 · 11,30 · 12,05 · 15,43 · 16,94 · 17,51 · 19,06 · 21,59 · 21,94 · 26,59 · 29,72 · 33,02
QUOTE TERRENO	5,49 · 12,76 · 12,15 · 12,14 · 11,17 · 11,71 · 8,61 · 7,72 · 3,99 · 4,63 · 3,99 · 6,89 · 3,99 · 16,16 · 17,87 · 3,99 · 17,58 · 12,94 · 10,22 · 4,66 · 3,98 · 3,98 · 7,05 · 3,98 · 3,98 · 6,80 · 3,98 · 5,74 · 4,93 · 7,42 · 7,42 · 3,97 · 6,25 · 7,40 · 5,74 · 3,97 · 6,53 · 7,49 · 7,44
DISTANZE PARZIALI TERRENO	1,35 · 1,94 · 1,28 · 1,35 · 3,56 · 1,54 · 0,53 · 1,08 · 1,62 · 1,21 · 3,43 · 1,97 · 1,81 · 1,82 · 1,03 · 5,10 · 0,62 · 1,24 · 1,33 · 1,95 · 2,16 · 1,71 · 0,75 · 1,04 · 0,75 · 3,39 · 1,51 · 0,57 · 1,55 · 2,53 · 4,66 · 3,13 · 3,30
PROGRESSIVE PROGETTO	-5,65 · -5,00 · -4,00 · 0,00 · 2,83 · 3,48
QUOTE PROGETTO	16,36 · 16,29 · 16,26 · 16,13 · 16,04 · 16,11
DISTANZE PARZIALI PROGETTO	0,65 · 1,00 · 4,00 · 2,83 · 0,65

SEZIONE N.: 12
QT. PROGETTO: 15,925
DIST.PROG.: 156,880
DIST.PREC.: 6,880
DIST.SUCC.: 18,120

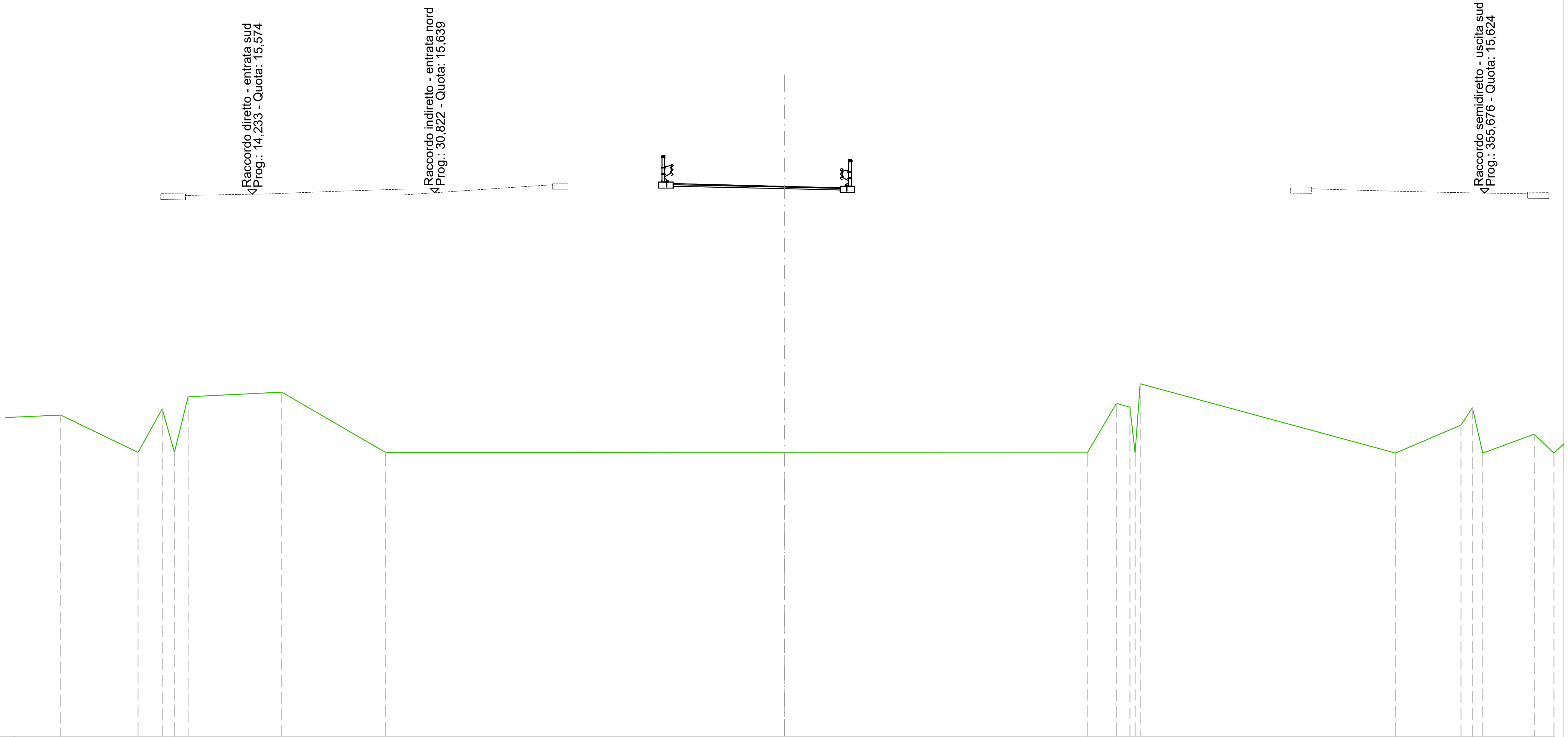

SCALA 1:200

QT.RIF. −8,763

PROGRESSIVE TERRENO	−32,51 · −29,03 · −27,95 · −27,40 · −26,79 · −22,58 · −17,91 · 0,00 · 13,60 · 14,90 · 15,51 · 15,97 · 27,44 · 30,38 · 30,89 · 31,36
QUOTE TERRENO	5,65 · 3,98 · 5,93 · 3,98 · 6,48 · 6,68 · 3,97 · 3,96 · 3,96 · 6,18 · 6,01 · 7,06 · 3,95 · 5,21 · 5,98 · 3,95
DISTANZE PARZIALI TERRENO	3,47 · 1,09 · 0,55 · 0,61 · 4,21 · 4,67 · 17,91 · 13,60 · 1,31 · 0,61 · 11,47 · 2,94 · 0,51
PROGRESSIVE PROGETTO	−5,65 · −5,00 · −4,00 · 0,00 · 2,50 · 3,15
QUOTE PROGETTO	16,12 · 16,05 · 16,02 · 15,92 · 15,86 · 15,93
DISTANZE PARZIALI PROGETTO	0,65 · 1,00 · 4,00 · 2,50 · 0,65

SEZIONE N.: 13
QT. PROGETTO: 15,750
DIST.PROG.: 175,000
DIST.PREC.: 18,120
DIST.SUCC.: 11,216

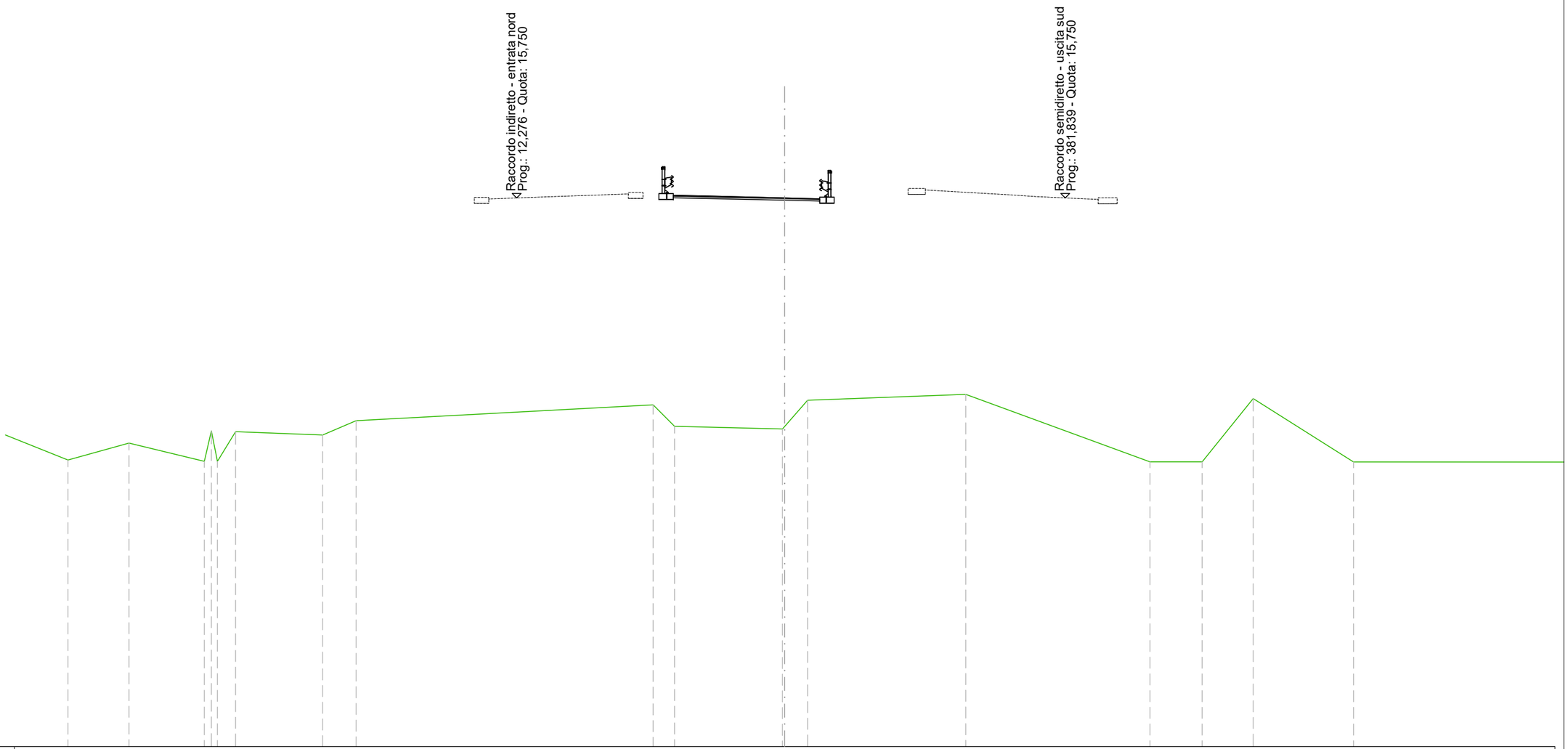

SCALA 1:200

QT.RIF. -8,875

PROGRESSIVE TERRENO	-32,19	-29,45	-26,07	-25,48	-24,66	-20,75	-19,25	-5,91	-4,95	-0,10	0,00	1,03	8,14	16,41	18,75	21,05	25,55							
QUOTE TERRENO	3,99	4,75	3,93	3,93	5,26	5,11	5,75	6,46	5,50	5,38	5,49	6,67	6,93	3,91	3,90	6,75	3,90							
DISTANZE PARZIALI TERRENO		2,74	3,38		0,82	3,91	1,51	13,34		0,96		4,85	1,03	7,11	8,27	2,34	2,29	4,51						
PROGRESSIVE PROGETTO									-5,65	-5,00	-4,00		-0,00	1,57	2,22									
QUOTE PROGETTO									15,94	15,87	15,85		15,75	15,71	15,78									
DISTANZE PARZIALI PROGETTO									0,65	1,00		4,00		1,57	0,65									

SEZIONE N.: 14
QT. PROGETTO: 15,750
DIST.PROG.: 186,216
DIST.PREC.: 11,216

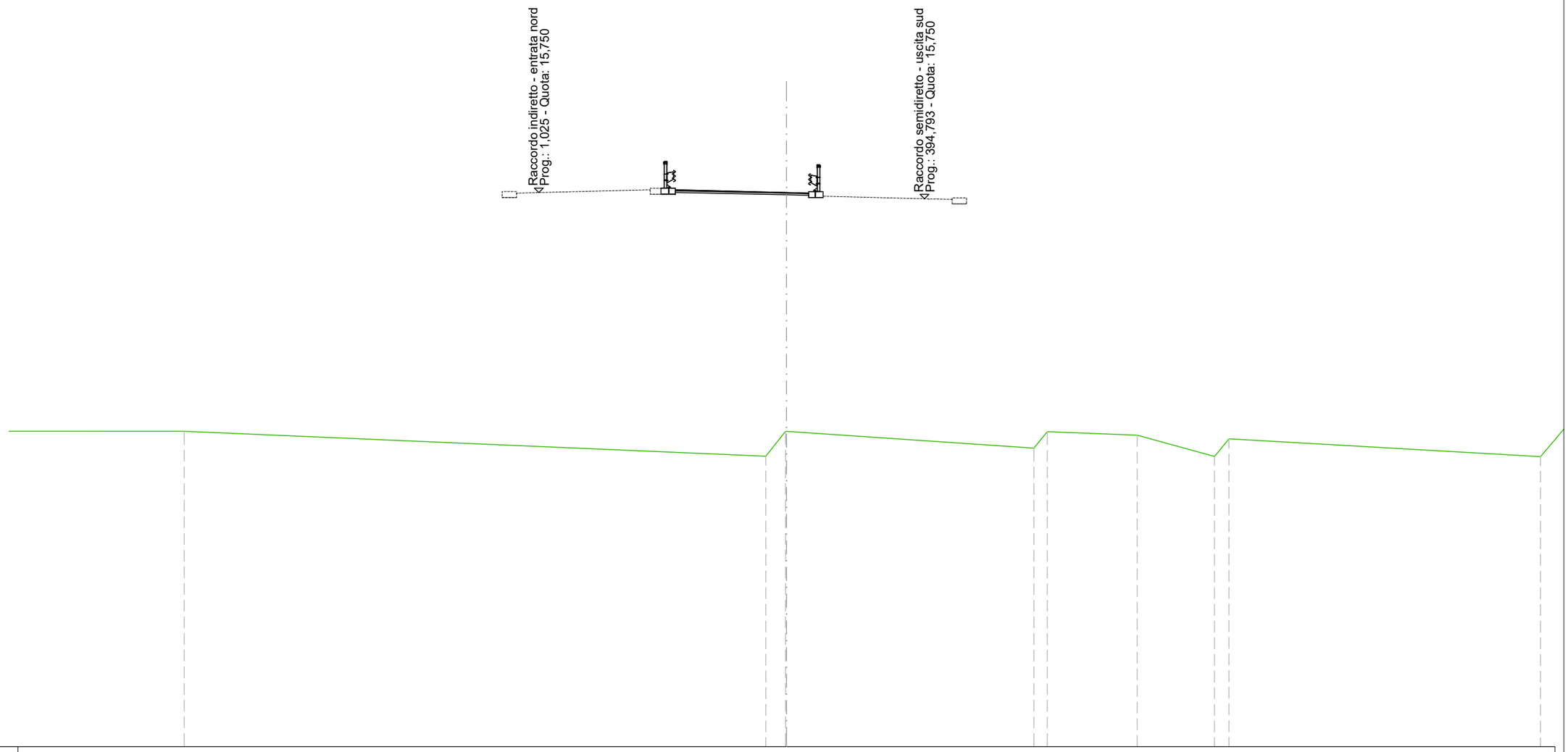

SCALA 1:200

QT.RIF. -9,190

PROGRESSIVE TERRENO	-27,11 -0,93 -0,04 0,00 11,14 11,74 15,79 19,27 19,92
QUOTE TERRENO	5,01 3,88 5,01 5,00 4,25 4,99 4,83 3,87 4,67
DISTANZE PARZIALI TERRENO	26,18 0,89 11,14 0,60 4,05 3,48 0,65
PROGRESSIVE PROGETTO	-5,65 -5,00 -4,00 0,00 1,00 1,65
QUOTE PROGETTO	15,95 15,88 15,85 15,75 15,80 15,80
DISTANZE PARZIALI PROGETTO	0,65 1,00 4,00 1,00 0,65