RETE DI PROTEZIONE – 1/2 PROSPETTO LONGITUDINALE 1:50

(quote in mm)

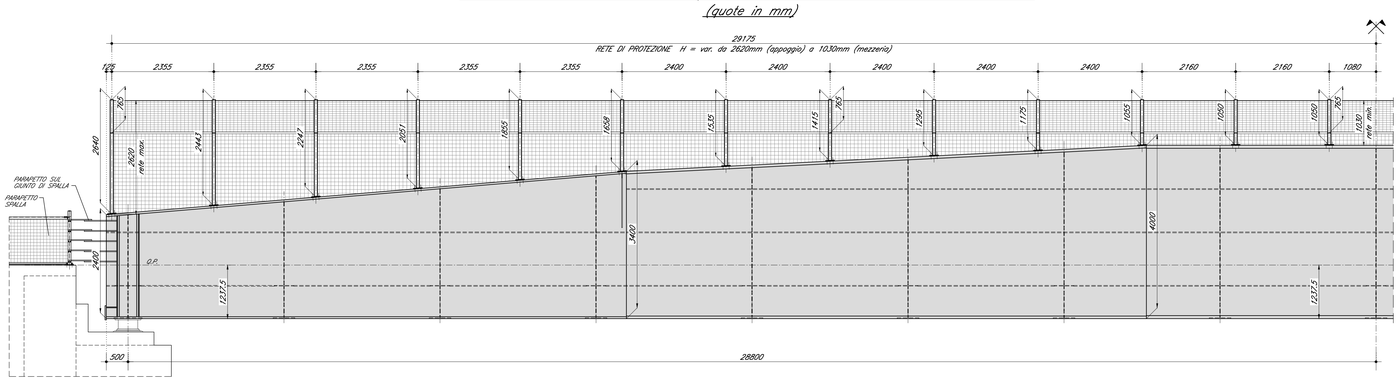

RETE DI PROTEZIONE SU GIUNTO PILA P1 1:50

(quote in mm)

LE DIMENSIONI INDICATE PER I PANNELLI DI RETE DI PROTEZIONE SUL GIUNTO PILA P1 SONO DA VERIFICARE IN OPERA A VARO AVVENUTO DEGLI IMPALCATI METALLICI, AVENDO CURA DI RISPETTARE GLI INDICATI VARCHI LIBERI CON LE STRUTTURE CIRCOSTANTI.

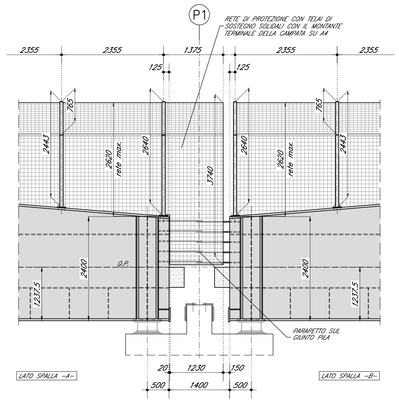

DOCUMENTI DI RIFERIMENTO

DESCRIZIONE	CODICE
IV00 – CAVALCAFERROVIA TIPOLOGICO	
PRESCRIZIONI MATERIALI E NOTE GENERALI	IN0R11EE24TIV0000001
SMALTIMENTO ACQUE METEORICHE – CADITOIA CON BOCCACCIO	IN0R11EE28TIV0048001
SMALTIMENTO ACQUE METEORICHE – ELEMENTO DI DISCONNESSIONE TIPO B	IN0R11EE28ZIV0048002
ARREDO IMPALCATO – RETE DI PROTEZIONE	IN0R11EE28ZIV0048001
ARREDO IMPALCATO – PARAPETTO PEDONALE H.1110CM	IN0R11EE28ZIV0048003
RELAZIONE DI CALCOLO RETE DI PROTEZIONE E PARAPETTO	IN0R11EE21CIV0048001
RELAZIONE DI VERIFICA DELLE PAVIMENTAZIONI STRADALI	IN0R11EE21RIV0007001
IV35 – CAVALCAFERROVIA CASCINA PERGOLA VECCHIA – PK 125+738,979	
RELAZIONE TECNICA GENERALE CAVALCAFERROVIA	IN0R11EE21RGIV35A0001
PIANTA FONDAZIONI E PIANTA IMPALCATO	IN0R11EE21PBIV35A0001
SEZIONE LONGITUDINALE, PROSPETTO LONGITUDINALE E SEZIONE TRASVERSALE	IN0R11EE21PZIV35A0001
CARPENTERIA IMPALCATO – DETTAGLI ED ARREDO	IN0R11EE28ZIV35A5013
CARPENTERIA METALLICA IMPALCATO – DISEGNO D'ASSIEME	IN0R11EE28ZIV35A5002
CARPENTERIA METALLICA IMPALCATO – TRAVI PRINCIPALI	IN0R11EE28ZIV35A5003
CARPENTERIA METALLICA IMPALCATO – TRAVERSI	IN0R11EE28ZIV35A5006
LASTRE TRALICCIATE IMPALCATO	IN0R11EE28ZIV35A5008
DETTAGLI PARAPETTI SU GIUNTI E SPALLE	IN0R11EE28ZIV35A8001

SEZIONE TRASVERSALE TIPO IMPALCATO 1:50

(Tratto in rettifilo)

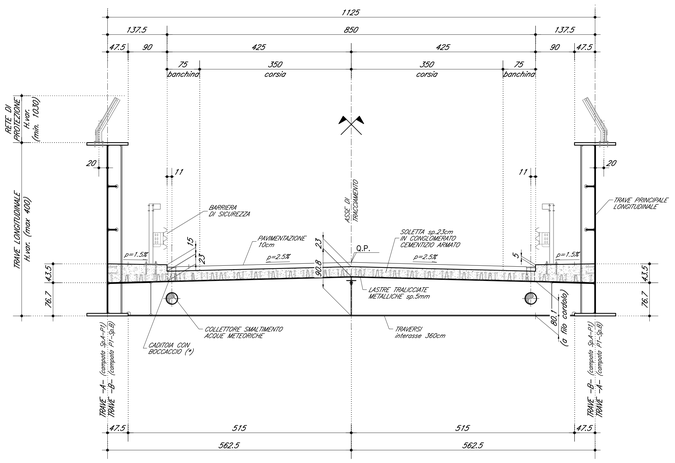

(*) : PASSO CADITOIE : ~15.00m (max.)
CONTROTUBO ø168mm IN SOLETTA
COLLEGAMENTO PVC ø160mm

SEZIONE VERTICALE ALL'APPOGGIO 1:5

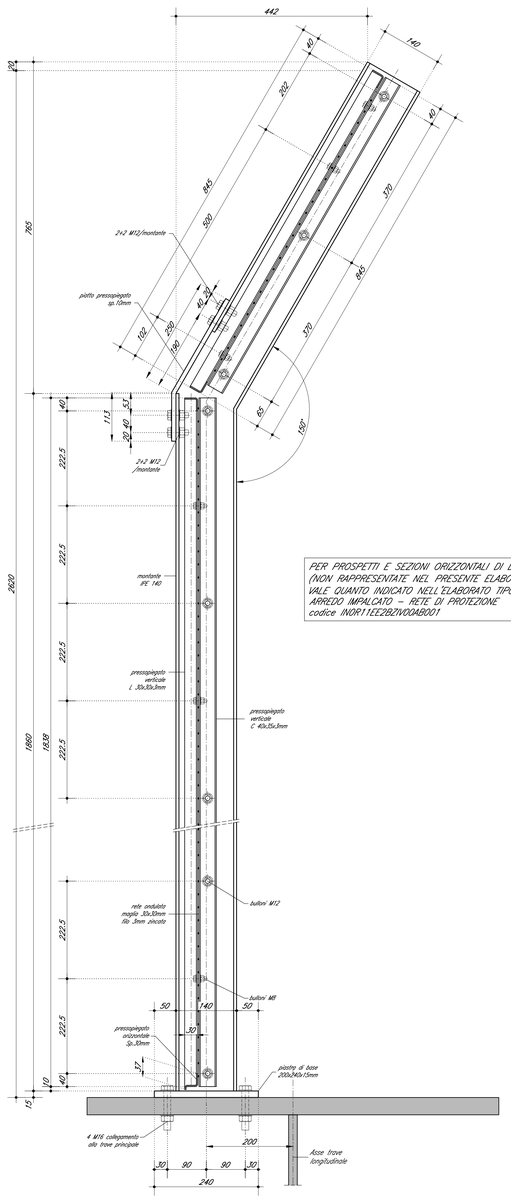

PER PROSPETTI E SEZIONI ORIZZONTALI DI DETTAGLIO (NON RAPPRESENTATE NEL PRESENTE ELABORATO) VALE QUANTO INDICATO NELL'ELABORATO TIPOLOGICO : ARREDO IMPALCATO – RETE DI PROTEZIONE codice IN0R11EE28ZIV0048001

SEZIONE VERTICALE IN MEZZERIA 1:5

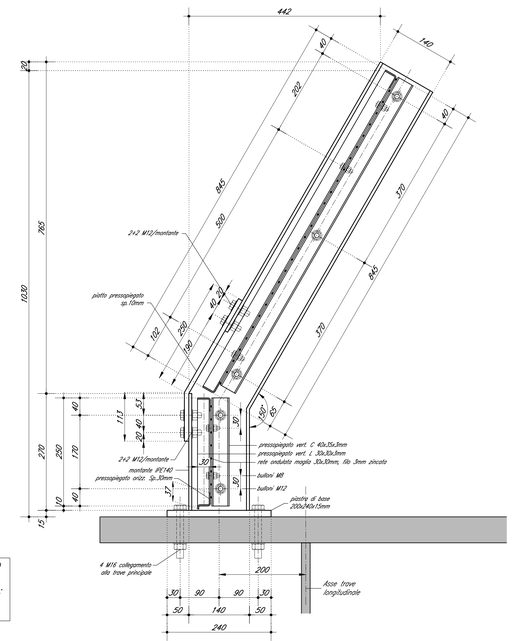

PIASTRA DI BASE 1:2

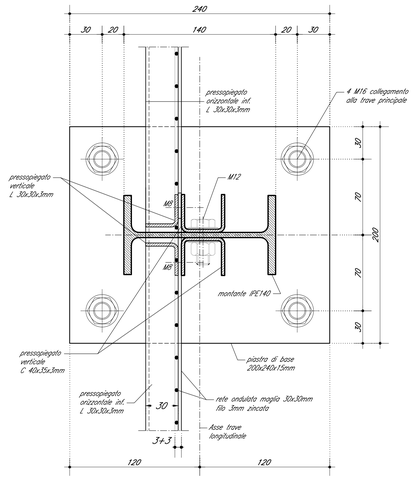

PAVIMENTAZIONE STRADALE SU OPERA D'ARTE

PAVIMENTAZIONE COSTITUITA DA UN MANTO DI USURA S=4cm E' DA UNO STRATO DI BINDER CON SOTTOSTANTE IMPERMEABILIZZAZIONE DELLO SPESSORE COMPLESSIVO DI 6cm. L'ALTEZZA TOTALE DELLA PAVIMENTAZIONE RISULTA COSI' PARI A 10cm.

IMPERMEABILIZZAZIONE ESTRADOSSO SOLETTA

IMPERMEABILIZZAZIONE COSTITUITA DA STRATO DI CAPPA ASFALTICA REALIZZATA PER COLATA DI MASTICE DI ASFALTO PER UNO SPESSORE DI 10mm.
SI PREVEDE RISVOLTO L=10cm LUNGO IL LATO VERTICALE DEI CORDOLI LATERALI (*).
(*) IN TALE TRATTO VERTICALE E' AMMESSA SOLUZIONE ALTERNATIVA IN DOPPIO STRATO DI BITUME TIPO PLASTIMUL Sp.3mm, STESO A PENNELLO O RULLO.

NOTE GENERALI

- Q.P. = QUOTA PROGETTO PIANO VIABILE CAVALCAFERROVIA
- TUTTE LE MISURE SONO ESPRESSE IN CENTIMETRI SALVO OVE DIVERSAMENTE INDICATO
- TUTTI GLI ANGOLI SONO ESPRESSI IN GRADI CENTESIMALI

CARATTERISTICHE DEI MATERIALI

PER PRESCRIZIONI MATERIALI E NOTE GENERALI VEDERE ELABORATO :

PRESCRIZIONI MATERIALI E NOTE GENERALI — IN0R11EE24TIV0000001

RETE DI PROTEZIONE :

- ACCIAIO : S275JR ZINCATO A CALDO
- BULLONERIA : 8.8 ZINCATA ELETTROLITICAMENTE

COMMITTENTE: RFI RETE FERROVIARIA ITALIANA – GRUPPO FERROVIE DELLO STATO

ALTA SORVEGLIANZA: ITALFERR – GRUPPO FERROVIE DELLO STATO

GENERAL CONTRACTOR: Cepav due – Consorzio ENI per l'Alta Velocità

INFRASTRUTTURE FERROVIARIE STRATEGICHE DEFINITE DALLA LEGGE OBIETTIVO N. 443/01

LINEA A.V. /A.C. TORINO - VENEZIA Tratta MILANO - VERONA
Lotto funzionale Brescia-Verona
PROGETTO ESECUTIVO

IV35 - CAVALCAFERROVIA CASCINA PERGOLA VECCHIA - PK 125+738,979
Carpenteria impalcato
Dettagli ed arredo

GENERAL CONTRACTOR: Consorzio Cepav due — Data:
DIRETTORE LAVORI — Data:
SCALA: varie

COMMESSA	LOTTO	FASE	ENTE	TIPO DOC.	OPERA/DISCIPLINA	PROGR.	REV.
IN0R	11	E	E2	BZ	IV35A5	013	C

PROGETTAZIONE

Rev.	Descrizione	Redatto	Data	Verificato	Data	Progettista Integrato	Data
A	Emissione	Pasqualini	17/01/22	Pogliaghi	17/01/22	Liani	17/01/22
B	Iott. IF IN0R11E26SIV3000018 + Modif. carp. metallica	Tolasca	20/09/22	Pogliaghi	20/09/22	Taglioli	20/09/22
C	Revisione per Variante M55	Pasqualini	31/07/23	Pogliaghi	31/07/23	Laffranchi	31/07/23

IL PROGETTISTA: PIACENTINI ROCCO ALFONSO Dott. Ing. Ordine di Milano n. A24857 — Data: 31/07/23

CIG. 751447334A — File: IN0R11EE2BZIV35A5013C_02.dwg

Progetto cofinanziato dalla Unione Europea — CUP: F81H91000000008

Scala di plot: 1:1