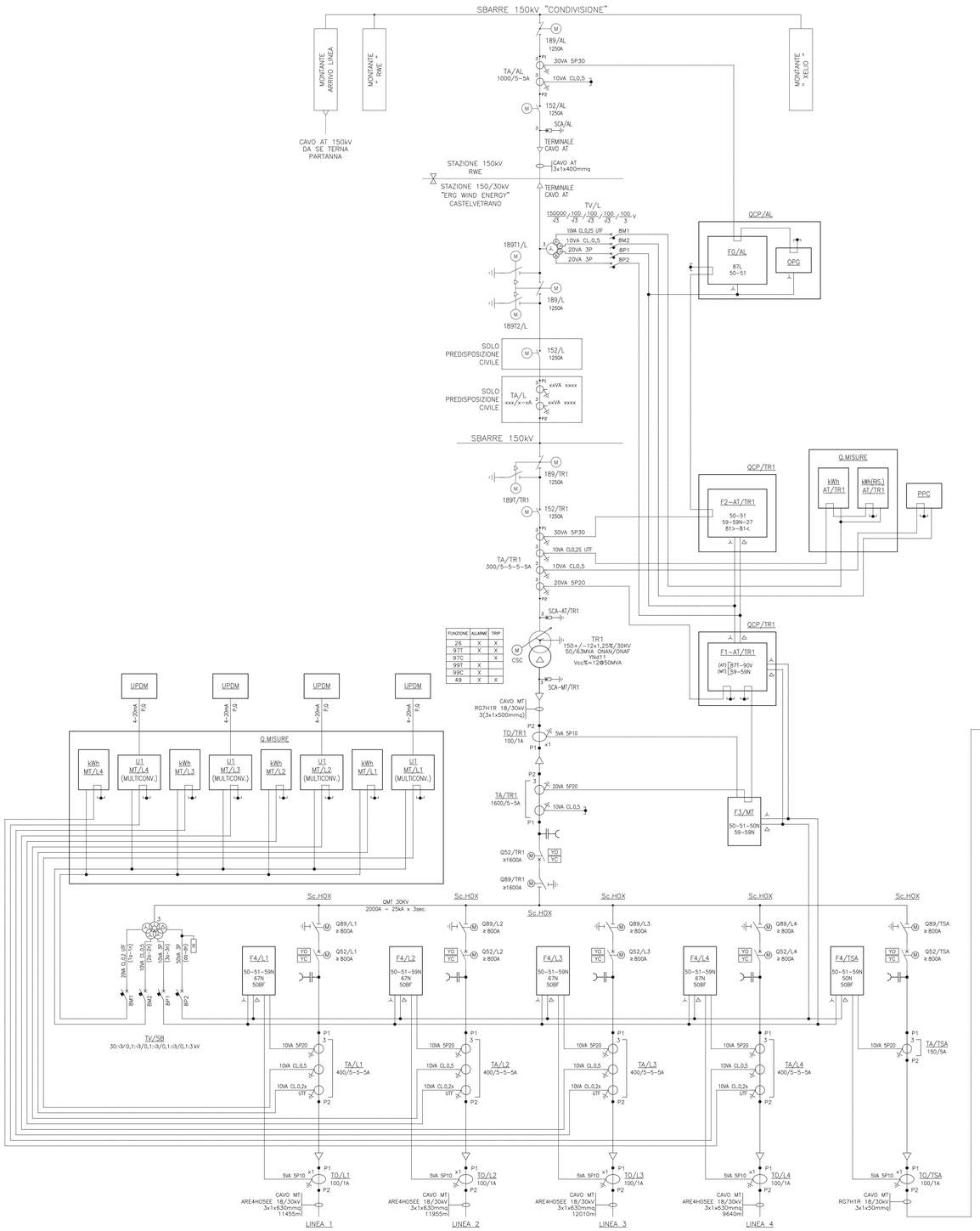

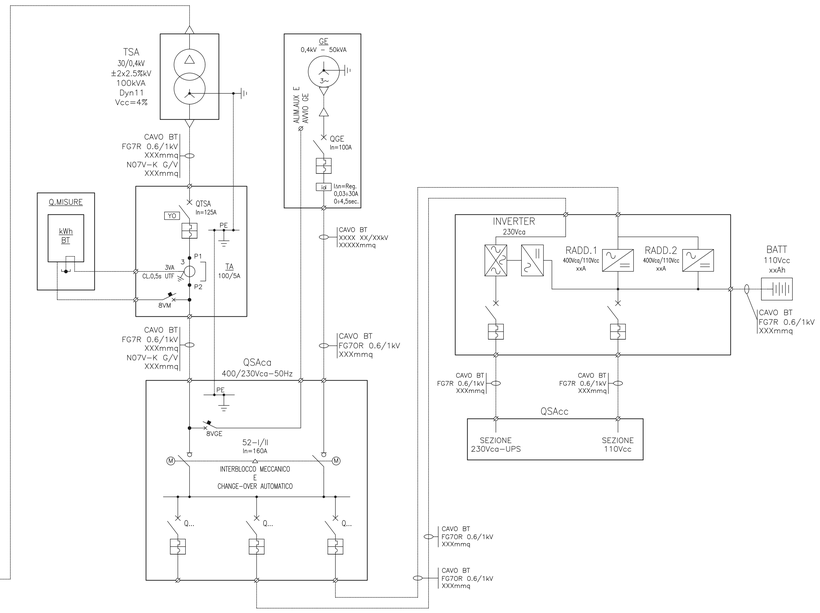

LEGENDA

APPARECCHIATURE

F1AT_TR	SCARICATORE LATO AT TRASFORMATORE
F1MT_TR	SCARICATORE LATO MT TRASFORMATORE
F8-....	MINIINTERRUTTORI CIRCUITI SECONDARI TV
F9R	MINIINTERRUTTORI CIRCUITI SECONDARI TV RETE/LATO NPC
F11/....	FUSIBILE
FR/....	FILTRO RETE
PVR	VOLTMETRO TENSIONE DI RETE
PS1	CONTATORE ENERGIA
QS1	INTERRUTTORE MT
QS2	SEZIONATORE LINEA MT
QRMT_TR	SEZIONATORE LATO MT TRASFORMATORE
QRMSC	SEZIONATORE SOTTO CARICO MT
QRMT	SEZIONATORE DI TERRA MT
Q150_AT	INTERRUTTORE MONTANTE AT
Q150_AT	SEZIONATORE LINEA MONTANTE AT
Q150N_AT	SEZIONATORE TERRA LINEA AT
Q150T_AT	SEZIONATORE TERRA MONTANTE AT
SV/....	SELETTORE VOLTMETRICO
TA/....	TRASFORMATORE DI CORRENTE TENSIONE DI RETE
TA_AT	TRASFORMATORE DI CORRENTE MONTANTE AT
TA1/S	TRASFORMATORE DI CORRENTE MT
TA2_AT	TRASFORMATORE DI CORRENTE MONTANTE AT PER ENEL DISTRIB.
TSA	TRASFORMATORE DEI SERVIZI AUSILIARI
TVC_AT	TRASFORMATORE DI TENSIONE CAPACITIVO AT
TV2_AT	TRASFORMATORE DI TENSIONE MONTANTE AT PER ENEL DISTRIB.
TV/....	TRASFORMATORE DI TENSIONE MT
U/....	CONVERTITORE DI MISURA

FUNZIONI DI MISURA

COSφ	FATTORE DI POTENZA
f	FREQUENZA
I	CORRENTE
P	POTENZA ATTIVA
Q	POTENZA REATTIVA
V	TENSIONE
Wh	ENERGIA ATTIVA
varh	ENERGIA REATTIVA

FUNZIONI DI PROTEZIONE E REGOLAZIONE

26QA/S	MAX. TEMPERATURA OLIO TRASF. ALLARME-SCATTO
27	MIN. TENSIONE
49	IMMAGINE TERMICA TRASF.
50	MAX. CORRENTE ISTANTANEO
51	MAX. CORRENTE RITARDATO
51N	MAX. CORRENTE RITARDATO
59	MAX. TENSIONE
59Ns	TENSIONE OMOPOLARE
63Q	SOVRAPRESSIONE OLIO TRASFORMATORE
67N	GUASTO A TERRA DIREZIONALE
67N/S	MAX. CORRENTE TERRA
87T	DIFFERENZIALE TRASFORMATORE
90	REGOLATORE TENSIONE
97QA/S	BUCHHOLZ TRASFORMATORE ALLARME-SCATTO
97SOC	BUCHHOLZ TRASFORMATORE SOTTOCARICO
99RC	LIVELLO OLIO TRASFORMATORE
99SOC	LIVELLO OLIO TRASFORMATORE SOTTOCARICO
26	UNIDX CONTR/MES/PROT. MONTANTE AT E TRASFORMATORE
97	UNIDX CONTR/MES/PROT. CELLA MT ARRIVO TRASFORMATORE
99	UNIDX CONTR/MES/PROT. CELLA MT CONDENSATORE
27/59	PROTEZIONE BINARIO CONDENSATORE
81	PROTEZIONE DI FREQUENZA MT LINEA
MN	MANCATA APERTURA INTERRUTTORE

SIMBOLI

- INTERRUTTORE AT CON COMANDO MOTORIZZATO
- SEZIONATORE MANUALE AT CON INTERBLOCCO LAME DI TERRA
- SEZIONATORE MANUALE
- SCARICATORE
- TRASFORMATORE DI TENSIONE
- TRASFORMATORE DI CORRENTE
- TRASFORMATORE DI POTENZA (COMMUTATORE SOTTO CARICO MOTORIZZATO)
- TRASFORMATORE SERVIZI AUSILIARI
- GRUPPO ELETTROGENO
- FUSIBILE
- INTERRUTTORE MT ASPORTABILE CON COMANDO MOTORIZZATO
- INDICATORE CAPACITIVO PRESENZA TENSIONE
- LAME DI MESSA A TERRA
- INTERRUTTORE AUTOMATICO
- CONTATTORE DI MANOVRA
- MORSETTIERA DI PROVA UTF/URTN
- BOBINA DI BLOCCO (BOBINA ELETTRO-DINAMICA)
- BOBINA DI BLOCCO (BOBINA ELETTRO-DINAMICA) DEL SEZIONATORE DI SBARRA DELLA CELLA MT DI RIFERIMENTO INTERVIENE DOPO TEMPO T DALL'APERTURA DELL'INTERRUTTORE
- SEZIONATORE ROTATIVO CON MESSA A TERRA
- SEZIONATORE ROTATIVO SOTTOCARICO CON MESSA A TERRA
- LAMPADA DI SEGNALAZIONE
- PULSANTE
- BLOCCO A CHIAVE, CHIAVE LIBERA IN APERTO
- BLOCCO A CHIAVE, CHIAVE LIBERA IN APERTO E INSERITO (BLOCCATA IN ASPORTATO)
- BLOCCO A CHIAVE, CHIAVE LIBERA IN CHIUSO
- BLOCCO A CHIAVE PER L'ACCESSO AL BANCO CONDENSATORI, CHIAVE LIBERA AD ACCESSO CHIUSO
- BLOCCO A CHIAVE PER SEZIONATORE DI NEUTRO LATO AT
- CONTATORE DI ENERGIA ATTIVA/REATTIVA ENTRANTE-USCENTE PER MISURE ENEL DISTRIBUZIONE
- CONTATORE DI ENERGIA ATTIVA/REATTIVA ENTRANTE-USCENTE PER MISURE FISCALI/COMMERCIALI TRASMISSIONE (WIDEM-GMO-Artemis) AL GRTN
- CONVERTITORE DI MISURA

REGIONE SICILIA
Provincia di Trapani
COMUNE DI CASTELVETRANO

PROGETTO

POTENZIAMENTO PARCO EOLICO CASTELVETRANO

PROGETTO ESECUTIVO

COMMITTENTE

ERG Wind Energy

ERG EVOLVING ENERGIES

PROGETTISTA

Hydro Engineering s.s.
di Damiano e Mariano Galbo
via Rossotti, 39
91011 Alcamo (TP) Italy

ORDINE DEGLI INGEGNERI PROV. TRAPANI Ing. Mariano GALBO N. 724

OGGETTO DELL'ELABORATO

PROGETTO SOTTOSTAZIONE ELETTRICA
SCHEMA ELETTRICO UNIFILARE STAZIONE

REV.	DATA	ATTIVITA'	REDATTO	VERIFICATO	APROVATO
0	05/2023	PRIMA EMISSIONE	LV	IP	MG

CODICE PROGETTISTA	DATA	SCALA	FORMATO	FOGLIO	CODICE COMMITTENTE				
					IMP.	DISC.	TIPO DOC.	PROGR.	REV.
	05/2023	VARIE	A1x3	1 di 1	CSV	EXE	TAV	0103	00

NOME FILE: CSV-EXE-TAV-0103_00_SSE-Schema elettrico unifilare.dwg

ERG Wind Energy S.r.l. si riserva tutti i diritti su questo documento che non può essere riprodotto neppure parzialmente senza la sua autorizzazione scritta.

ISO A0