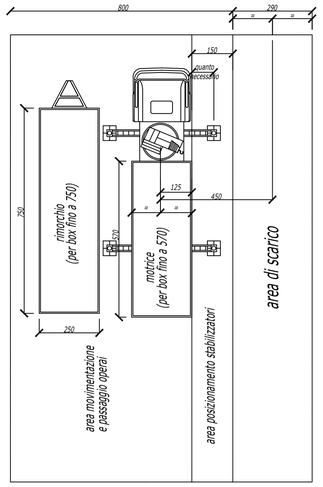

MODALITA' DI SCARICO

1° FASE

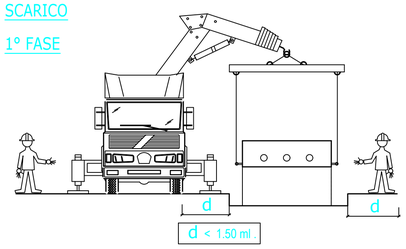

MODALITA' DI SCARICO

2° FASE

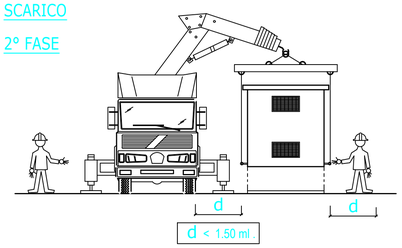

CABINA M.T. DI RICEZIONE

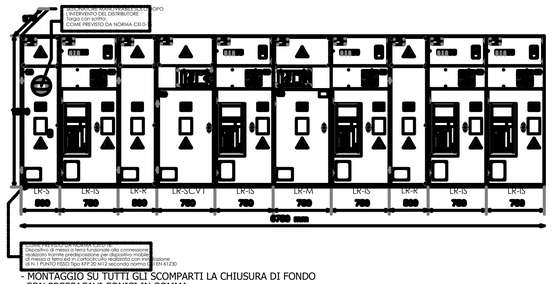

- MONTAGGIO SU TUTTI GLI SCOMPARTI LA CHIUSURA DI FONDO CON PRESSACAVI CONICI IN GOMMA

VISTA C

VISTA D

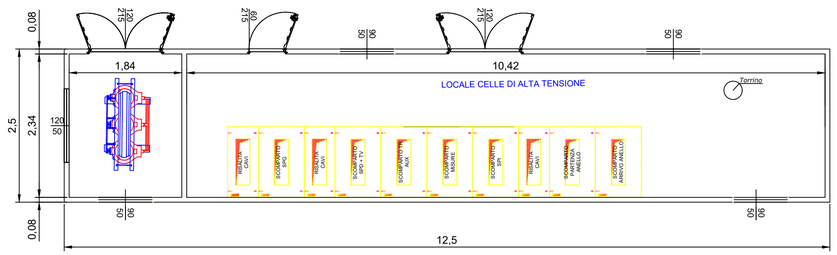

VISTA B

VISTA A

VISTA A

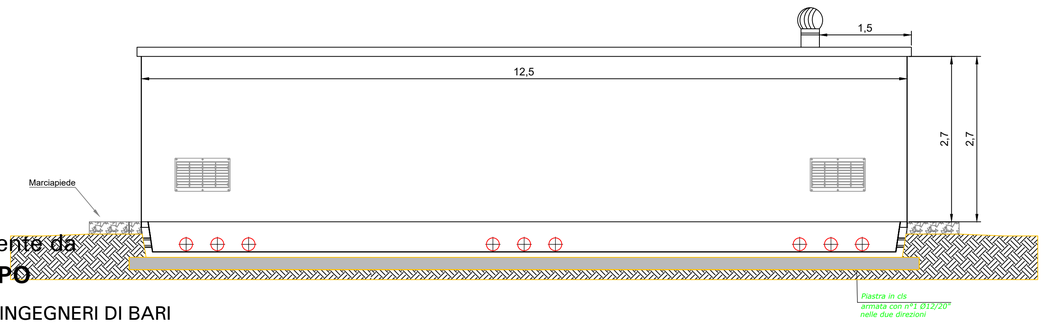

VISTA B

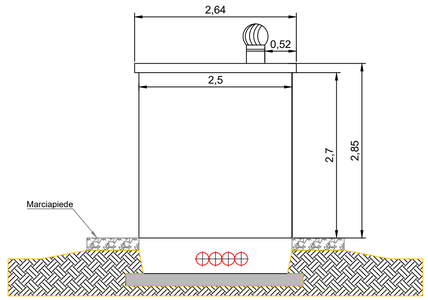

VISTA C

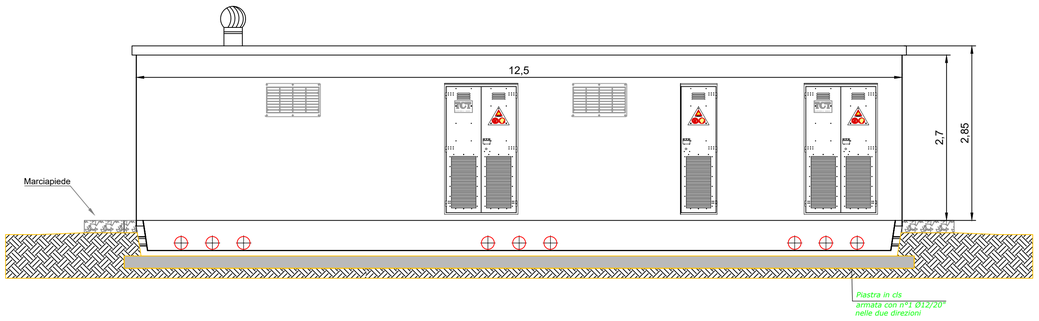

VISTA D

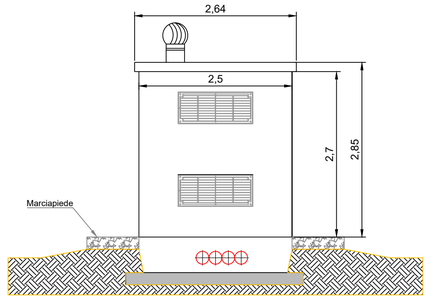

Firmato digitalmente da
NICOLA INCAMPO

O = ORDINE DEGLI INGEGNERI DI BARI
T = INGEGNERE
SerialNumber = TINIT-NCMNCL72C31A225M
C = IT

REGIONE BASILACATA	PROVINCIA DI MATERA	COMUNI DI MONTALBANO JONICO

Denominazione impianto:	***VALLE STRADELLA***	
Ubicazione:	**Comune di Montalbano Jonico (MT)** **Località "Valle Stradella"**	Fogli: **1** Particelle: **varie**

PROGETTO DEFINITIVO

per la realizzazione di un impianto agrivoltaico da ubicare in agro del comune di Montalbano Jonico (MT) in località "Valle Stradella", potenza nominale pari a 19,4753 MW in DC e potenza in immissione pari a 19,4753 MW in AC, e delle relative opere di connessione alla RTN ricadente nei comuni di Montalbano Jonico (MT) e Craco (MT).

PROPONENTE

HELIOS RAB 1 S.R.L.

HELIOS RAB 1 S.R.L.
Milano (MI) Via Alessandro Manzoni n.41 - CAP 20121
Partita IVA: 12573140964
Indirizzo PEC: heliosrab@pec.it

ELABORATO

Particolari Cabina utente di raccolta

Tav. n° **A.12.b.9**

Scala --

Aggiornamenti	Numero	Data	Motivo	Eseguito	Verificato	Approvato
	Rev 0	Luglio 2023	Istanza VIA art.23 D.Lgs 152/06 – Istanza Autorizzazione Unica art.12 D.Lgs 387/03			

PROGETTAZIONE

GRM GROUP S.R.L.
Via Caduti di Nassiriya n. 179
70022 Altamura (BA)
P. I A 07816120724
PEC: grmgroupsrl@pec.it
Tel.: 0804168931

IL TECNICO

Dott. Ing. ANTONIO ALFREDO AVALLONE
Contrada Lama n.18 - 75012 Bernalda (MT)
Ordine degli Ingegneri di Matera n. 924
PEC: antonioavallone@pec.it
Cell: 339 796 8183

IL TECNICO

Dott. Ingegnere NICOLA INCAMPO
Altamura BA-70022
P.IVA 08150200723
Ordine Ingegneri di Bari n°6280
PEC: nicola.incampo6280@pec.ordingbari

Spazio riservato agli Enti

Tutti i diritti sono riservati, la riproduzione anche parziale del disegno è vietata.