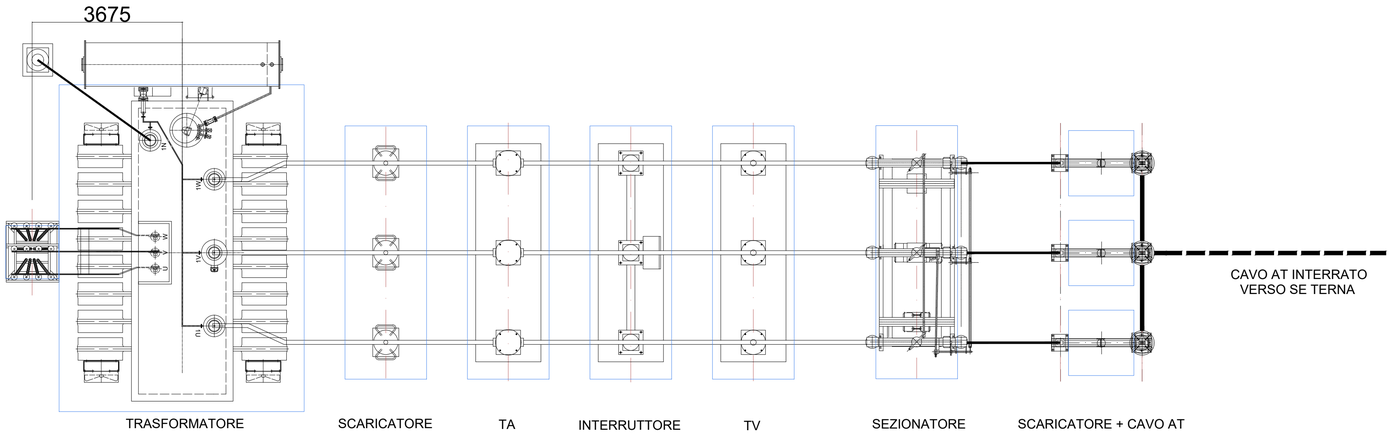

A A

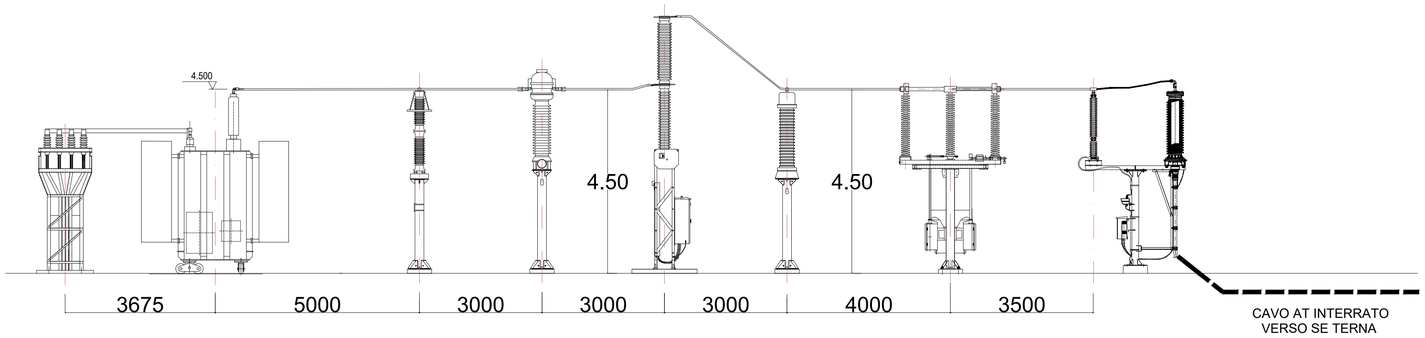

SEZIONE A-A

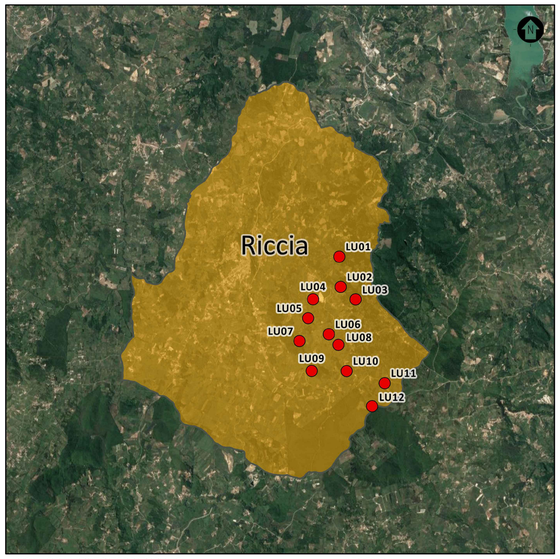

INQUADRAMENTO TERRITORIALE

SCALA 1:100.000 1 cm = 1 km

0 2 4 8 km

LEGENDA

- Aerogeneratore di progetto
- Comune di riferimento

Nota: Le apparecchiature e le dimensioni riportate in questa tavola sono da considerarsi indicative e non vincolanti, riportano uno schema esemplificativo delle dimensioni e allestimento tipico di uno stallo di sottostazione elettrica utente.
Le apparecchiature e le dimensioni saranno oggetto di valutazione e progettazione nelle successive fasi progettuali.

SCALA 1:75000 - 1 cm = 750 m

0 750 1500 3750 m

0 1 2 5 cm

REV.	DESCRIZIONE	DISEGN.	CONTROL.	APPROV.	DATA
Rev0	-	MP	EL	AA	09/2023

Montana S.p.A.
Via Carlo Angelo Furnagalli, 6.
20143 Milano
Tel. +39.02.54118173
Fax +39.02.54129890
www.montanaambiente.com
P.IVA 10414270156
Cap. Soc. 600.000,00 €
Milano (sede certificata ISO) | Brescia | Palermo | Cagliari | Roma | Siracusa

Committente

LUCE EOLICA S.R.L.
LARGO GUIDO DONEGANI 2, 20121 MILANO
C.F. 12339510963

Progettisti

ING. LAURA CONTI
Iscritta all'Ordine degli Ingegneri della Provincia di Pavia al n. 1726

Oggetto

IMPIANTO EOLICO "LUCE" DA 86,4 MW
Comune di Riccia (CB)

Tavola

PLANIMETRIA E SEZIONI SSEU

N. Tav.

R15_T05

No. Ref. 2908_5111_LUCE_PFTE_R15_T05_REV0_PLANIMETRIA E SEZIONI ELETTROMECCANICHE SSEU

Scala 1:75.000

È VIETATA LA RIPRODUZIONE DI QUESTO DOCUMENTO SENZA PREVENTIVA AUTORIZZAZIONE SCRITTA DELLA MONTANA SPA