Firmato digitalmente da:
RICCIARDINI PIETRO
Firmato il 11/08/2023 17:04
Seriale Certificato: 709896
Valido dal 08/09/2023 al 08/09/2024
InfoCamere Qualified Electronic Signature CA

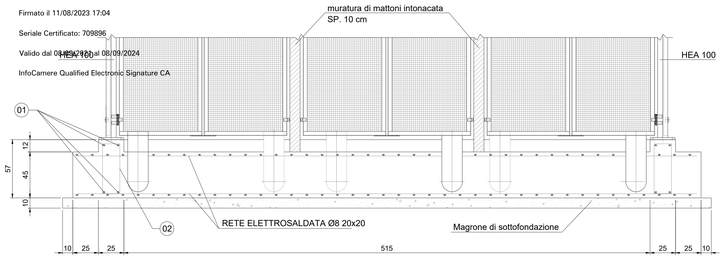

TABELLA FERRI				
MARCA	Ø [mm]	LUNGHEZZA [cm]	QUANTITA' Totale	PESO [Kg]
1	14	282	8	27.26
2	8	152	78	46.78
3	14	577	8	55.78
rete elettrosaldata Ø8 maglia 20x20 39.5 mq				161.24
		PESO TOTALE Kg		291.06

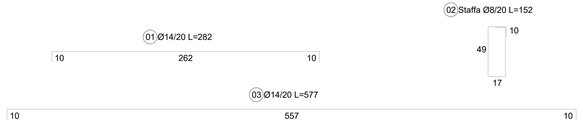

PIANTA

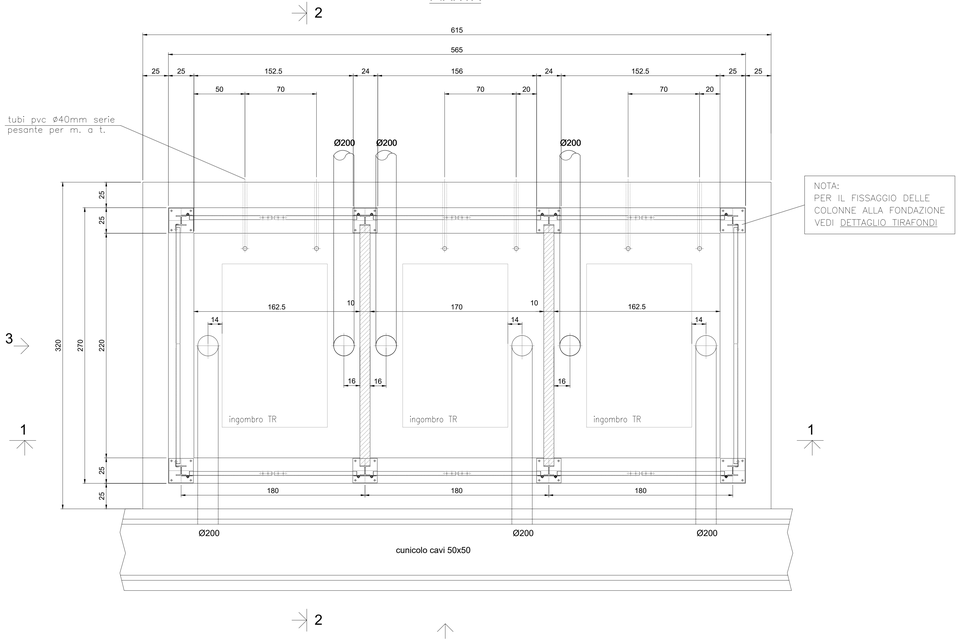

VISTA 3

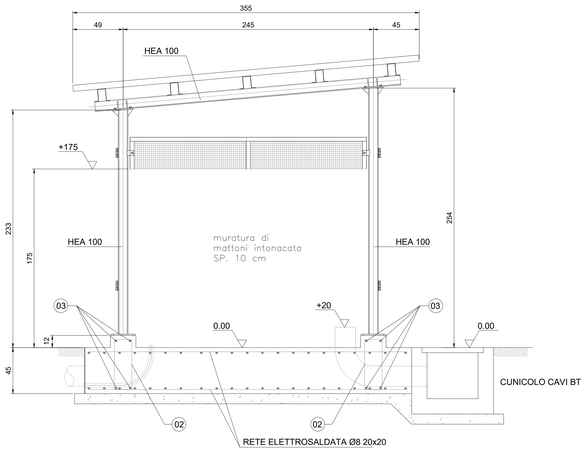

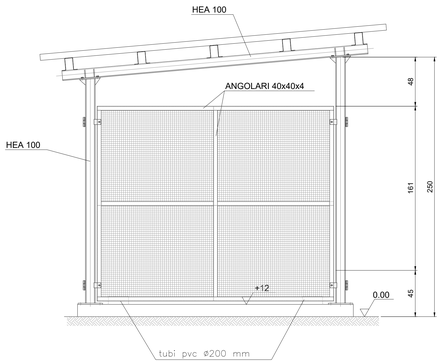

NOTE GENERALI:
– QUOTE DIMENSIONALI IN cm, QUOTE IN ELEVAZIONE IN cm

MAGRONE:
SPESSORE MINIMO E SPORGENZA MINIMA DALLE FONDAZIONI 100 mm (SE NON DIVERSAMENTE INDICATO)
CLASSE DI RESISTENZA A COMPRESSIONE C12/15 (ex Rck150) (UNI EN 206–1 UNI 11104)

CALCESTRUZZO PER FONDAZIONI:
UNIPOLARI E TRIPOLARI:
CLASSE DI RESISTENZA A COMPRESSIONE C32/40 (ex Rck400) (UNI EN 206–1 UNI 11104)
CLASSE DI ESPOSIZIONE ALLA CARBONATAZIONE DA VALUTARE IN RAPPORTO ALLE CARATTERISTICHE DEL SITO DI INSTALLAZIONE
CLASSE DI ESPOSIZIONE AI CICLI GELO/DISGELO DA VALUTARE IN RAPPORTO ALLE CARATTERISTICHE DEL SITO DI INSTALLAZIONE
CONTENUTO MAX. DI CLORURI: Cl 0,2
DIMENSIONE MAX. NOMINALE DEGLI INERTI 22 mm (UNI 9858:91)
CLASSE DI CONSISTENZA IN FASE DI GETTO: S4 (UNI 11104)
MASSIMO RAPPORTO A/C. 0,6 (UNI 11104)
CONTENUTO MINIMO DI CEMENTO 300 kg/mc (UNI 11104)
ASSICURARE CONTROLLO DELLA QUALITA' ESEGUENDO IL CONTROLLO DEI COPRIFERRI IN OPERA (UNI EN 1992–1–1 2005)
COPRIFERRO NOMINALE 40 mm (UNI EN 1992–1–1 2005) AD ECCEZIONE DEL LATO ESPOSTO AL FUOCO CHE ASSUME 6 cm.
ASSICURARE CONTROLLO QUALITA' ESEGUENDO IL CONTROLLO DEI COPRIFERRO IN OPERA (UNI EN 1992–1–1 2005)
LA MISURA DELLE STAFFE E' CALCOLATA SUL FILO ESTERNO DEL TONDINO PIEGATO.

LA FINITURA SUPERFICIALE DELLE FONDAZIONI (limitatamente alla superficie non interrata) DEVE ESSERE LISCIA

ACCIAI PER C.A.:
ACCIAIO ORDINARIO PER ARMATURE B450C (ex FeB44k) CONTROLLATI IN STABILIMENTO
SOVRAPPOSIZIONI FERRI: MINIMO 40 ø SE NON DIVERSAMENTE INDICATO

VISTA 4

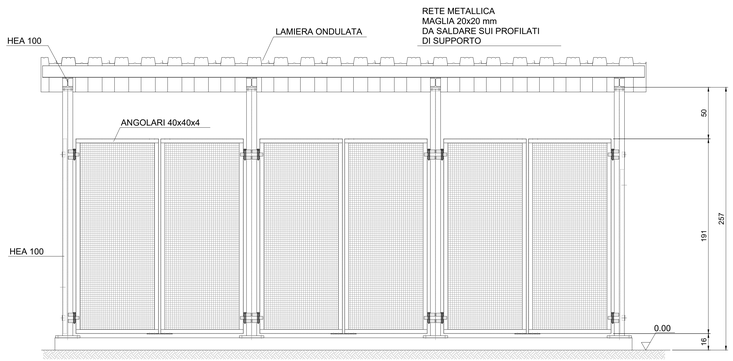

DETTAGLIO TIRAFONDI

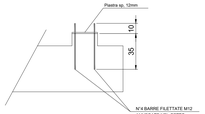

RIEDIZIONE					
01	luglio 2023	Revisione per richiesta integrazioni per benestare Terna	Geotech S.r.l.	Ing. P.Ricciardini	Dott. N.Ricciardini
00	dicembre 2021	Prima emissione	Geotech S.r.l.	Ing. P.Ricciardini	Dott. N.Ricciardini
N.	DATA	DESCRIZIONE	ELABORATO	VERIFICATO	APPROVATO

PROGETTISTA

GEOTECH S.r.l.
SOCIETA' DI INGEGNERIA
Via T.Nani, 7 Morbegno (SO)
Tel. +39 0342610774
E-mail: info@geotech-srl.it
Sito: www.geotech-srl.it

SOCIETA' CERTIFICATA
TÜV IQNet CERT ISO 9001:2008 IT-100104 42784

PROGETTO

REALIZZAZIONE NUOVA STAZIONE ELETTRICA 150/380 KV "SE SANLURI" E OPERE CONNESSE

COMMITTENTE

GREENENERGYSARDEGNA2

CODICE	ELABORATO
T041	Edificio - piante prospetti e sezioni Fondazioni trasformatori MT/bt (con copertura) Stazione Elettrica

DATA	SCALA	UBICAZIONE
Luglio 2023	1:20	Regione Sardegna, Provincia Sud Sardegna

LIVELLO DI PROGETTO	CODIFICA ELABORATO
Definitivo	G855_DEF_T_041_Edificio_piante_prosp_SE_4-4_REV01

Questo documento contiene informazioni di proprietà della Geotech S.r.l. e deve essere esclusivamente utilizzato dal destinatario in relazione alle finalità per le quali è stato ricevuto. E' vietata qualsiasi forma di riproduzione o divulgazione senza l'esplicito consenso di Geotech S.r.l.