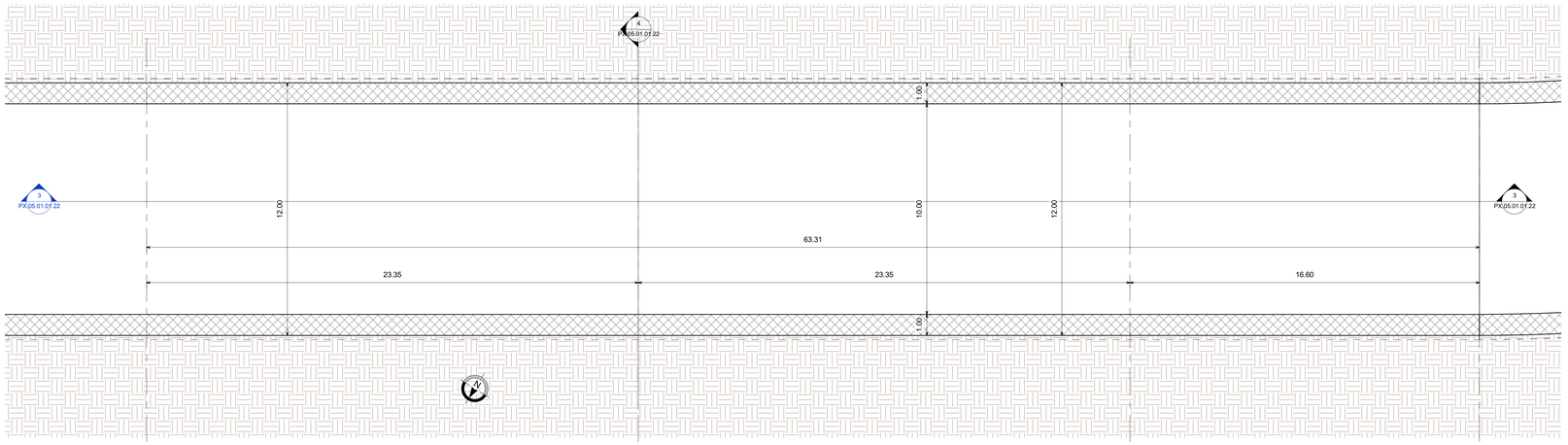

1 Fondazione parte H - Da sez 09 a sez 12

Scala 1 : 100

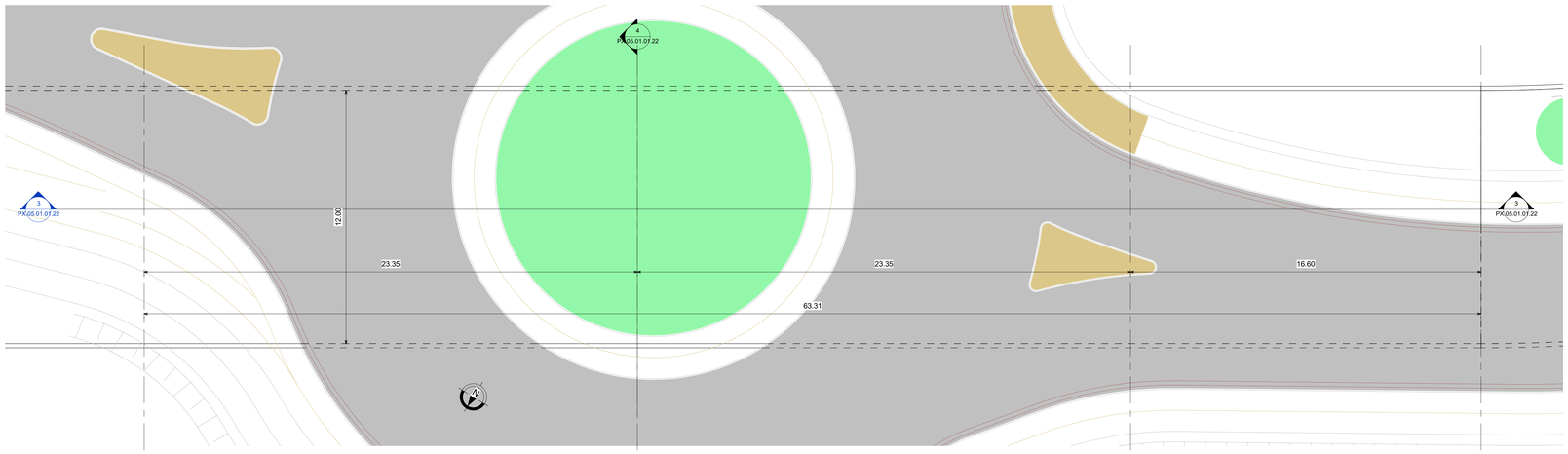

2 Copertura parte H - Da sez 09 a sez 12

Scala 1 : 100

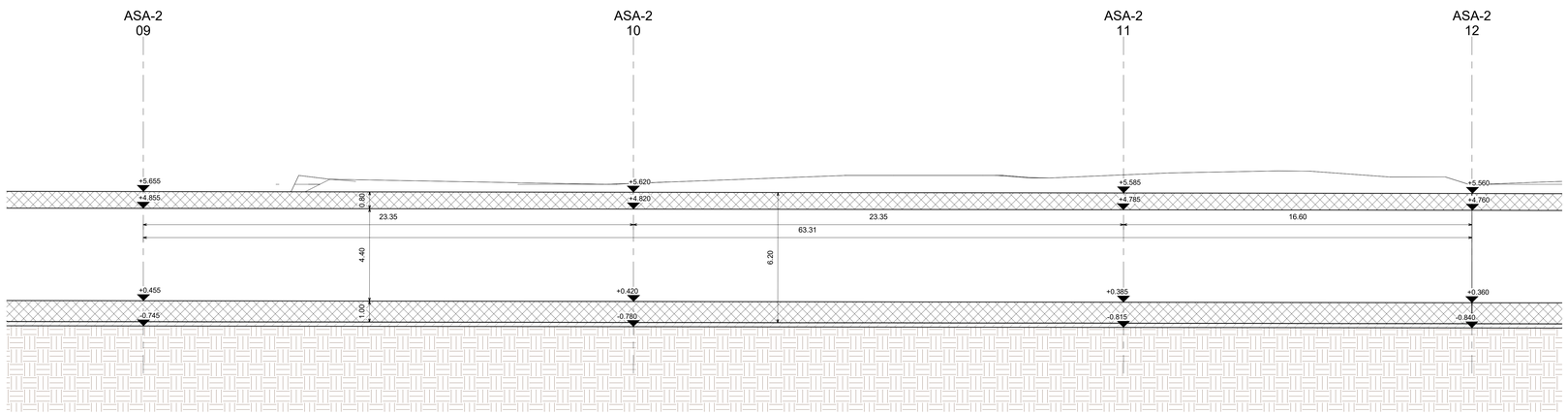

3 Sez B-B Da sez 09 a sez 12

Scala 1 : 100

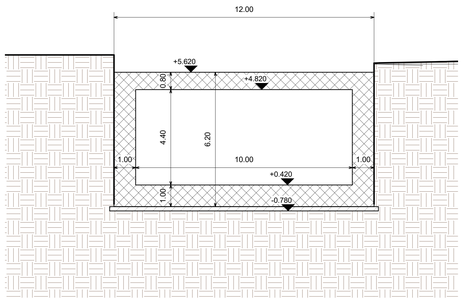

4 ASA2 10

Scala 1 : 100

KEY-PLAN AREA DI INTERVENTO

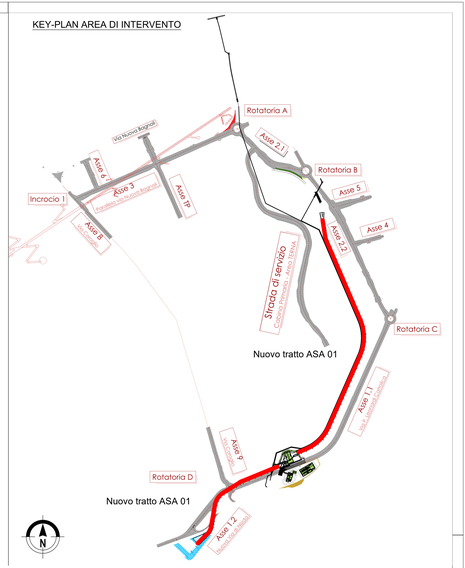

OPERE MAGGIORI: CALCESTRUZZO

CALCESTRUZZO MAGRO
- Classe di resistenza minima C12/15
- Tipo di cemento cem : I - V
- Classe di esposizione ambientale : X0
- Massima dimensione aggregati : 40 mm

PALI DI FONDAZIONE
- Classe di resistenza minima C32/40
- Tipo di cemento cem : III - V
- Contenuto minimo di cemento 340 kg/m3
- Rapporto A/C : ≤ 0.55
- Classe minima di consistenza : S5
- Classe di esposizione ambientale : XA1
- Diametro massimo inerti : 32mm

Copriferro nominale minimo: ..... 75 mm

SOLETTA DI FONDAZIONE E MURI INTERRATI
- Classe di resistenza minima C32/40
- Tipo di cemento cem : III - V
- Contenuto minimo di cemento 340 kg/m3
- Rapporto A/C : ≤ 0.50
- Classe minima di consistenza : S4
- Classe di esposizione ambientale : XA1
- Diametro massimo inerti : 25mm

Copriferro nominale minimo: ..... 45 mm

STRUTTURE IN ELEVAZIONE GETTATE IN OPERA
- Classe di resistenza minima C32/40
- Tipo di cemento cem : III - V
- Contenuto minimo di cemento 340 kg/m3
- Rapporto A/C : ≤ 0.50
- Classe minima di consistenza : S4
- Classe di esposizione ambientale : XC4+XS1
- Diametro massimo inerti : 25mm

Copriferro nominale minimo: ..... 45 mm

STRUTTURE IN ELEVAZIONE PREFABBRICATE
- Classe di resistenza minima C35/45
- Tipo di cemento cem : III - V
- Contenuto minimo di cemento 360 kg/m3
- Rapporto A/C : ≤ 0.50
- Classe minima di consistenza : S4
- Classe di esposizione ambientale : XC4+XS1
- Diametro massimo inerti : 25mm

Copriferro nominale minimo armatura lenta: ..... 45 mm
Copriferro nominale minimo armatura da precompressione: ..... 55 mm

SPECIFICHE GENERALI
- Controllo di accettazione per il calcestruzzo (D.M. 17/1/18)
- Tutte le caratteristiche sopra indicate per il calcestruzzo devono essere riportate nella bolla di consegna.
- E' vietata qualunque aggiunta d'acqua al calcestruzzo in cantiere
- Prima di ogni getto avvisare la Direzione Lavori Strutturale
- Il getto con temperature dell'aria inferiori a 5°C deve essere autorizzato dalla Direzione Lavori Strutturale
- In fase di stagionatura dei getti impedire il dilavamento superficiale dei getti per pioggia o ruscellamento d'acqua
- In fase di stagionatura dei getti con temperature dell'aria superiori a 25°C o in presenta di forte irraggiamento solare o di vento, procedere a bagnatura delle superfici già indurite

OPERE MAGGIORI: ACCIAIO

ACCIAIO PER C.A. IN BARRE AD ADERENZA MIGLIORATA TIPO B450C CONTR.
f_y 450 N/mm² f_t 540 N/mm²

L'acciaio fornito dovrà essere di tipo saldabile. A5 > 12%

Ogni fornitura deve essere accompagnata da copia conforme del relativo certificato, con data non anteriore a tre mesi, emesso dal Laboratorio Ufficiale incaricato del controllo in stabilimento.

ACCIAIO STRUTTURALE DA CARPENTERIA TIPO S355 (SECONDO EN 10025-5:2005)
f_y 355 N/mm² f_t 510 N/mm²

Le lamiere e profili saranno dotate di certificato di collaudo 3.1.B secondo UNI EN 10204.
I materiali saranno provvisti di marchio CE.

ACCIAIO TIPO DYWIDAG Y1050H
f_y 950 N/mm² f_t 1050 N/mm²

ACCIAIO PER TIRANTI IN TREFOLI DA 0.6" STABILIZZATI
$f_{p(1)}$ 1570 N/mm² f_{tk} 1860 N/mm²

AREA DI RILEVANTE INTERESSE NAZIONALE DI BAGNOLI - COROGLIO (NA)

D.P.C.M. 15.10.2015

Interventi per la bonifica ambientale e rigenerazione urbana dell'area di Bagnoli - Coroglio

Infrastrutture, reti idriche, trasportistiche ed energetiche dell'area del Sito di Interesse Nazionale di Bagnoli - Coroglio

Presidenza del Consiglio dei Ministri
U. DIPARTIMENTO PER LE POLITICHE DEL MINISTERO PER LA BONIFICA AMBIENTALE E RIGENERAZIONE URBANA DELL'AREA DI RILEVANTE INTERESSE NAZIONALE BAGNOLI - COROGLIO

STAZIONE APPALTANTE

INVITALIA
Agenzia nazionale per l'attrazione degli investimenti e lo sviluppo d'impresa SpA

INVITALIA S.p.A. Soggetto Attuatore, in attemperanza all'art. 33 del D.L. n. 133/2014, convertito con legge n. 164/2014, e del D.P.C.M. 15 ottobre 2015, ai fini della predisposizione ed esecuzione del Programma di Risanamento Ambientale e di Rigenerazione Urbana per il Sito di Rilevante Interesse Nazionale di Bagnoli-Coroglio

RESPONSABILE UNICO DEL PROCEDIMENTO: Ing. Cecilia BENUTTI

PROGETTO DI FATTIBILITA' TECNICA ED ECONOMICA

PROGETTAZIONE GEOTECNICA, STRUTTURALE e STRADALE
Ing. Luciano SCHIAVEDA

PROGETTAZIONE IDRAULICA
Ing. Claudio DORAVLICA

PROGETTAZIONE ENERGETICA e IMPIANTISTICA
Ing. Claudio DORAVLICA

RELAZIONE GEOLOGICA, GEOTECNICA E IDROGEOLOGICA
Geom. Germano DI MARTINO

PROGETTAZIONE DELLA SICUREZZA
Ing. Michele PIZZA

COMPITI E STIME
Geom. Germano DI MARTINO

GRUPPO DI LAVORO INTERNO
Collaboratori:
Geom. Germano DI MARTINO
Geom. Alessandro FABBRI
Ing. Michele PIZZA
Ing. Davide CARDI
Ing. Alessio MAFFEI
Ing. Angelo RAMACCIANO
Ing. Massimiliano ZAZMI

Supporto operativo:
Ing. Irene CINNO
Arch. Giulia LEONI
Arch. Carmen FIORE
Ing. Federica Jasmeen GURA
Ing. Leonardo GUALCO

SUPPORTO TECNICO-SCIENTIFICO (ART. 3 DEL DISCIPLINARE ETI)
Ing. Domenico CERAUDO
Ing. Cristina PASSONI

RAGGRUPPAMENTO TEMPORANEO DI PROFESSIONISTI

MANDATARIA
VIA INGEGNERIA S.r.l.
Via Tiburtina, 1176
00156 Roma (RM)

MANDANTI
QUANTICA INGEGNERIA S.r.l.
Via Ferrante, 75
80133 Napoli (NA)

WEE WATER ENVIRONMENT ENERGY Srl
Piazza Nicola, 20
84014 Nocera (SA)

AMBIENTE SPA
Via Fosse Ardeatine, 21
84020 Campagna (MB)

VYGOMAR SOCIETA' COOPERATIVA
Corso Umberto I, 154
80138 Napoli (NA)

ALPI S.r.l.
Via Ferdinando Imparato, 13
80127 Napoli (NA)

ING. GIUSEPPE RUBINO
Via Rocco di Chiaia, 53
80121 Napoli (NA)

COORDINAMENTO DELLA PROGETTAZIONE
Ing. Matteo DI GIROLAMO

PROGETTAZIONE OPERE STRUTTURALI
Ing. Giovanni FAGGIA

PROGETTAZIONE OPERE STRUTTURALI SPECIALI
Ing. Francesco MCCARRELLI

PROGETTAZIONE OPERE IMPIANTISTICHE ELETTRICHE
Ing. Paolo UFARELLI

PROGETTAZIONE OPERE DI VIABILITA' ORDINARIA
Ing. Giuseppe RUBINO

PROGETTAZIONE AREWA SANT'ANTONIO-HUB DI COROGLIO
Ing. Giuseppe VAGLIA

PROGETTAZIONE OPERE IDRAULICHE A RETE
Ing. Giulio CERAVOLO

PROGETTAZIONE OPERE A MARE E IMPIANTO TAF 3
Ing. Roberto CHIEFFI
Consorzio Stabile MATTEO GALLI
Opere degli Ingegneri della Provincia di Rimini
Via Dante, 27
47838 RIMINI (RN)
P.I. IT03910010405
CAPITALE SOCIALE Euro 516.456,90 i.v.
Tel. 0541 56 00 11
Fax 0541 56 00 12
info@ingegneriri.com
www.ingegneriri.com

COORDINAMENTO SICUREZZA IN FASE DI PROGETTAZIONE
al servizio D.Lgs. 81/08
Ing. Massimo FONTANA

RELAZIONE GEOLOGICA
Geol. Maurizio LANDINI

RELAZIONE ARCHEOLOGICA
Arch. Luca D'ERMOCLI

RELAZIONE ACUSTICA
Ing. Giuseppe TRIONE

GIOVANE PROFESSIONISTA
Ing. Vincenza NAGUTO
Ing. Ciro Antonio MARTELLI
Ing. Raffaele VASSALLO
Ing. Gennaro ONDERO

DISEGNATORI
Geom. Salvatore DONATIELLO
Geom. Luigi MARTORELLI
P.I. Luigi MARTORELLI
Ing. Daniele CERVILLO

COMPITI E STIME
Per. Ind. Giuseppe DONATIELLO
Geom. Luigi MARTORELLI

Funzione Servizi di Ingegneria

Direzione Area Tecnica
Opere civili:
Arch. Giulia LEONI

PROGETTO DEFINITIVO

Elaborato

ADEGUAMENTO COLLETTORE ASA
INFRASTRUTTURE IDRICHE
Pianta, profilo longitudinale e sezione - tav. 20

	DATA	NOME	FIRMA
REDATTO	GIU 2023	M.A	
VERIFICATO	GIU 2023	G.V.	
APPROVATO	GIU 2023	M.D.G.	

DATA: GIUGNO 2023

REVISIONE	DATA	AGGIORNAMENTI
A	GIU 2023	EMISSIONE

SCALA: 1 : 100

CODICE FILE: 0021INV.D.5.PX.05.01.01.22

CODICE ELABORATO: PX.05.01.01.22