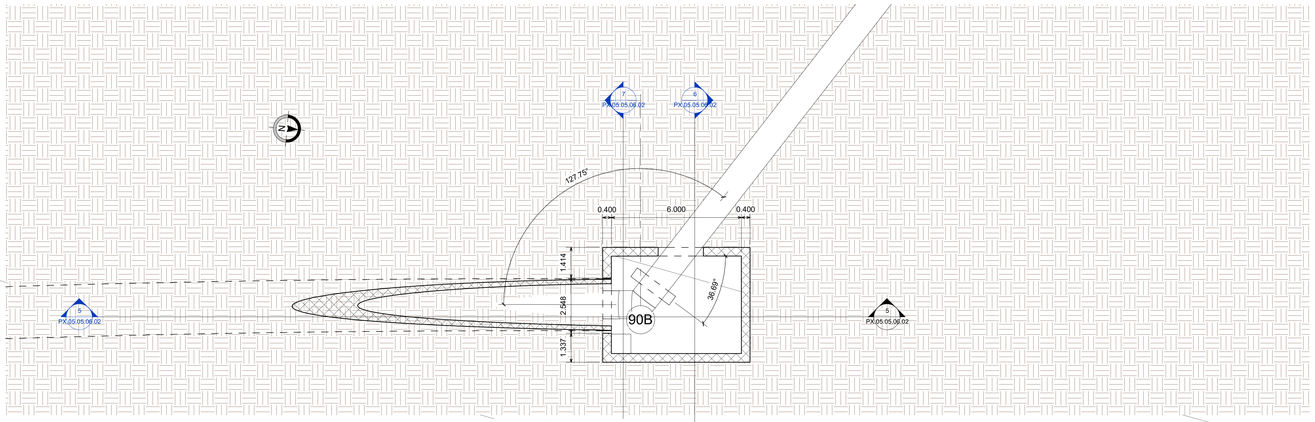

1 Attraversamento in micorotunneling B Pianta camera di arrivo - fondazione

Scala 1 : 100

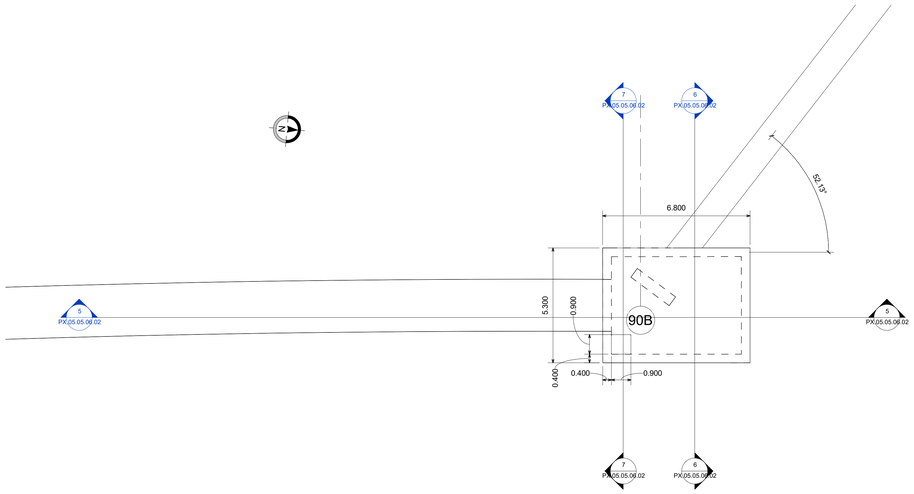

2 Attraversamento in micorotunneling B Pianta camera di arrivo - copertura

Scala 1 : 100

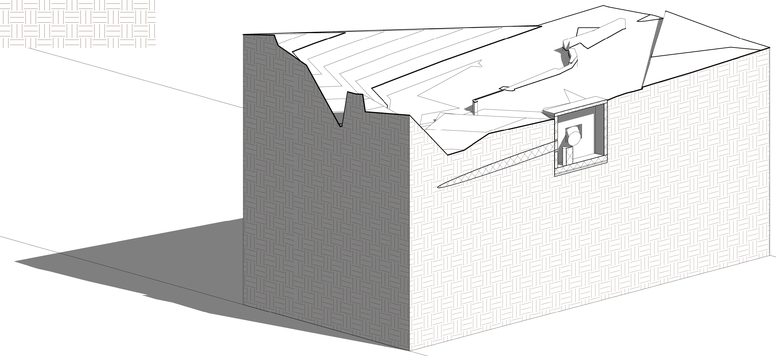

3 Assonometria - Microtunneling B - Arrivo

Scala

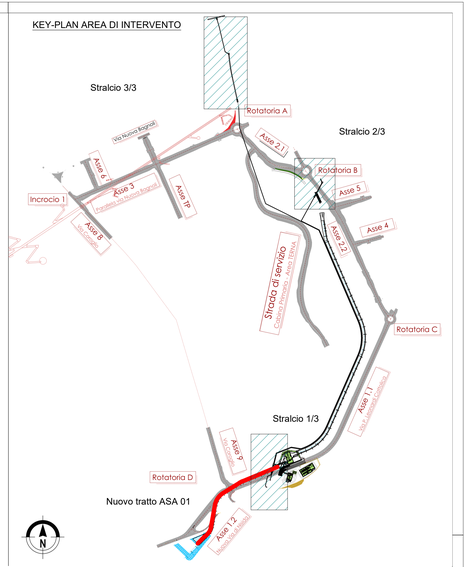

OPERE MAGGIORI: CALCESTRUZZO

CALCESTRUZZO MAGRO
- Classe di resistenza minima C12/15
- Tipo di cemento cem : I - V
- Classe di esposizione ambientale : X0
- Massima dimensione aggregati : 40 mm

PALI DI FONDAZIONE
- Classe di resistenza minima C32/40
- Tipo di cemento cem : III - V
- Contenuto minimo di cemento 340 kg/m3
- Rapporto A/C : ≤ 0.55
- Classe minima di consistenza : S5
- Classe di esposizione ambientale : XA1
- Diametro massimo inerti : 32mm

Copriferro nominale minimo: ..... 75 mm

SOLETTA DI FONDAZIONE E MURI INTERRATI
- Classe di resistenza minima C32/40
- Tipo di cemento cem : III - V
- Contenuto minimo di cemento 340 kg/m3
- Rapporto A/C : ≤ 0.50
- Classe minima di consistenza : S4
- Classe di esposizione ambientale : XA1
- Diametro massimo inerti : 25mm

Copriferro nominale minimo: ..... 45 mm

STRUTTURE IN ELEVAZIONE GETTATE IN OPERA
- Classe di resistenza minima C32/40
- Tipo di cemento cem : III - V
- Contenuto minimo di cemento 340 kg/m3
- Rapporto A/C : ≤ 0.50
- Classe minima di consistenza : S4
- Classe di esposizione ambientale : XC4+XS1
- Diametro massimo inerti : 25mm

Copriferro nominale minimo: ..... 45 mm

STRUTTURE IN ELEVAZIONE PREFABBRICATE
- Classe di resistenza minima C35/45
- Tipo di cemento cem : III - V
- Contenuto minimo di cemento 360 kg/m3
- Rapporto A/C : ≤ 0.50
- Classe minima di consistenza : S4
- Classe di esposizione ambientale : XC4+XS1
- Diametro massimo inerti : 25mm

Copriferro nominale minimo armatura lenta: ..... 45 mm
Copriferro nominale minimo armatura da precompressione: ..... 55 mm

SPECIFICHE GENERALI
- Controllo di accettazione per il calcestruzzo (D.M. 17/1/18)
- Tutte le caratteristiche sopra indicate per il calcestruzzo devono essere riportate nella bolla di consegna.
- E' vietata qualunque aggiunta d'acqua al calceistruzzo in cantiere
- Prima di ogni getto avvisare la Direzione Lavori Strutturale
- Il getto con temperature dell'aria inferiori a 5°C deve essere autorizzato dalla Direzione Lavori Strutturale
- In fase di stagionatura dei getti impedire il dilavamento superficiale dei getti per pioggia o ruscellamento d'acqua
- In fase di stagionatura dei getti con temperature dell'aria superiori a 25°C o in presenta di forte irraggiamento solare o di vento, procedere a bagnatura delle superfici già indurite

OPERE MAGGIORI: ACCIAIO

ACCIAIO PER C.A. IN BARRE AD ADERENZA MIGLIORATA TIPO B450C CONTR:
f_{yk} 450 N/mm² f_{tk} 540 N/mm²

L'acciaio fornito dovrà essere di tipo saldabile. A5 > 12%

Ogni fornitura deve essere accompagnata da copia conforme del relativo certificato, con data non anteriore a tre mesi, emesso dal Laboratorio Ufficiale incaricato del controllo in stabilimento.

ACCIAIO STRUTTURALE DA CARPENTERIA TIPO S355 (SECONDO EN 10025-5:2005)
f_{yk} 355 N/mm² f_{tk} 510 N/mm²

Le lamiere e profili saranno dotate di certificato di collaudo 3.1.B secondo UNI EN 10204.
I materiali saranno provvisti di marchio CE.

ACCIAIO TIPO DYWIDAG Y1050H
f_{yk} 950 N/mm² f_{tk} 1050 N/mm²

ACCIAIO PER TIRANTI IN TREFOLI DA 0.6" STABILIZZATI
f_{yk} 1670 N/mm² f_{tk} 1860 N/mm²

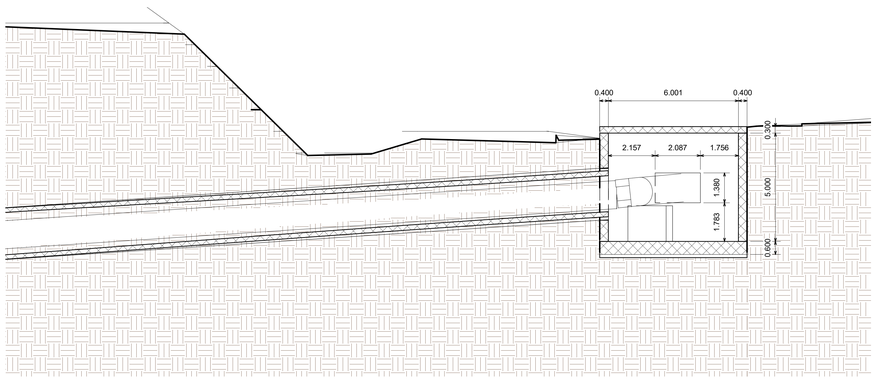

5 Microtunneling B Sez 5

Scala 1 : 100

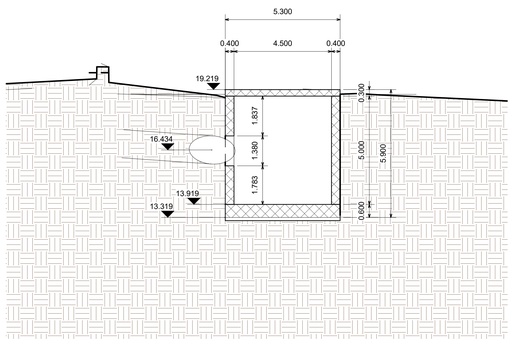

6 Microtunneling B Sez 6

Scala 1 : 100

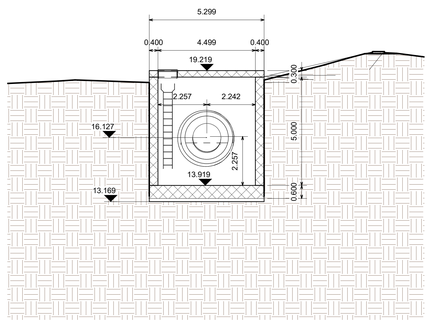

7 Microtunneling B Sez 7

Scala 1 : 100

AREA DI RILEVANTE INTERESSE NAZIONALE DI BAGNOLI - COROGLIO (NA)

D.P.C.M. 15.10.2015

Interventi per la bonifica ambientale e rigenerazione urbana dell'area di Bagnoli - Coroglio

Infrastrutture, reti idriche, trasportistiche ed energetiche dell'area del Sito di Interesse Nazionale di Bagnoli - Coroglio

Presidenza del Consiglio dei Ministri
IL COMMISSARIO STRAORDINARIO DEL GOVERNO PER LA BONIFICA AMBIENTALE E RIGENERAZIONE URBANA DELL'AREA DI RILEVANTE INTERESSE NAZIONALE BAGNOLI - COROGLIO

STAZIONE APPALTANTE

INVITALIA
Agenzia nazionale per l'attrazione degli investimenti e lo sviluppo d'impresa SpA

Funzione Servizi di Ingegneria

Direzione Area Tecnica
Opere civili:
Arch. Giulia LEONI

INVITALIA S.p.a.: Soggetto Attuatore, in ottemperanza all'art. 33 del D.L. n. 133/2014, convertito con legge n. 164/2014, e del D.P.C.M. 15 ottobre 2015, ai fini della predisposizione ed esecuzione del Programma di Risanamento Ambientale e di Rigenerazione Urbana per l'Ex-Area di Rilevante Interesse Nazionale di Bagnoli-Coroglio

RESPONSABILE UNICO DEL PROCEDIMENTO Ing. Carmine BENOTTI

PROGETTO DI FATTIBILITA' TECNICA ED ECONOMICA

PROGETTAZIONE GEOTECNICA, STRUTTURALE e STRADALE
Ing. Lelterio SONNESSA

PROGETTAZIONE IDRAULICA
Ing. Claudio DONNALOIA

PROGETTAZIONE ENERGETICA e TELECOMUNICAZIONI
Ing. Claudio DONNALOIA

RELAZIONE GEOLOGICA
Dott. Geol. Vincenzo GUIDO

PROGETTAZIONE DELLA SICUREZZA
Ing. **Michele PIZZA**

COMPUTI E STIME
Geom. Gennaro DI MARTINO

GRUPPO DI LAVORO INTERNO
Collaborazioni:
Geom. Gennaro DI MARTINO
Geom. Alessandro FABBRI
Ing. Davide GRESIA
Ing. Giuseppe LUPO
Ing. Alessio MARTIS
Ing. Angelo TERRACIANO
Ing. Massimiliano ZAGNI

Supporto operativo:
Ing. Irene CINICI
Arch. Alessio FINZIO
Ing. Giovanni LIGUORI
Ing. Federica Jasmuan OLIVA
Ing. Leonardo SCIALCO

RUP PER LA PROGETTAZIONE ED ESECUZIONE
Ing. Gennaro PAOLILLO
Ing. Domenico CERAUDO
Ing. Cristina PASSONE

RAGGRUPPAMENTO TEMPORANEO DI PROFESSIONISTI

MANDATARIA

VIA INGEGNERIA S.r.l.
Via Flaminia, 995
00189 Roma (RM)

COORDINAMENTO DELLA PROGETTAZIONE
Ing. Walter DI CATALDO

PROGETTAZIONE OPERE STRUTTURALI
Ing. Giovanni PIAZZA

PROGETTAZIONE OPERE STRUTTURALI SPECIALI
Ing. Francesco NICOTARDELLI

PROGETTAZIONE OPERE IMPIANTISTICHE ELETTRICHE
Ing. Paolo VIPARELLI

PROGETTAZIONE OPERE DI VIABILITA' ORDINARIA
Ing. Giuseppe RUBINO

PROGETTAZIONE ARENA SANT'ANTONIO-HUB DI COROGLIO
Ing. Gianluca CARLINO

PROGETTAZIONE OPERE IDRAULICHE A RETE
Ing. Giulio CIPARELLI

PROGETTAZIONE OPERE A MARE E IMPIANTO TAF 3
Ing. Roberto CHIERTI

COORDINAMENTO SICUREZZA IN FASE DI PROGETTAZIONE
Ing. Mario CUCINOTTA
Ing. Luigi CARCHIA

RELAZIONE GEOLOGICA
Geol. Maurizio LANZINI

RELAZIONE ARCHEOLOGICA
Arch. Luca DI BIANCO

RELAZIONE ACUSTICA
Ing. Tiziano BARUZZO

GIOVANE PROFESSIONISTA
Ing. Valerio IMPARATO
Ing. Antonio CAPUTO
Ing. Raffaele VASSALLO
Ing. Serena ONORO

DISEGNATORI
Geom. Giuseppe CORATELLO
Geom. Paolo CASSINELLI
P.I. Ciro NAPPI
Ing. Daniele CERULLO

COMPUTI E STIME
Geom. Giuseppe CORATELLA
Geom. Luigi MARTINELLI

MANDANTI

Quadra Aggregati S.r.l.
W.E.C. S.r.l.
ambiente
HYDROTECHNICA
Consorzio Stabile Sinergia
Ing. Giuseppe Rubino

PROGETTO DEFINITIVO

Elaborato

NUOVE CONDOTTE PREMENTI

INFRASTRUTTURE IDRAULICHE

Premente B - attraversamento in micorotunneling di via Nuova Bagnoli - Tav 2

	DATA	NOME	FIRMA
REDATTO	GIU 2023	M.A.	
VERIFICATO	GIU 2023	G.V.	
APPROVATO	GIU 2023	M.D.G.	

REVISIONE	DATA	AGGIORNAMENTI
A	GIU 2023	Prima emissione

DATA GIUGNO 2023

SCALA 1 : 100

CODICE FILE 2021INV.D.S.PX.05.06.06.02

CODICE ELABORATO PX.05.05.06.02