STRUTTURA PER AUTOSTRADE A 2CORSIE + EMERGENZA

VISTA FRONTALE
scala 1:50

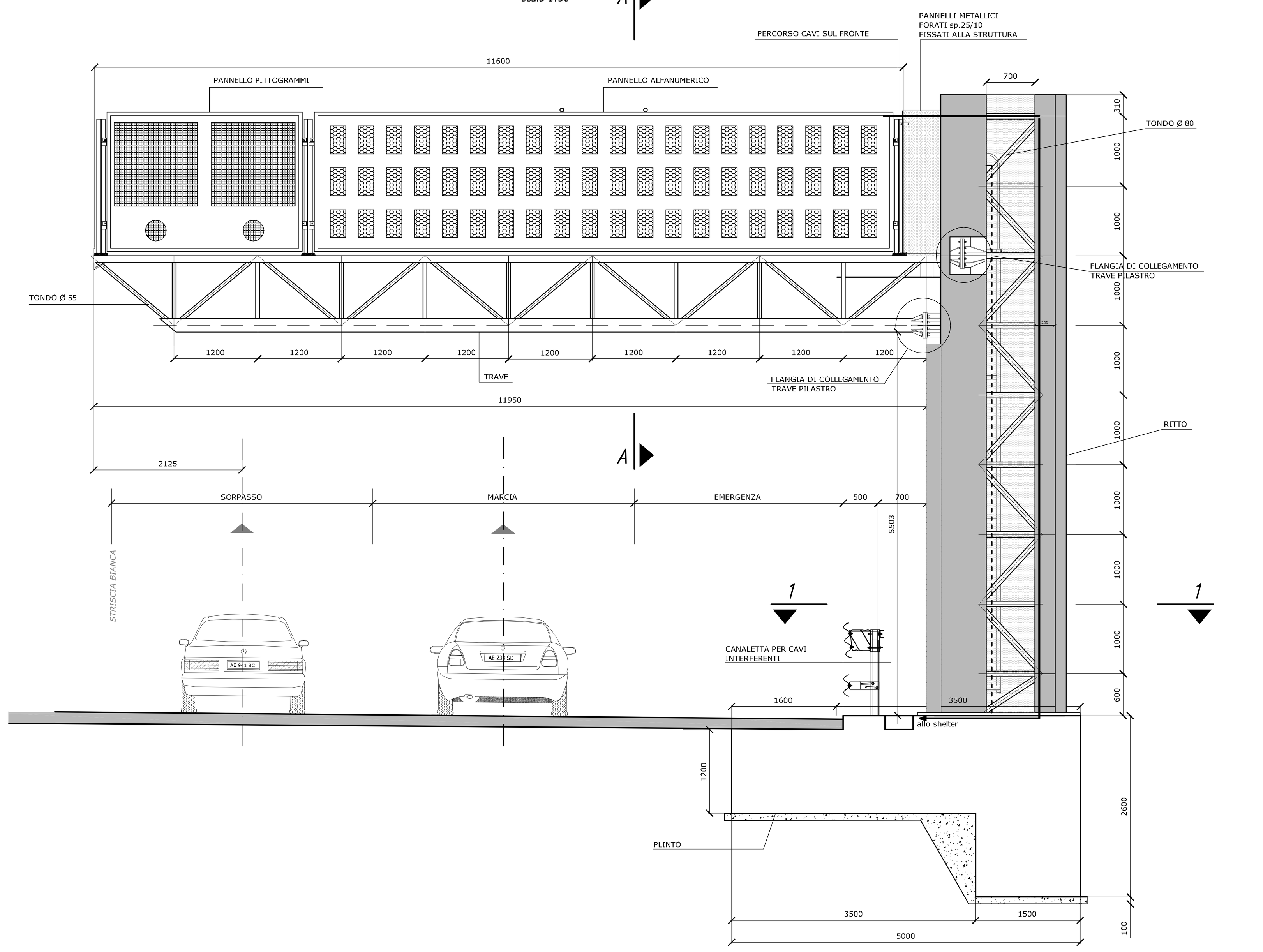

SEZIONE 1-1
scala 1:50

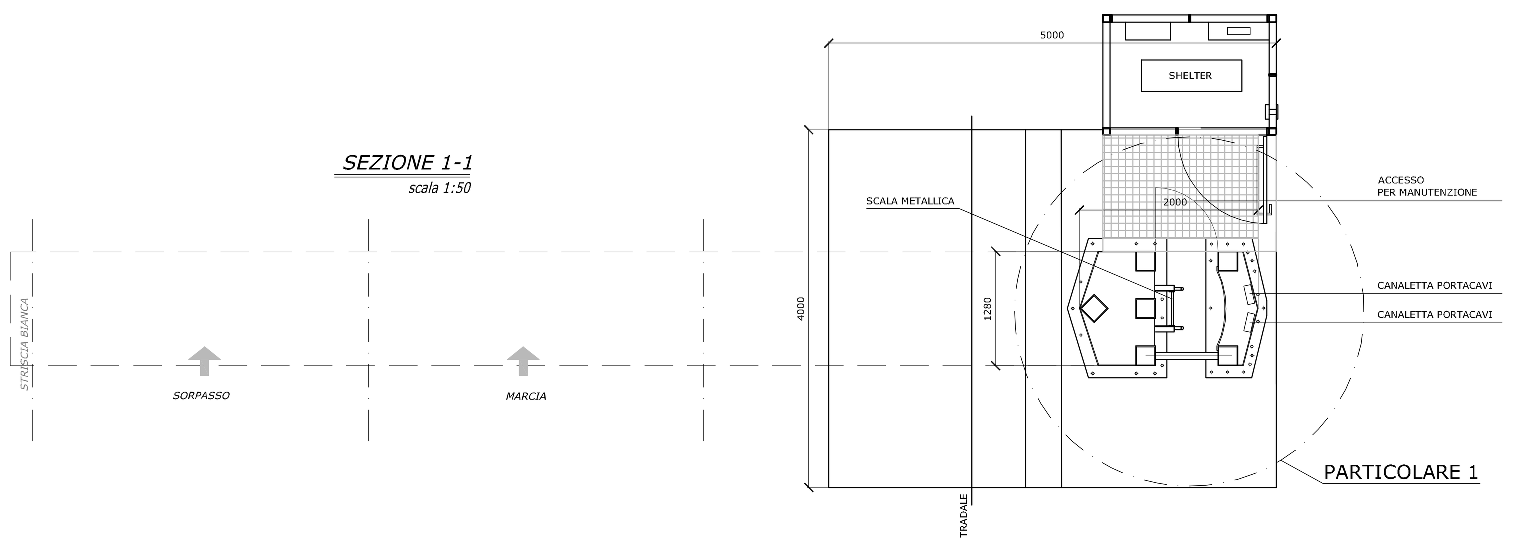

SEZIONE 2-2
scala 1:50

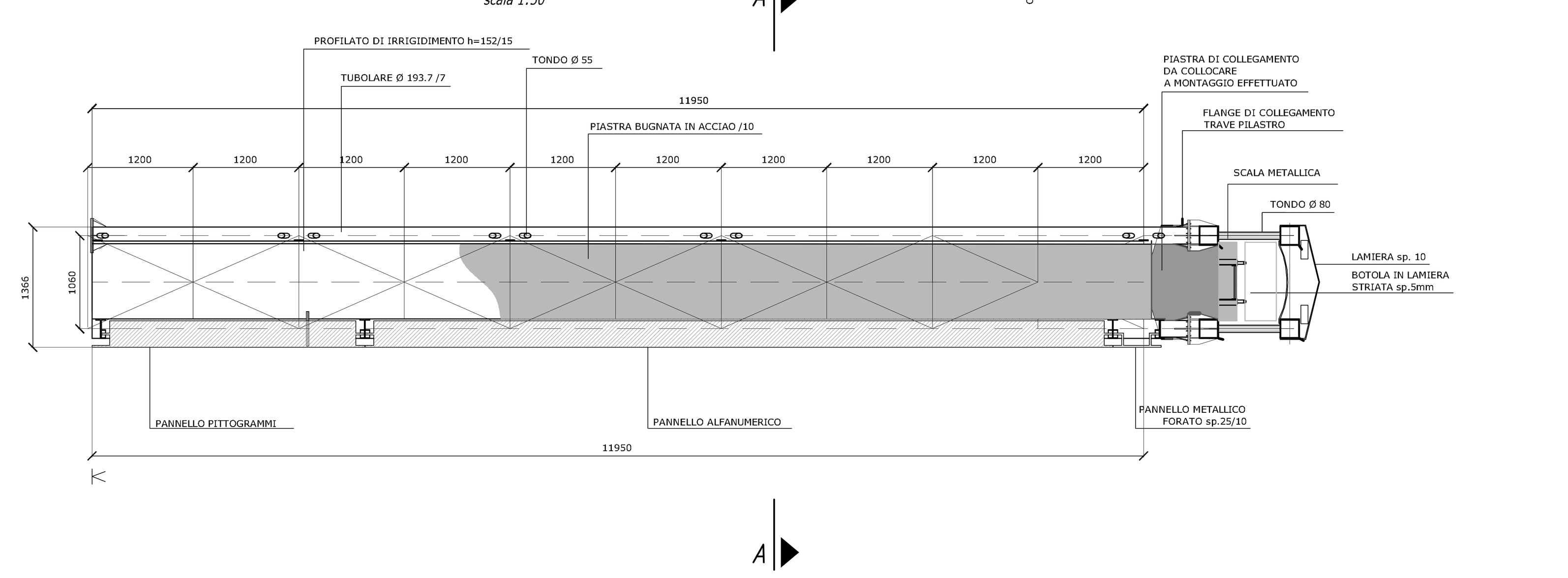

VISTA POSTERIORE
scala 1:50

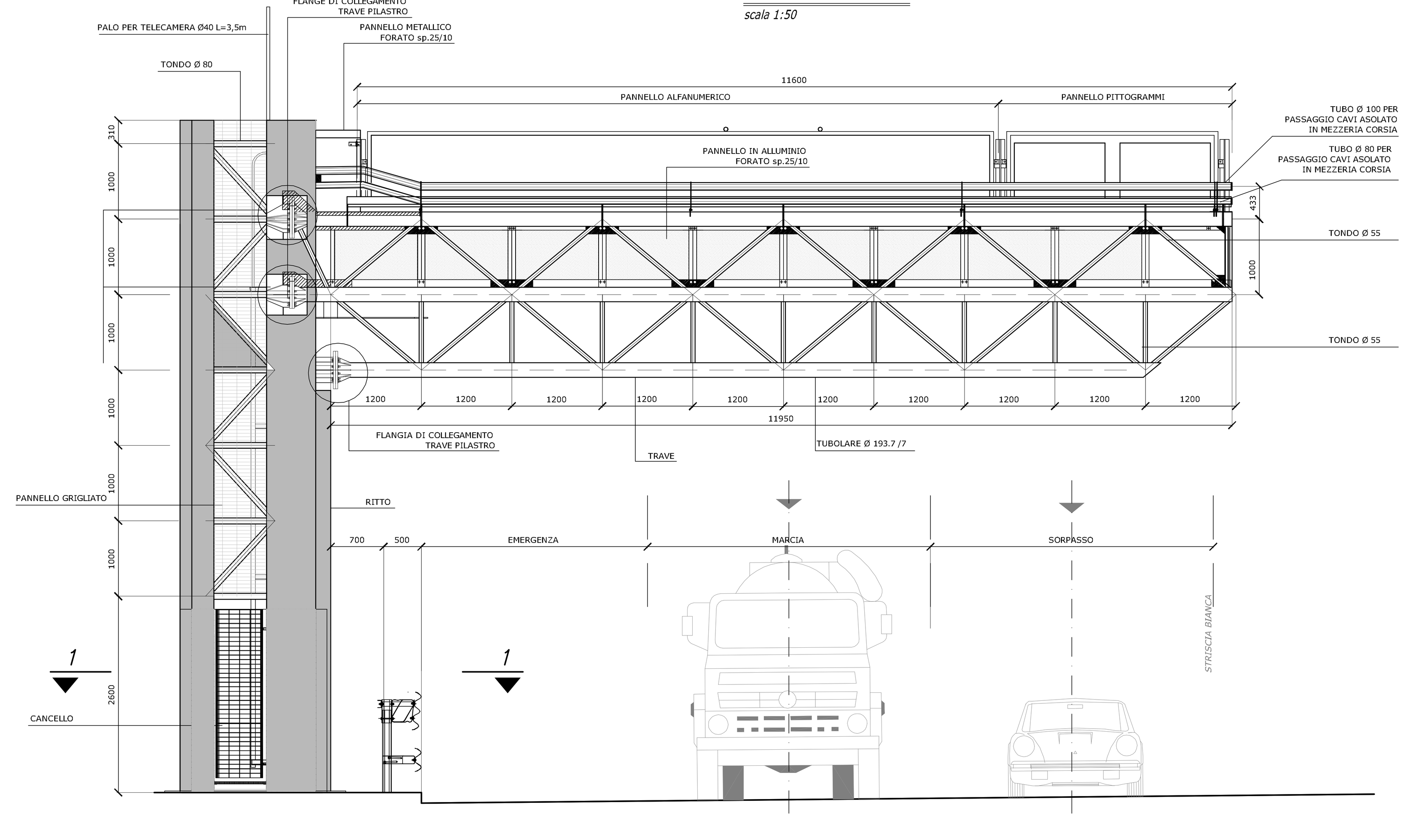

SEZIONE A-A
scala 1:20

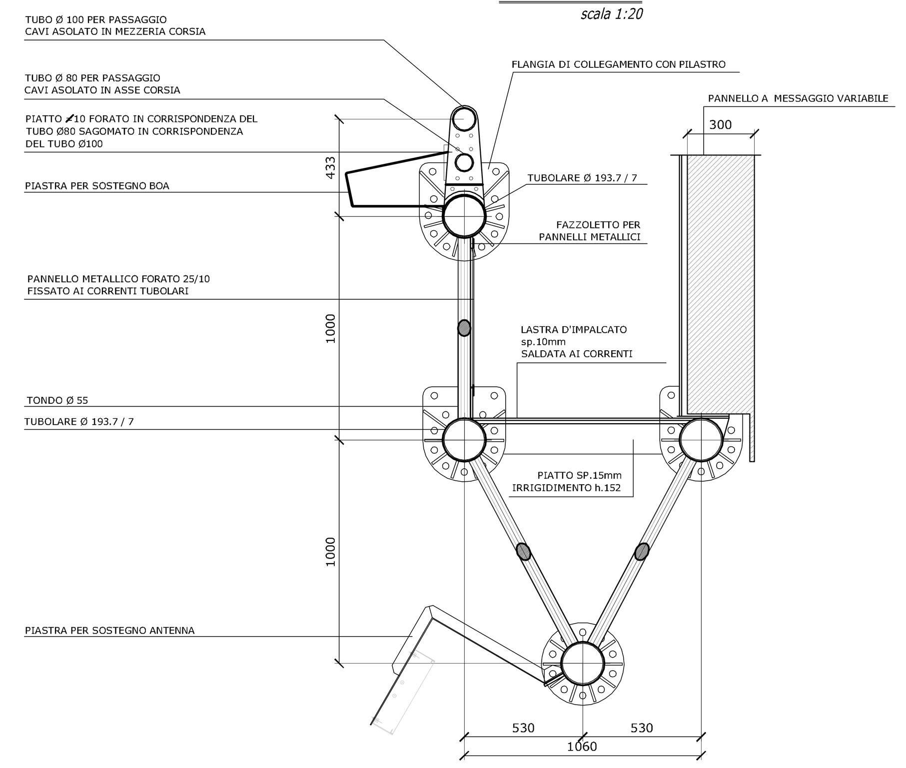

PROSPETTO LATERALE
scala 1:20

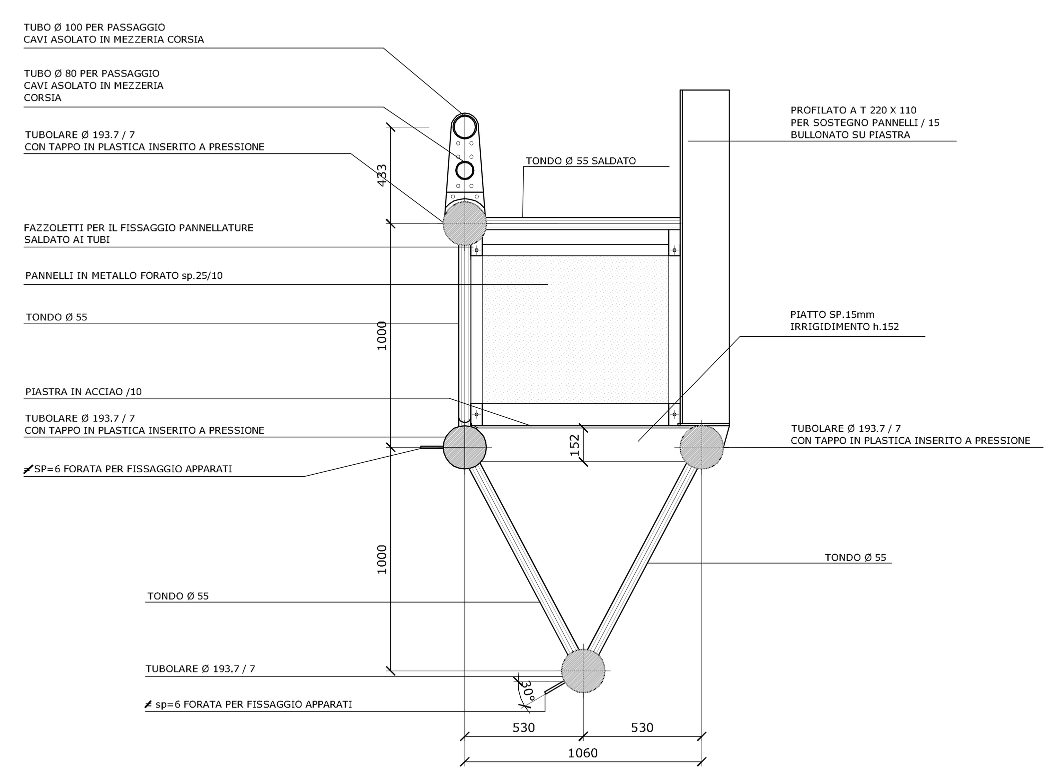

PARTICOLARE PANNELLI

VISTA ANTERIORE
scala 1:50

VISTA ANTERIORE
scala 1:50

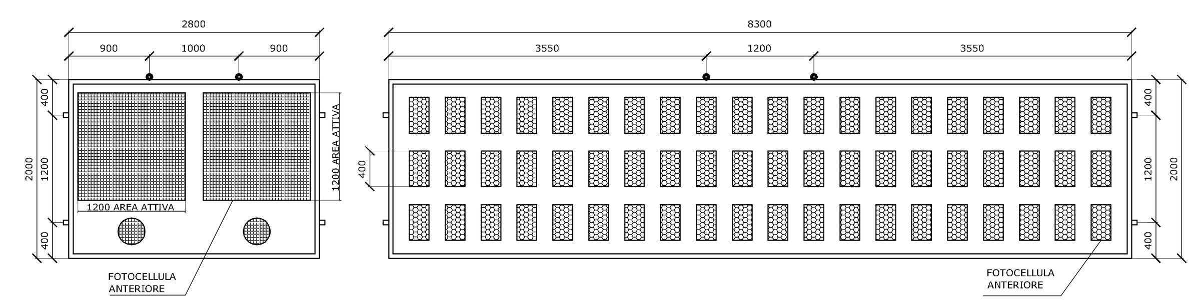

PARTICOLARE 1
scala 1:20

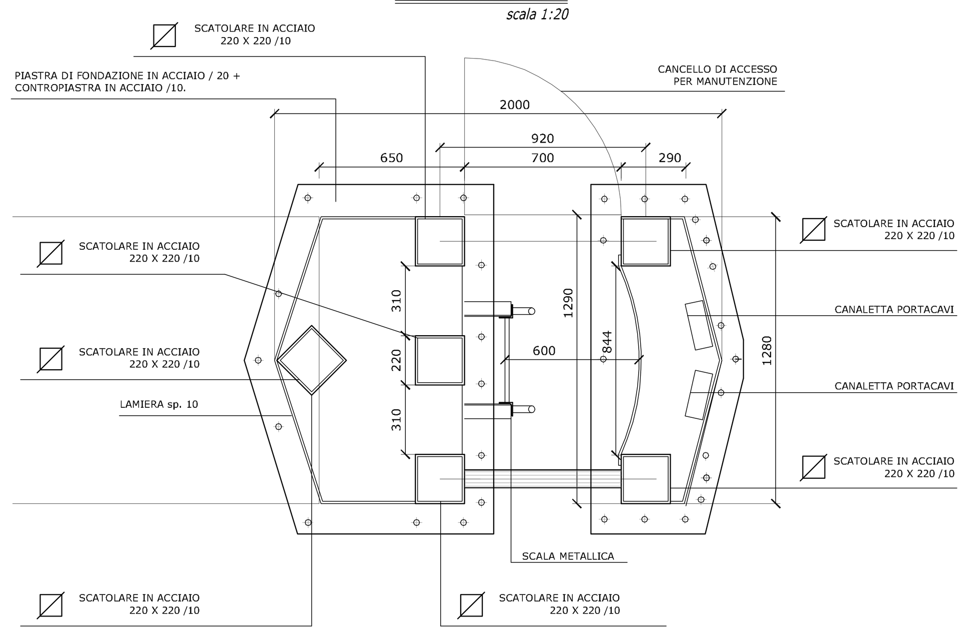

VISTA LATERALE
scala 1:50

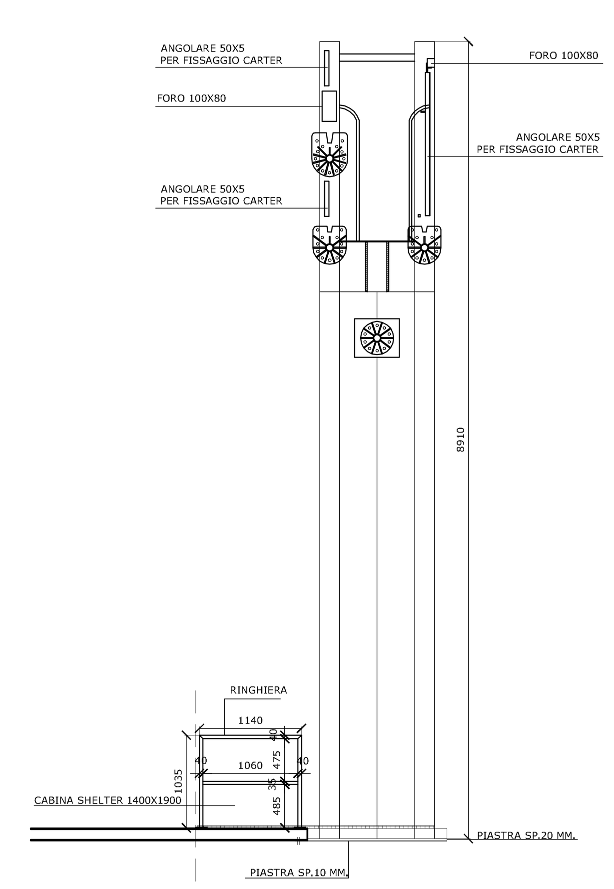

PROGETTO N.	DATA	

ats AUTOSTRADA TORINO SAVONA S.p.A. — gruppo autostrade per l'italia

AUTOSTRADA TORINO – SAVONA S.p.A.
Corso Trieste nr. 170 – 10024 Moncalieri (TO)

AUTOSTRADA A6
TORINO – SAVONA

NUOVO SVINCOLO DI CARMAGNOLA SUD
Prog. Km 16+664

PROGETTO DEFINITIVO

PORTALI A MESSAGGIO VARIABILE
PMV IN ITINERE – VISTA D'INSIEME

spea autostrade – Ingegneria europea	IL PROGETTISTA : Ing. Fulvio DI TADDEO Ord. Ingg. Teramo N. 368	IL DIRETTORE TECNICO : Ing. Giampaolo NEBBIA Ord. Ingg. Roma N. 12028

RIFERIMENTO ELABORATO						DATA:	REVISIONE	
UNITA'	DIRETTORIO codice commessa	N.Prog.	Fase	serie	FILE n. progressivo bis rev.	FEBBRAIO 2011	n.	data
PCM	570108	56	PD	PM	002 - -	SCALA: VARIE	–	–

REDATTO:		CONSULENZA:	
PROGETTATO:	Ing. Gianluca GALLI	APPROVATO:	Ing. Fulvio Di TADDEO

CAPO COMMESSA	VISTO DELLA COMMITTENTE
Ing. Gianluca GALLI O.I. Roma n° A23243	ats AUTOSTRADA TORINO SAVONA S.p.A.