TAVOLA ANAS_H2BP_SM-06 pag. 02

SCALA 1: 10

PROGETTO : BARRIERA TRIPLA ONDA BORDO PONTE CLASSE H2 [ANAS H2BP SM]
CON PROFILO SALVA MOTOCICLISTI E DISTANZIATORE "CSS"

MATERIALE : Fe 360 B EN10025.2005 [S235JR EN10027-1] (nastro, distanziatore, profilo salva motociclisti)
Fe 430 B EN10025.2005 [S275JR EN10027-1]
Fe 510 B EN10025.2005 [S355JR EN10027-1] (corrimano copri barre)
B 450 C EN10080.2005, UNI E.16.12.660.0 [L. 33/09 09-04-2009] (barra)

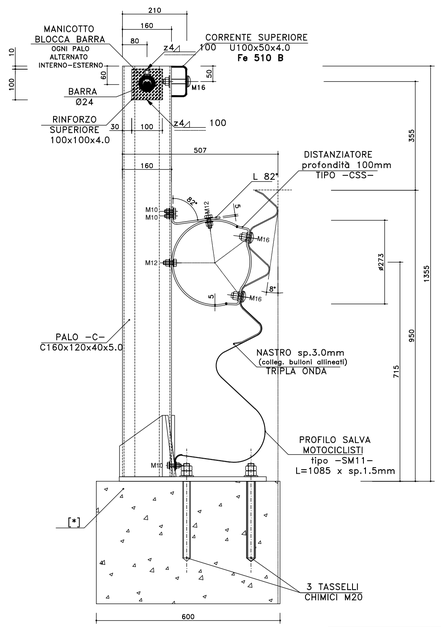

[*] L'ELEMENTO SUPPORTO PIASTRA -SP-U140x125x8 NON E' NECESSARIO QUANDO LA BARRIERA È POSIZIONATA SU CORDOLO CHE PERMETTE L'APPOGGIO COMPLETO DELLA PIASTRA

BARRIERA ANAS H2BP SM
ELEMENTO ASSEMBLATO SU CORDOLI LARGHI [*]
RIF.: ANAS H2BP SM-11 (interasse 2250mm)
SCALA 1:10

PROGETTO : BARRIERA TRIPLA ONDA BORDO PONTE CLASSE H2 [ANAS H2BP SM]
CON PROFILO SALVA MOTOCICLISTI E DISTANZIATORE "CSS"

SCALA 1: 25

MATERIALE : Fe 360 B EN10025.2005 [S235JR EN10027-1] (nastro, distanziatore, profilo salva motociclisti)
Fe 430 B EN10025.2005 [S275JR EN10027-1]
Fe 510 B EN10025.2005 [S355JR EN10027-1] (corrimano copri barre)
B 450 C EN10080.2005, UNI E.16.12.660.0 [L. 33/09 09-04-2009] (barra)

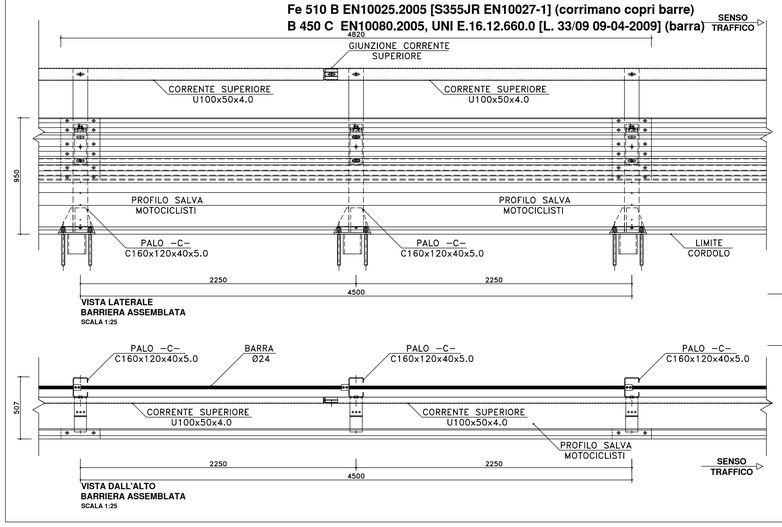

TAVOLA ANAS_H2BP_SM-06 pag. 29

ELEMENTO DI CHIUSURA
PROFILO SALVA MOTOCICLISTI
SCALA 1:10

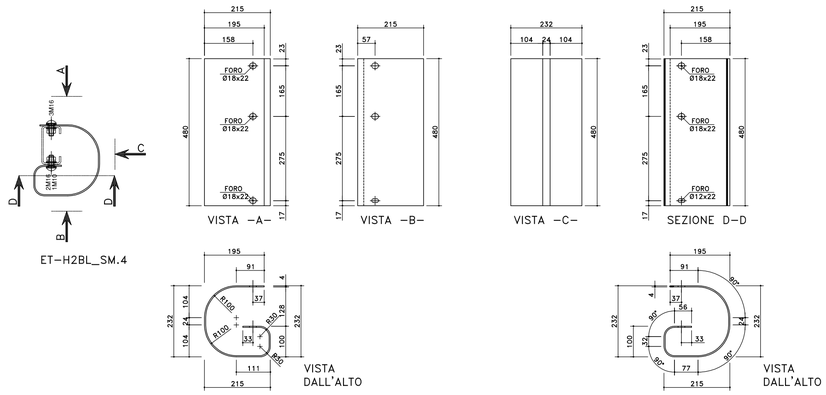

PROGETTO : BARRIERA TRIPLA ONDA BORDO PONTE CLASSE H2 [ANAS H2BP SM]
CON PROFILO SALVA MOTOCICLISTI E DISTANZIATORE "CSS"

SCALA 1: 50

MATERIALE : Fe 360 B EN10025.2005 [S235JR EN10027-1] (nastro, distanziatore, profilo salva motociclisti)
Fe 430 B EN10025.2005 [S275JR EN10027-1]
Fe 510 B EN10025.2005 [S355JR EN10027-1] (corrimano copri barre)
B 450 C EN10080.2005, UNI E.16.12.660.0 [L. 33/09 09-04-2009] (barra)

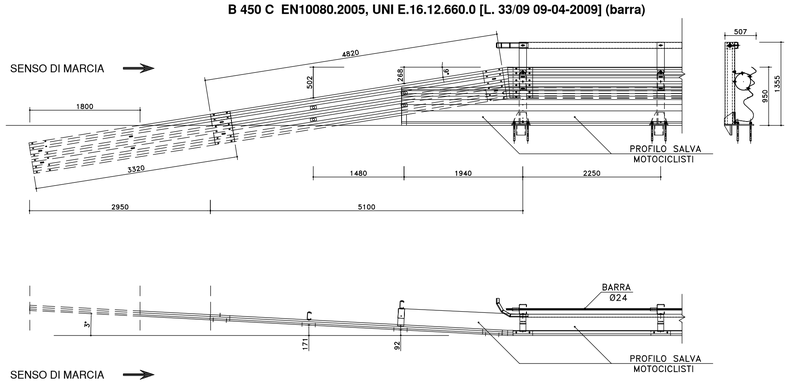

BARRIERE PER PUNTI SINGOLARI
PROTEZIONE TERMINALE IN ZONA DI AVVIO [*]
SCALA 1:50

[*] NOTA BENE:
Nastro ancorato al terreno.
a) In entrata per strade a senso unico.
b) In entrata e in uscita per strade a doppio senso (simmetrico).

TAVOLA ANAS_H2BP_SM-06 pag. 32

PROGETTO : BARRIERA TRIPLA ONDA BORDO PONTE CLASSE H2 [ANAS H2BP SM]
CON PROFILO SALVA MOTOCICLISTI E DISTANZIATORE "CSS"

SCALA 1: 10

MATERIALE : Fe 360 B EN10025.2005 [S235JR EN10027-1] (nastro, distanziatore, profilo salva motociclisti)
Fe 430 B EN10025.2005 [S275JR EN10027-1]
Fe 510 B EN10025.2005 [S355JR EN10027-1] (corrimano copri barre)
B 450 C EN10080.2005, UNI E.16.12.660.0 [L. 33/09 09-04-2009] (barra)

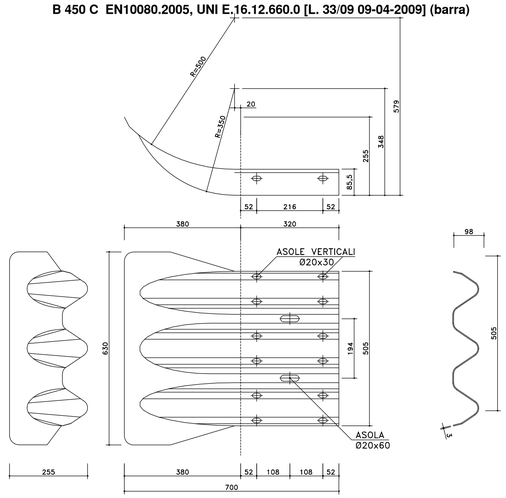

BARRIERE PER PUNTI SINGOLARI
ELEMENTO TERMINALE A TRIPLA ONDA
Manina [*]
SPESSORE LAMIERA 3 mm
SCALA 1:10

TAVOLA ANAS_H2BP_SM-06 pag. 30

---

anas
GRUPPO FS ITALIANE

Direzione Tecnica

S.S 685 "DELLE TRE VALLI UMBRE"

TRATTO SPOLETO - ACQUASPARTA
1° stralcio: Madonna di Baiano-Firenzuola

PROGETTO ESECUTIVO — COD. PG143

PROGETTAZIONE: ATI SINTAGMA - GDG - ICARIA

IL RESPONSABILE DELL'INTEGRAZIONE DELLE PRESTAZIONI SPECIALISTICHE:
Dott. Ing. Nando Granieri
Ordine degli Ingegneri della Prov. di Perugia n° A351

IL PROGETTISTA:
Dott. Ing. Federico Durastanti
Ordine degli Ingegneri della Prov. di Terni n° Terni n°A844

IL GEOLOGO:
Dott. Geol. Giorgio Cerquiglini
Ordine dei Geologi della Regione Umbria n°108

IL COORDINATORE PER LA SICUREZZA IN FASE DI PROGETTAZIONE:
Dott. Ing. Filippo Pambianco
Ordine degli Ingegneri della Prov. di Perugia n° A1373

Il Responsabile di Progetto
Arch. Pianificatore Marco Colazza

Il Responsabile del Procedimento
Dott. Ing.
Alessandro Micheli

PROTOCOLLO | DATA

IL GRUPPO DI PROGETTAZIONE:
MANDATARIA: sintagma
MANDANTI: GEOTECHNICAL DESIGN GROUP; ICARIA società di ingegneria

Dott.Ing.	N.Granieri	Dott. Ing.	D.Carlaccini	Dott. Ing.	V.Rotisciani
Dott.Arch.	N.Kamenicky	Dott. Ing.	S.Sacconi	Dott. Ing.	F.Macchioni
Dott.Ing.	V.Truffini	Dott. Ing.	C.Consorti	Geom.	C.Vischini
Dott.Arch.	A.Bracchini	Dott. Ing.	E.Loffredo	Dott. Ing.	V.Piunno
Dott.Ing.	F.Durastanti	Dott. Ing.	C.Chierichini	Dott. Ing.	G.Pulli
Dott.Ing.	E.Bartolocci			Geom.	C.Sugaroni
Dott.Geol.	G.Cerquiglini				
Geom.	S.Scopetta				
Dott.Ing.	L.Sbrenna				
Dott.Ing.	E.Sellari				
Dott.Ing.	L.Direlli				
Dott.Ing.	L.Nani				
Dott.Ing.	F.Pambianco				
Dott. Agr.	F.Berti Nulli				

ORDINE DEGLI INGEGNERI DELLA PROVINCIA DI PERUGIA — Sezione A — DOTTORE INGEGNERE NANDO GRANIERI — SETTORE CIVILE E AMBIENTALE, SETTORE INDUSTRIALE, SETTORE DELL'INFORMAZIONE

ORDINE degli INGEGNERI INGEGNERE Federico DURASTANTI iscritto all'albo professionale A 844 Provincia di TERNI

07.SEGNALETICA
07.01 SEGNALETICA E BARRIERE DI SICUREZZA

Particolari Costruttivi Barriere Anas Bordo Ponte H2

CODICE PROGETTO (PROGETTO / LIV. PROG. / ANNO)	NOME FILE	REVISIONE	SCALA:
DTPG143 E 23	CODICE ELAB. P00PS01TRADC01	A	varie

REV.	DESCRIZIONE	DATA	REDATTO	VERIFICATO	APPROVATO
A	Emissione	Ago 2023	M.De Tursi	F.Durastanti	N.Granieri