PIANTA SCAVI
SCALA 1:100

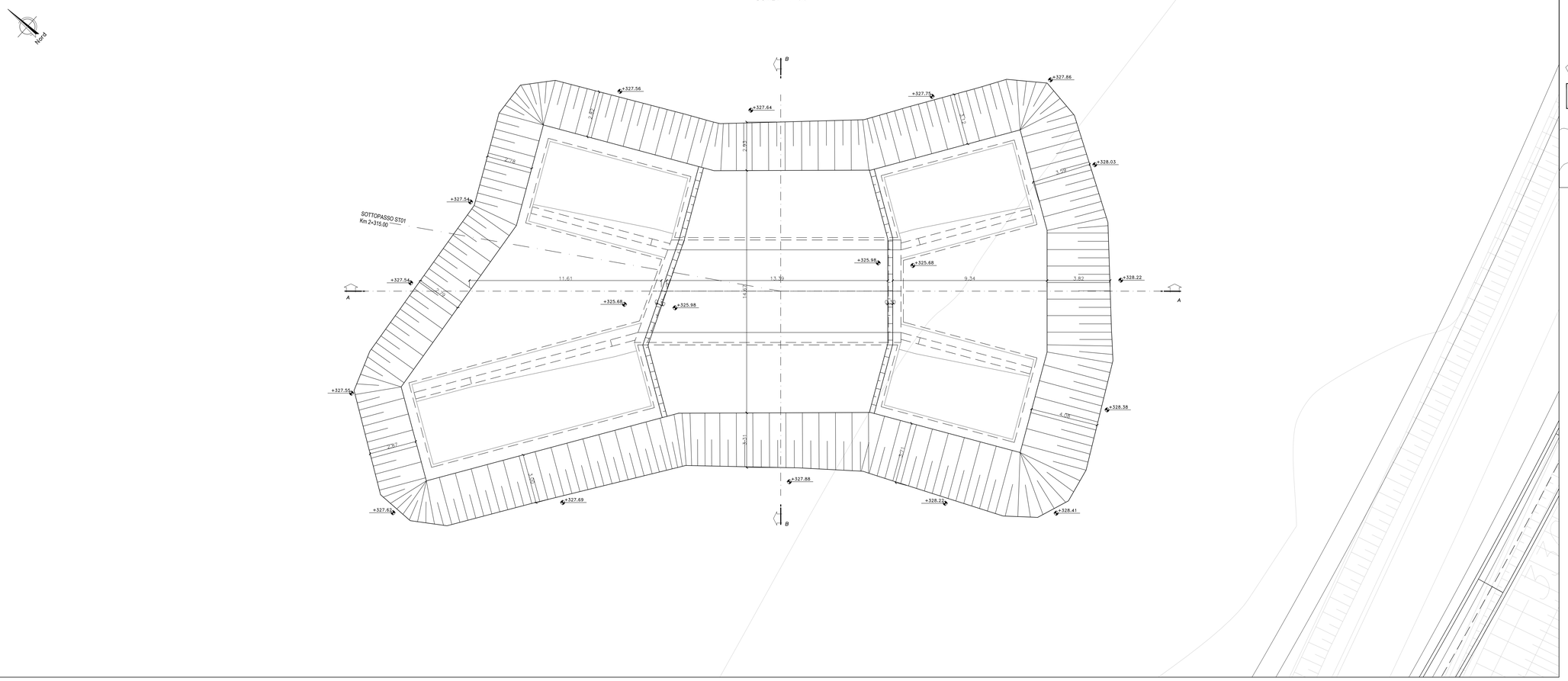

QUADRO D'UNIONE

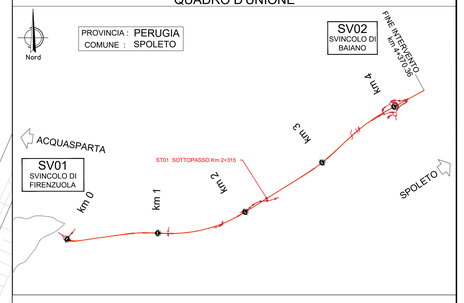

VOLUMI SCAVI	
SOTTOPASSO ST01 Km 2+315.00	m3 SCAVO
	1628.19

SEZIONE LONGITUDINALE A-A
SCALA 1:100

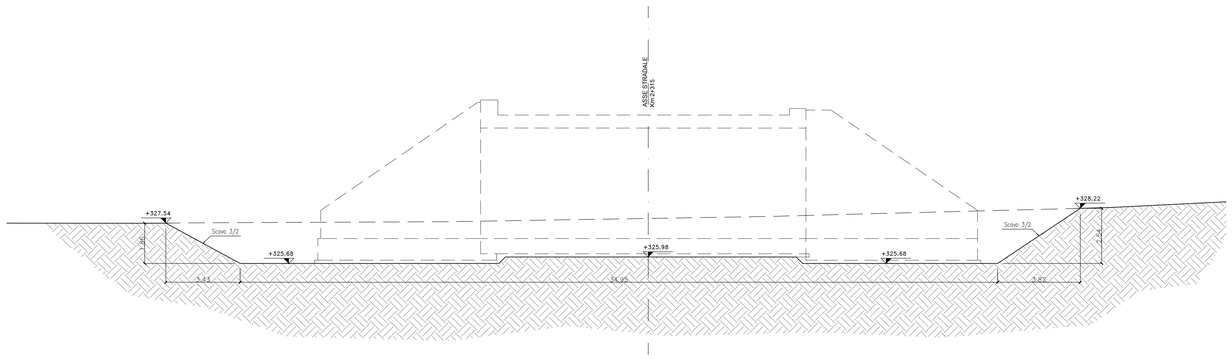

SEZIONE TRASVERSALE B-B
SCALA 1:100

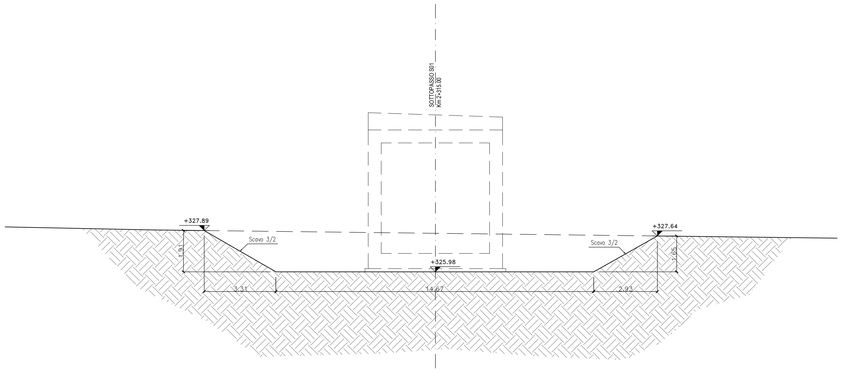

PER LE CARATTERISTICHE DEI MATERIALI SI RIMANDA ALL'ELABORATO: T00EG00GENSC01

anas
GRUPPO FS ITALIANE

Direzione Tecnica

S.S 685 "DELLE TRE VALLI UMBRE"
TRATTO SPOLETO - ACQUASPARTA
1° stralcio: Madonna di Baiano-Firenzuola

PROGETTO ESECUTIVO — COD. PG143

PROGETTAZIONE: ATI SINTAGMA - GDG - ICARIA

IL RESPONSABILE DELL'INTEGRAZIONE DELLE PRESTAZIONI SPECIALISTICHE:
Dott. Ing. Nando Granieri
Ordine degli Ingegneri della Prov. di Perugia n° A351

IL PROGETTISTA:
Dott. Ing. Federico Durastanti
Ordine degli Ingegneri della Prov. di Terni n° Terni n°A844

IL GEOLOGO:
Dott. Geol. Giorgio Cerquiglini
Ordine dei Geologi della Regione Umbria n°108

IL COORDINATORE PER LA SICUREZZA IN FASE DI PROGETTAZIONE:
Dott. Ing. Filippo Pambianco
Ordine degli Ingegneri della Prov. di Perugia n° A1373

Il Responsabile di Progetto
Arch. Pianificatore Marco Colazza

Il Responsabile del Procedimento
Dott. Ing.
Alessandro Micheli

IL GRUPPO DI PROGETTAZIONE:
MANDATARIA: Sintagma
MANDANTI: GEOTECHNICAL DESIGN GROUP — ICARIA società di ingegneria

Dott.Ing.	N.Granieri	Dott. Ing.	D.Carlaccini	Dott. Ing.	V.Rotisciani
Dott.Arch.	N.Kamenicky	Dott. Ing.	S.Sacconi	Dott. Ing.	F.Macchioni
Dott.Ing.	V.Truffini	Dott. Ing.	C.Consorti	Geom.	C.Vaccheri
Dott.Arch.	A.Bracchini	Dott. Ing.	E.Loffredo	Dott. Ing.	V.Pennino
Dott.Ing.	F.Durastanti	Dott. Ing.	C.Chierichini	Dott. Ing.	G.Pulli
Dott.Ing.	E.Bartolucci			Geom.	C.Sugaroni
Dott.Geol.	G.Cerquiglini				
Geom.	S.Scopetta				
Dott.Ing.	L.Sbrenna				
Dott.Ing.	E.Sellari				
Dott.Ing.	L.Dinelli				
Dott.Ing.	L.Nani				
Dott.Ing.	F.Pambianco				
Dott. Agr.	F.Berti Nulli				

PROTOCOLLO — DATA

DIREZIONE DELLA PROVINCIA
SETTORE PROGRAMMAZIONE
DOTTORE INGEGNERE
NANDO GRANIERI
SETTORE CIVILE E AMBIENTALE
SETTORE INDUSTRIALE
SETTORE DELL'INFORMAZIONE

ORDINE degli INGEGNERI
DELLA PROVINCIA
DI TERNI
Dott. Ing. Federico Durastanti
A 844
Provincia di TERNI

11.SOTTOVIA
11.01 SOTTOPASSO KM 2+315

Pianta Scavi e sezione longitudinale

CODICE PROGETTO			NOME FILE	REVISIONE	SCALA:
PROGETTO	LIV. PROG.	ANNO	T00ST01STRDI01A		
DTPG143	E	23	CODICE ELAB. T00ST01STRDI01	A	1:100

REV.	DESCRIZIONE	DATA	REDATTO	VERIFICATO	APPROVATO
A	Emissione	Ago 2023	F.Brunori	F.Durastanti	N.Granieri