PIANTA TM14
SCALA 1:100

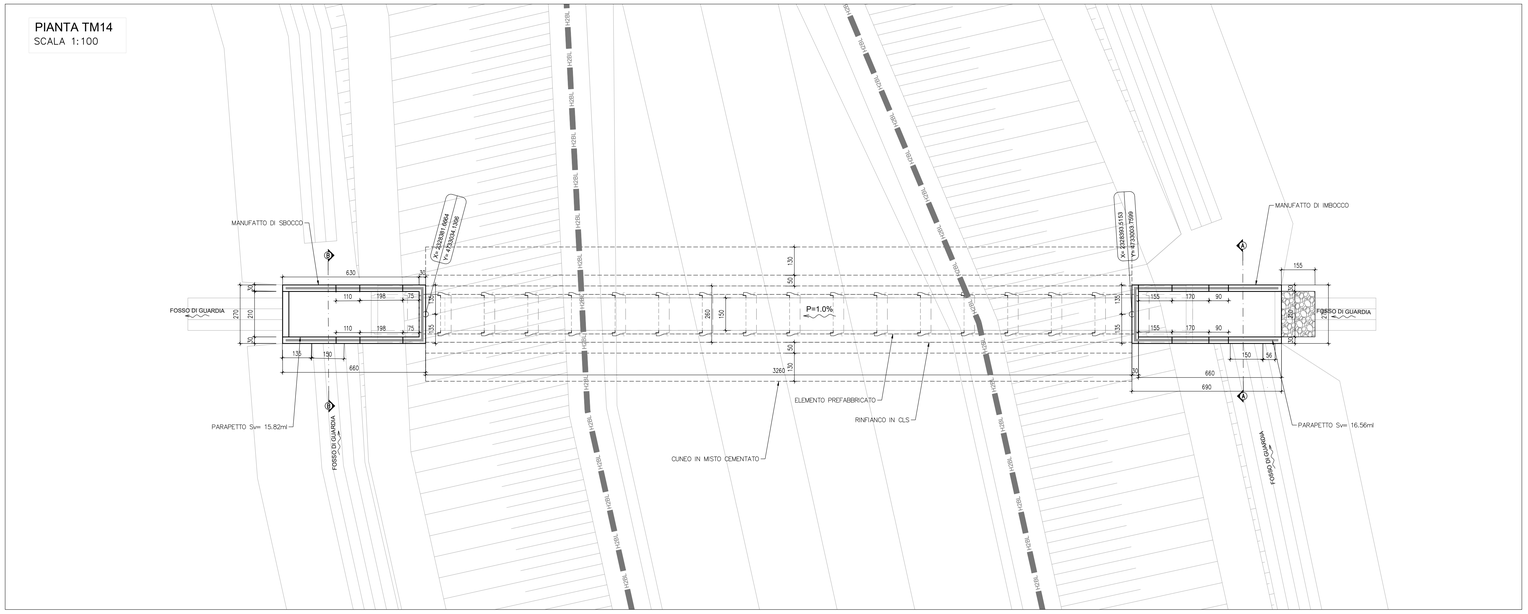

SEZIONE TIPO PER TOMBINO ø1500
SCALA 1:50

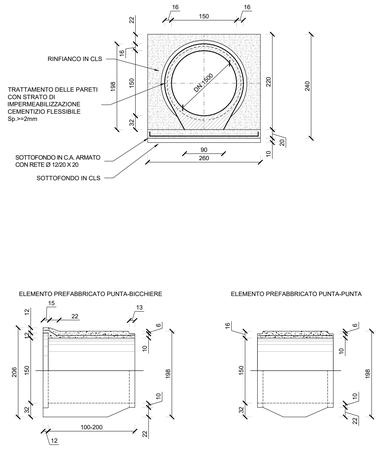

PLANIMETRIA
SCALA 1:1000

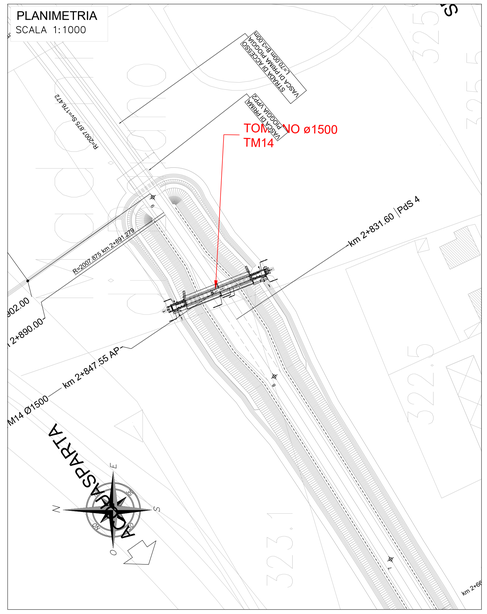

SEZIONE LONGITUDINALE
SCALA 1:100

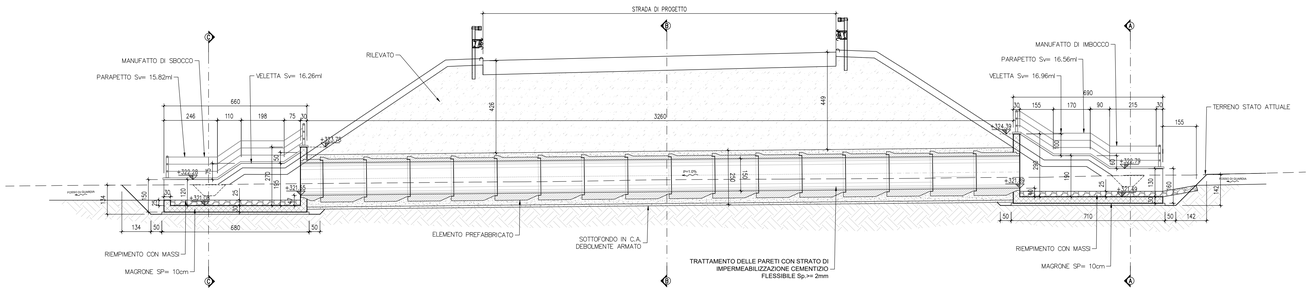

SEZIONE B-B
SCALA 1:50

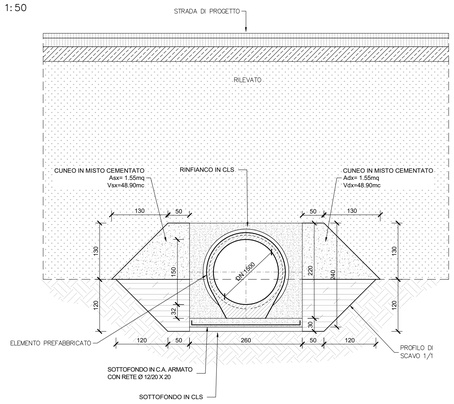

PARTICOLARE PARAPETTO
SCALA 1:20

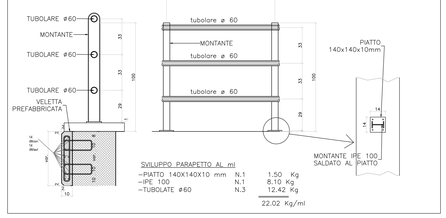

SEZIONE A-A
SCALA 1:50

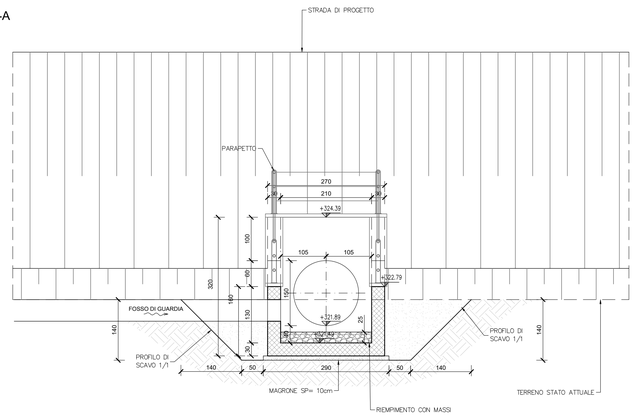

SEZIONE C-C
SCALA 1:50

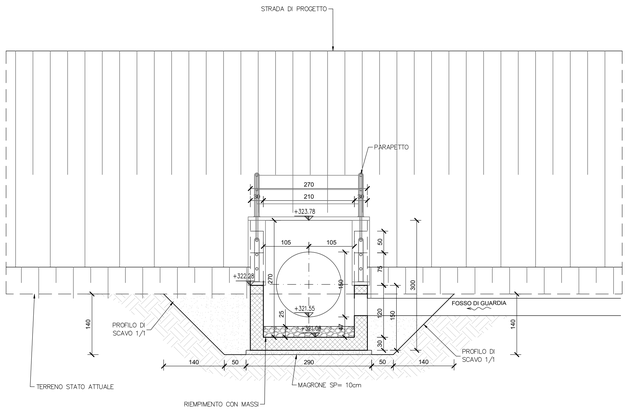

anas
GRUPPO FS ITALIANE

Direzione Tecnica

S.S 685 "DELLE TRE VALLI UMBRE"
TRATTO SPOLETO - ACQUASPARTA
1° stralcio: Madonna di Baiano-Firenzuola

PROGETTO ESECUTIVO
COD. PG143

PROGETTAZIONE: ATI SINTAGMA - GDG - ICARIA

IL RESPONSABILE DELL'INTEGRAZIONE DELLE PRESTAZIONI SPECIALISTICHE:
Dott. Ing. Nando Granieri
Ordine degli Ingegneri della Prov. di Perugia n° A351

IL PROGETTISTA:
Dott. Ing. Federico Durastanti
Ordine degli Ingegneri della Prov. di Terni n°Terni n°A844

IL GEOLOGO:
Dott. Geol. Giorgio Cerquiglini
Ordine dei Geologi della Regione Umbria n°108

IL COORDINATORE PER LA SICUREZZA IN FASE DI PROGETTAZIONE:
Dott. Ing. Filippo Pambianco
Ordine degli Ingegneri della Prov. di Perugia n° A1373

Il Responsabile di Progetto
Arch. Pianificatore Marco Colazza

Il Responsabile del Procedimento
Dott. Ing.
Alessandro Micheli

IL GRUPPO DI PROGETTAZIONE:
MANDATARIA: Sintagma
MANDANTI: GEOTECHNICAL DESIGN GROUP; ICARIA società di ingegneria

Dott. Ing. N.Granieri	Dott. Ing. D.Carlaccini	Dott. Ing. V.Rotisciani	
Dott.Arch. N.Kamenicky	Dott. Ing. S.Sacconi	Dott. Ing. F.Macchioni	
Dott.Ing. V.Truffini	Dott. Ing. C.Consorti	Geom. C.Vrachini	
Dott.Arch. A.Bracchini	Dott. Ing. E.Loffredo	Dott. Ing. V.Piunno	
Dott.Ing. G.Fabbrocino	Dott. Ing. C.D'Ascenzio	Dott. Ing. G.Rufini	
Dott.Ing. E.Bartolucci		Dott. Ing. C.Ciabattoni	
Dott.Geol. G.Cerquiglini		Geom. S.Bugiardini	
Geom. S.Scopetta			
Dott.Ing. L.Sbrenna			
Dott.Ing. E.Cerasi			
Dott.Ing. L.Dinelli			
Dott.Ing. L.Nani			
Dott.Ing. F.Pambianco			
Dott. Agr. F.Berti Nulli			

PROTOCOLLO | DATA

ORDINE DEGLI INGEGNERI DELLA PROVINCIA DI TERNI
DOTTORE INGEGNERE NANDO GRANIERI
SETTORE CIVILE E AMBIENTALE
SETTORE INDUSTRIALE
SETTORE DELL'INFORMAZIONE
SEZIONE A
N. 351

ORDINE degli INGEGNERI
DELLA PROVINCIA DI PERUGIA
INGEGNERE
FEDERICO DURASTANTI
SEZIONE A
N. 844

12.TOMBINI
12.15 Tombino TM14

Pianta profilo e sezioni

CODICE PROGETTO (PROGETTO / LIV. PROG. / ANNO)	NOME FILE T00TM14STRD01B	REVISIONE	SCALA:
DTPG143 E 23	CODICE ELAB. T00TM14STRD01	B	varie

REV.	DESCRIZIONE	DATA	REDATTO	VERIFICATO	APPROVATO
B	Rev. A seguito istr. ANAS	*Set 2023*	*F.Macchioni*	*V.Rotisciani*	*N.Granieri*
A	Emissione	*Ago 2023*	*F.Macchioni*	*V.Rotisciani*	*N.Granieri*