PARATIA DI MICROPALI ø240:
DETTAGLIO ANCORAGGIO TESTA TIRANTI

SCALA 1:10

SEZIONE

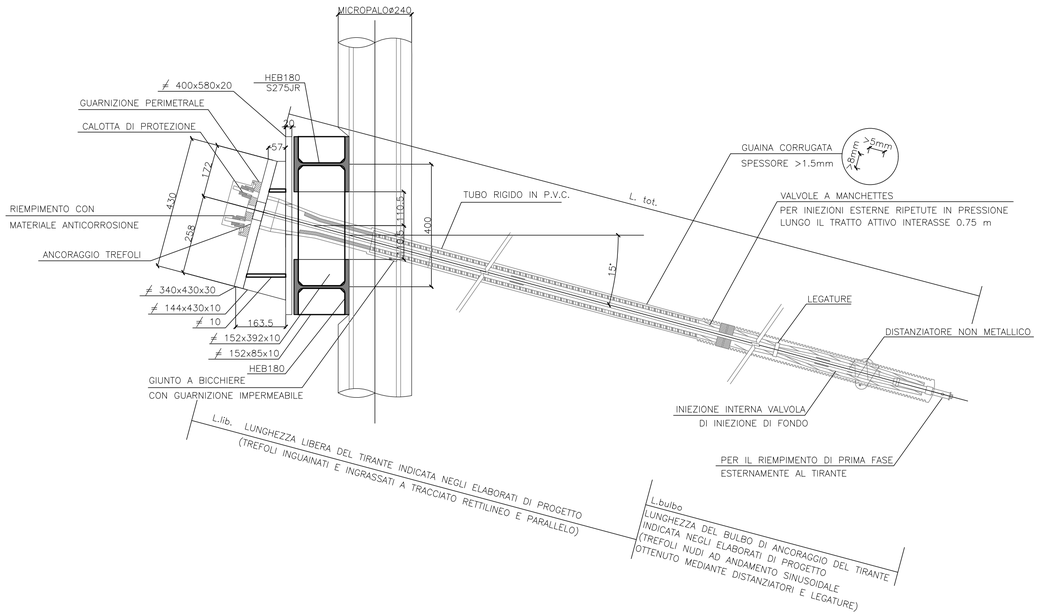

PROSPETTO

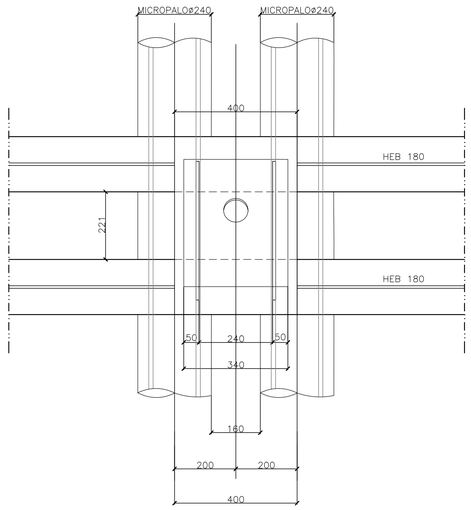

PER LE CARATTERISTICHE DEI MATERIALI SI RIMANDA ALL'ELABORATO: T00EG00GENSC01

ELEMENTI DI ANCORAGGIO

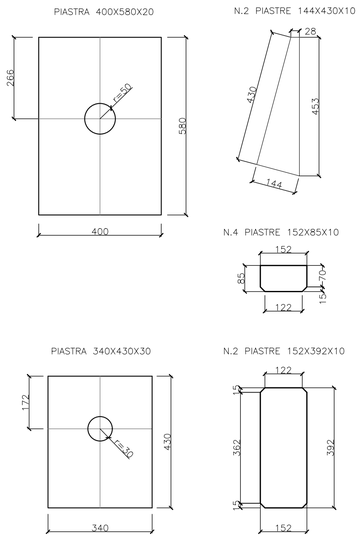

STRALCIO PIANTA

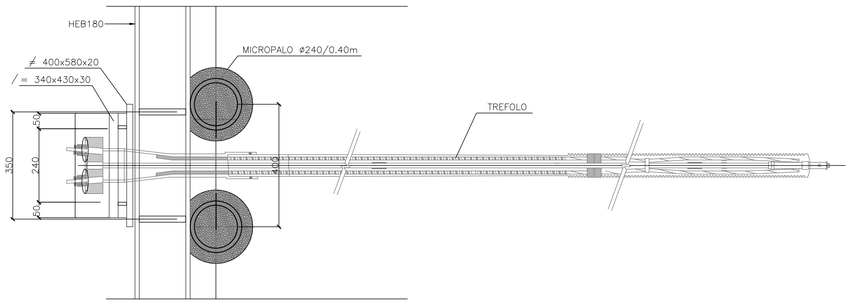

anas
GRUPPO FS ITALIANE

Direzione Tecnica

S.S 685 "DELLE TRE VALLI UMBRE"
TRATTO SPOLETO - ACQUASPARTA
1° stralcio: Madonna di Baiano-Firenzuola

PROGETTO ESECUTIVO — COD. PG143

PROGETTAZIONE: ATI SINTAGMA - GDG - ICARIA

IL RESPONSABILE DELL'INTEGRAZIONE DELLE PRESTAZIONI SPECIALISTICHE:
Dott. Ing. Nando Granieri
Ordine degli Ingegneri della Prov. di Perugia n° A351

IL PROGETTISTA:
Dott. Ing. Federico Durastanti
Ordine degli Ingegneri della Prov. di Terni n°Terni n°A844

IL GEOLOGO:
Dott. Geol. Giorgio Cerquiglini
Ordine dei Geologi della Regione Umbria n°108

IL COORDINATORE PER LA SICUREZZA IN FASE DI PROGETTAZIONE:
Dott. Ing. Filippo Pambianco
Ordine degli Ingegneri della Prov. di Perugia n° A1373

Il Responsabile di Progetto
Arch. Pianificatore Marco Colazza

Il Responsabile del Procedimento
Dott. Ing.
Alessandro Micheli

PROTOCOLLO | DATA

IL GRUPPO DI PROGETTAZIONE:
MANDATARIA: sintagma
MANDANTI: GEOTECHNICAL DESIGN GROUP; ICARIA società di ingegneria

Dott.Ing.	N.Granieri	Dott. Ing.	D.Carlaccini	Dott. Ing.	V.Rotisciani
Dott.Arch.	N.Kamenicky	Dott. Ing.	S.Sacconi	Dott. Ing.	F.Macchioni
Dott.Ing.	V.Truffini	Dott. Ing.	C.Consorti	Geom.	C.Vischini
Dott.Arch.	A.Bracchini	Dott. Ing.	E.Loffredo	Dott. Ing.	V.Piunno
Dott.Ing.	F.Durastanti	Dott. Ing.	C.Chierichini	Dott. Ing.	G.Pulli
Dott.Ing.	E.Bartolocci			Geom.	C.Sugaroni
Dott.Geol.	G.Cerquiglini				
Geom.	S.Scopetta				
Dott.Ing.	L.Sbrenna				
Dott.Ing.	E.Sellari				
Dott.Ing.	L.Dinelli				
Dott.Ing.	L.Nani				
Dott.Ing.	F.Pambianco				
Dott. Agr.	F.Berti Nulli				

INGEGNERI DELLA PROVINCIA DI PERUGIA — Settore A — DOTTORE INGEGNERE NANDO GRANIERI — SETTORE CIVILE E AMBIENTALE, SETTORE INDUSTRIALE, SETTORE DELL'INFORMAZIONE

ORDINE degli INGEGNERI INGEGNERE Federico DURASTANTI — Sez. A — A 844 — Provincia di TERNI

08.VIADOTTI E PONTI
08.02 VIADOTTO MOLINO VECCHIO

Opere provvisionali: particolari costruttivi

CODICE PROGETTO (PROGETTO / LIV. PROG. / ANNO)	NOME FILE T00VI02STRDI17A	REVISIONE	SCALA:
DTPG143 E 23	CODICE ELAB. T00VI02STRDI17	A	1:10

REV.	DESCRIZIONE	DATA	REDATTO	VERIFICATO	APPROVATO
A	Emissione	Ago 2023	P.Manni	F.Durastanti	N.Granieri