VISTA LONGITUDIDINALE
SCALA 1/50

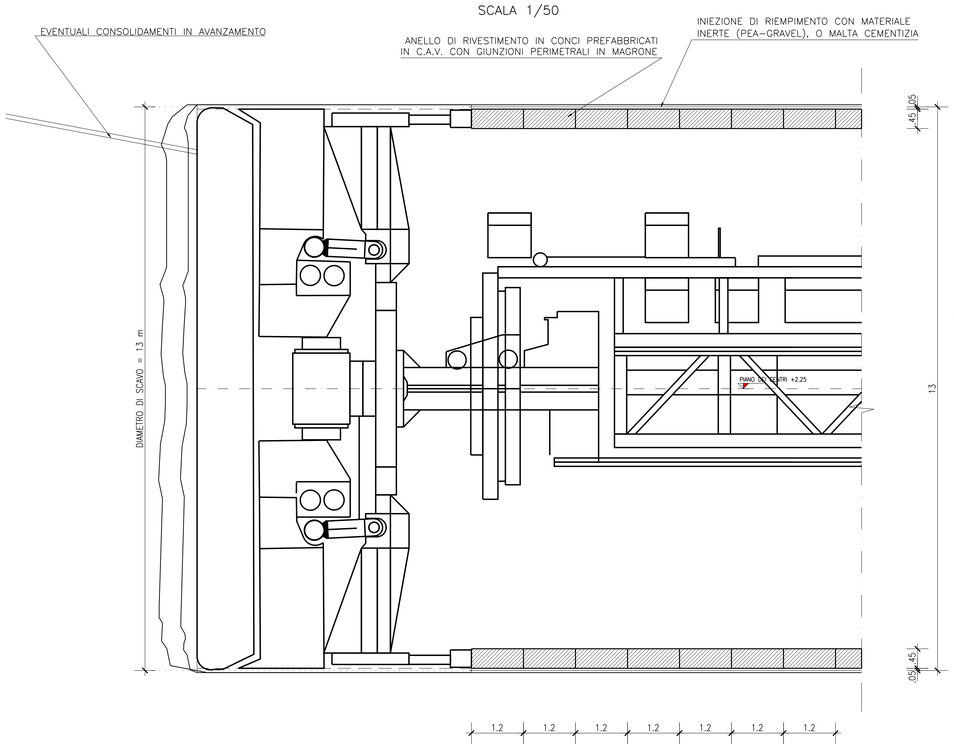

VISTA LONGITUDIDINALE
SCALA 1/50

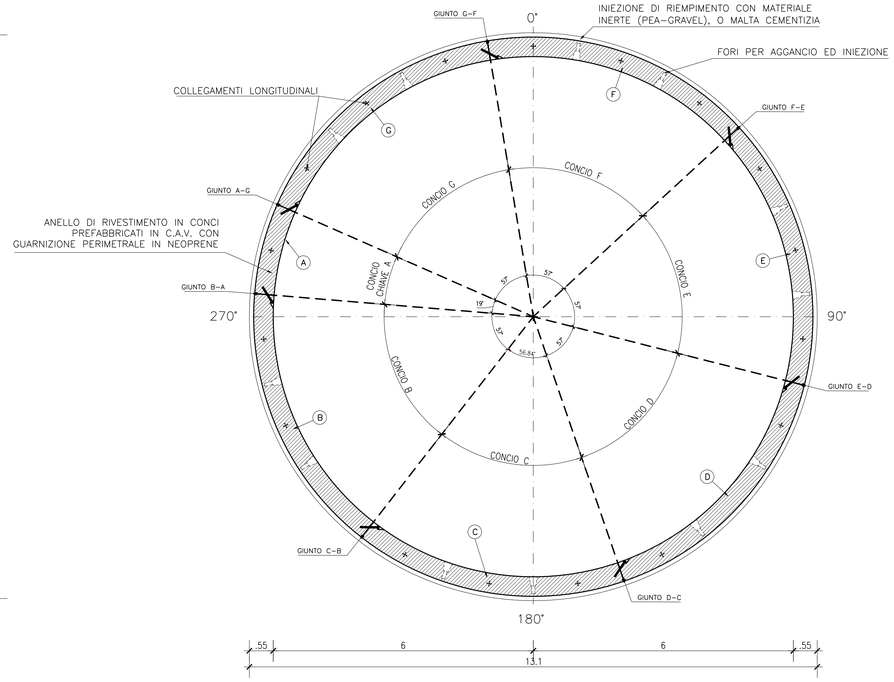

CARATTERISTICHE DEI MATERIALI

CALCESTRUZZO CONCI PREFABBRICATI:
- Rck (N/mm) : >= 45
- Classe di esposizione XA2 norma UNI EN 206-1

CALCESTRUZZO:
- STRUTTURALE Rck (N/mm) : >=30MPa
- CLS MAGRO Rck (N/mm) : >=15MPa
- RIEMPIMENTO Rck (N/mm) : >=20MPa

ACCIAIO PER ARMATURA:
- FeB44K

COPRIFERRO:
- ESTERNO: 30mm
- INTERNO: 40mm
- LATERALE: 40mm

SCHEMA ASSONOMETRICO
CONCIO CHIAVE IN RETTIFILO

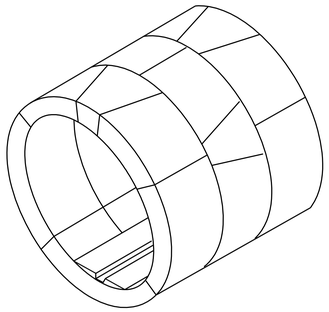

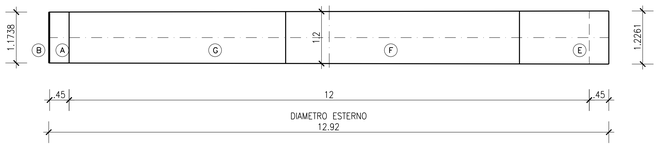

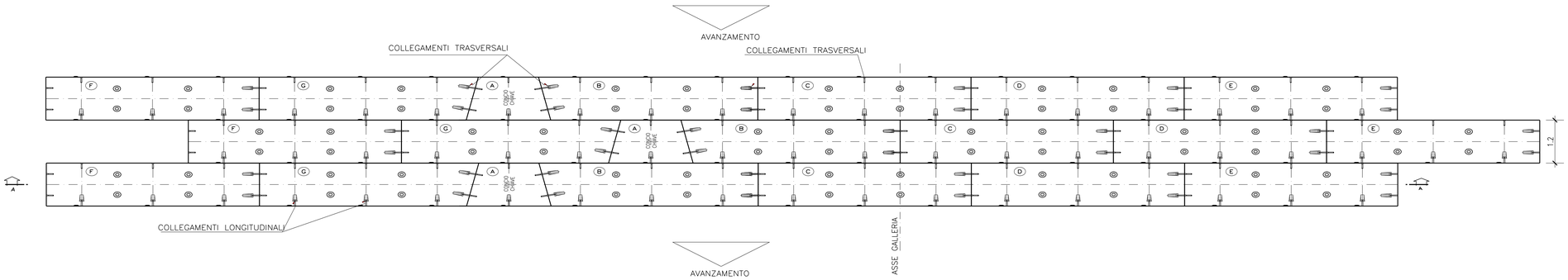

ANAS S.p.A.
Direzione Centrale Programmazione Progettazione

CORRIDOIO PLURIMODALE TIRRENICO-NORD EUROPA
ITINERARIO AGRIGENTO -CALTANISSETTA-A19
S.S. N° 640 "DI PORTO EMPEDOCLE"
AMMODERNAMENTO E ADEGUAMENTO ALLA CAT. B DEL D.M. 5.11.2001
Dal km 44+000 allo svincolo con l'A19

PROGETTO DEFINITIVO

GRUPPO DI PROGETTAZIONE

ATI:
TECHNITAL s.p.a. (mandatario)
S.I.S. Studio di Ingegneria Stradale s.r.l.
DELTA Ingegneria s.r.l.
INFRATEC s.r.l Consulting Engineering
PROGIN s.p.a.

I RESPONSABILI DI PROGETTO
Dott. Ing. M. Raccosta
Ordine Ing. Verona n° A1665
Prof. Ing. A. Bevilacqua
Ordine Ing. Palermo n° 4058
Dott. Ing. M. Carlino
Ordine Ing. Agrigento n° A628
Dott. Ing. N. Troccoli
Ordine Ing. Potenza n° 836
Dott. Ing. S. Esposito
Ordine Ing. Roma n° 20837

IL GEOLOGO

INTEGRAZIONE PRESTAZIONI SPECIALISTICHE
Dott. Ing. M. Raccosta

VISTO:IL RESPONSABILE DEL PROCEDIMENTO
Dott. Ing. Massimiliano Fidenzi

VISTO:IL RESPONSABILE DEL SERVIZIO PROGETTAZIONE
Dott. Ing. Antonio Valente

DATA

PROTOCOLLO

OPERE D'ARTE MAGGIORI: GALLERIE NATURALI
ELABORATI GENERALI SCAVO MECCANIZZATO

SEZIONE TIPO SCAVO MECCANIZZATO
AVANZAMENTO

CODICE PROGETTO	NOME FILE	REVISIONE	FOGLIO	SCALA:
L0407B D 0501	CODICE ELAB. T01GN03STRST01 L0407B_D_0501_T01_GN03_STR_ST01_B.DWG	B	-- DI --	1:50

REV.	DESCRIZIONE	DATA	VERIFICATO RESP. TECNICO	CONTROLLATO RESP. D'ITINERARIO	APPROVATO RESP. DI SETTORE
D					
C					
B	REVISIONE A SEGUITO ISTRUTTORIA ANAS DEL 19/03/2007	Aprile 2007	L. Cedrone	F. Arciuli	C. Marro
A	EMISSIONE	Ottobre 2006	L. Cedrone	F. Arciuli	C. Marro