SEZIONE 1

DIST.PROG. : 10276.57 DIST.PROG. : 10280.00

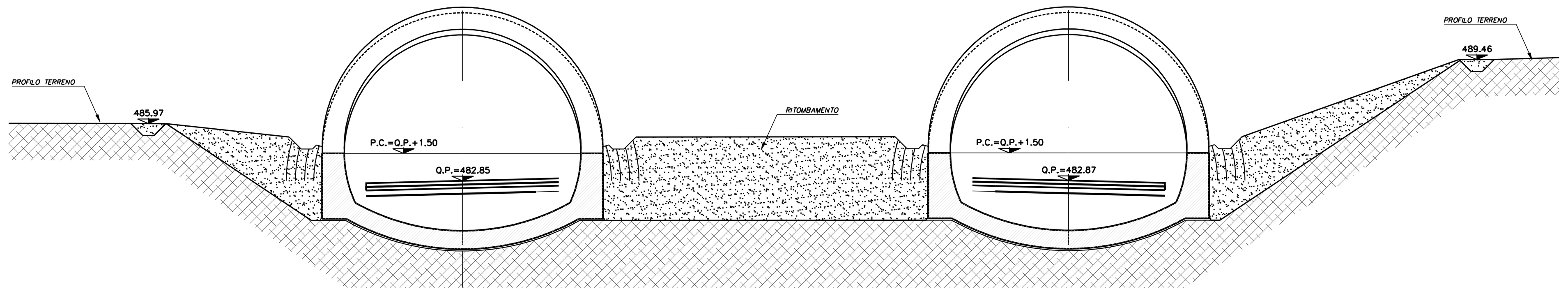

QT.RIF. 450.00

QUOTE TERRENO	485.965 · 485.962 485.964 485.991 485.991 486.000 · 486.301 486.291 · 486.543 486.543 486.554 · 486.657 · 486.763 · 486.944 · 487.024 487.014 · 487.247 487.255 · 487.388 487.384 · 487.645 487.648 487.707 487.703 · 488.000 488.000 488.050 488.068 488.051 488.071 488.232 · 488.414 488.443 488.471 · 488.788 · 488.805 · 488.888 · 489.052 · 489.132 · 489.219
DIST.PARZIALI TERRENO	2.414 · 1.145 · 0.349 · 5.716 · 0.905 · 5.216 · 0.502 · 1.717 · 1.609 · 2.560 · 1.252 · 2.844 · 1.751 · 3.859 · 0.874 · 4.052 · 0.465 · 2.003 · 2.560 · 0.363 · 1.080 · 5.372 · 2.175 · 2.538 · 3.024 · 2.336 · 3.111
QUOTE PROGETTO	485.713 · 485.713 · 482.697 481.017 482.697 · 482.017 481.017 · 482.061 481.061 · 482.948 482.248 481.248 482.979 482.279 482.799 482.317 482.799 482.959 · 482.819 482.337 482.819 483.000 482.300 482.968 482.268 481.268 · 482.081 481.081 481.257 481.037 482.037 481.037 481.037 · 487.657 488.007 481.257 487.657 488.007 489.110
DIST.PARZIALI PROGETTO	1.170 · 4.572 · 1.030 · 1.500 · 1.750 · 7.500 · 1.250 · 0.771 · 0.723 · 0.879 · 18.279 · 0.723 · 0.771 · 1.250 · 7.500 · 1.250 · 0.500 · 1.500 · 2.300 · 1.653

SEZIONE 2

DIST.PROG. : 10291.57 DIST.PROG. : 10295.00

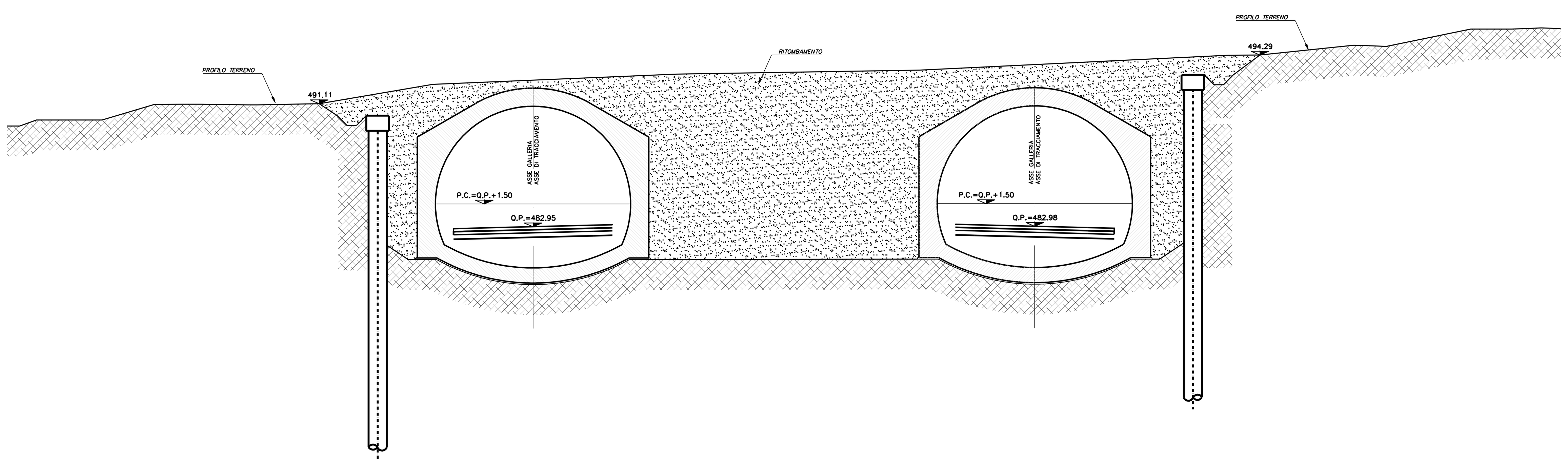

QT.RIF. 450.00

QUOTE TERRENO	489.604 489.606 · 490.000 490.000 · 490.000 490.000 · 491.030 · 491.046 · 491.045 · 490.996 490.997 · 491.052 · 491.067 · 491.116 · 491.176 491.151 491.178 491.153 491.155 491.180 491.152 491.175 · 491.204 491.187 · 491.270 491.285 · 492.000 492.000 492.000 492.000 492.000 492.000 · 493.024 493.030 · 493.071 493.074 · 493.131 493.132 · 493.162 493.161 · 493.217 493.221 · 493.241 493.235 · 493.291 493.300 · 493.305 493.294 493.315 493.303 · 493.369 493.384 493.399 493.416 · 493.456 493.475 · 493.474 493.494 · 493.575 493.600 · 493.626 493.653 493.654 493.680 · 493.816 493.847 494.000 494.000 494.000 494.000 494.000 494.000 494.000 494.000 494.026 494.000 · 494.939 494.918 · 494.859 · 496.000 496.000 · 496.000 · 496.083 · 496.038
DIST.PARZIALI TERRENO	0.825 · 1.115 · 0.872 · 2.465 · 0.992 · 3.475 · 1.687 · 1.404 · 3.094 · 0.623 · 2.579 · 2.250 · 1.281 · 5.106 · 0.464 · 4.889 · 3.293 · 2.235 · 0.461 · 0.386 · 3.702 · 2.772 · 2.667 · 2.214 · 3.154 · 2.052 · 3.110 · 1.903 · 0.428 · 3.048 · 1.261 · 1.816 · 1.391 · 2.732 · 1.573 · 0.803 · 2.658 · 8.960 · 0.608 · 1.557 · 5.569 · 2.432 · 1.944 · 1.283
QUOTE PROGETTO	
DIST.PARZIALI PROGETTO	

FASI ESECUTIVE

FASE 1 – ESECUZIONE PALI

FASE 2 – REALIZZAZIONE TRAVE DI TESTATA

FASE 3 – SBANCAMENTO TERRENO
- Sbancamento terreno fino a 0.50m al di sotto della quota di realizzazione della 1^ fila di tiranti.
- Immediata messa in opera di spritz–beton armato con rete elettrosaldata Sp. medio=10cm

FASE 4 – REALIZZAZIONE 1^ FILA DI TIRANTI
- Perforazione, inserimento trefoli di armatura e cementazione.
- Messa in opera delle travi di ripartizione.

FASE 0 – RIPETIZIONE DELLE FASI 3/4 PER TUTTE LE FILE DI TIRANTI PREVISTI

FASE 5 – SBANCAMENTO SINO ALLA QUOTA DI PROGETTO
- Ripetizione delle fasi precedenti con sbancamento fino a 0.50m al di sotto della quota di realizzazione delle restanti file di tiranti.

FASE 6 – ESECUZIONE DEI DRENAGGI

FASE 7 – ESECUZIONE DEI CONSOLIDAMENTI AL FRONTE E AL CONTORNO SE PREVISTI

FASE 8 – ESECUZIONE DIMA D'ATTACCO

CARATTERISTICHE DEI MATERIALI

CALCESTRUZZO:
- strutturale: Rck ≥ 30MPa
- cls magro: Rck ≥ 15MPa
- riempimento: Rck ≥ 15MPa
- Classe di esposizione XC2 Norma UNI EN 206–1

SPRITZ–BETON FIBRORINFORZATO:
- resistenza media su carote h/ ø=1 a 48 ore ≥ 15MPa
  a 28 gg ≥ 30MPa
- dosaggio in fibre ≥ 35kg/mc
- energia assorbita ≥ 500joule (da prove di punzonamento eseguite su piastre in cls fibrorinforzato)
- FIBRE CON BASSO CONTENUTO DI CARBONIO: in filo di acciaio trafilato a freddo f9≥0.7mm e resistenza a trazione fyk ≥ 800MPa

ACCIAI:
- CENTINE METALLICHE: Fe 430
- PIASTRE: Fe 430
- CATENE: FeB 32k
- MICROPALI/INFILAGGI: Fe510
- ARMATURA: FeB 44k

DRENAGGI:
- tubi microfessurati in PVC ad alta resistenza (4.5MPa alla trazione), diametro esterno ø≥60mm sp. 5mm, preforo ≥91mm rivestiti con TNT
- i primi 10m da bocca foro dovranno essere ciechi

PALI:
- Di grande diametro f91200

TNT:
- Strato di tessuto non tessuto di 400gr/mq a filo continuo

IMPERMEABILIZZAZIONE IN PVC:
- teli per impermeabilizzazione: sp. = 2±0.5mm, y ≥1.3g/cmq
- Strato di tessuto non tessuto di 400gr/mq a filo continuo

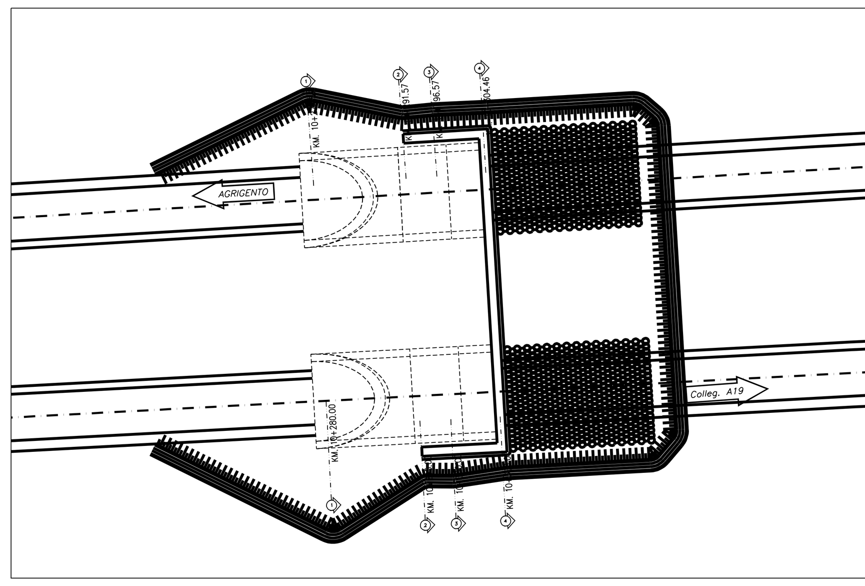

ANAS S.p.A.
Direzione Centrale Programmazione Progettazione

CORRIDOIO PLURIMODALE TIRRENICO–NORD EUROPA
ITINERARIO AGRIGENTO –CALTANISSETTA–A19
S.S. N° 640 "DI PORTO EMPEDOCLE"
AMMODERNAMENTO E ADEGUAMENTO ALLA CAT. B DEL D.M. 5.11.2001
Dal km 44+000 allo svincolo con l'A19

PROGETTO DEFINITIVO

GRUPPO DI PROGETTAZIONE

ATI:
TECHNITAL s.p.a. (mandataria)
S.I.S. Studio di Ingegneria Stradale s.r.l.
DELTA Ingegneria s.r.l.
INFRATEC s.r.l Consulting Engineering
PROGIN s.p.a.

I RESPONSABILI DI PROGETTO
Dott. Ing. M. Raccosta Ordine Ing. Verona n° A1665
Prof. Ing. A. Bevilacqua Ordine Ing. Palermo n° 4058
Dott. Ing. M. Carlino Ordine Ing. Agrigento n° A628
Dott. Ing. N. Troccoli Ordine Ing. Potenza n° 836
Dott. Ing. S. Esposito Ordine Ing. Roma n° 20837

IL GEOLOGO

INTEGRAZIONE PRESTAZIONI SPECIALISTICHE
Dott. Ing. M. Raccosta

VISTO: IL RESPONSABILE DEL PROCEDIMENTO
Dott. Ing. Massimiliano Fidenzi

VISTO: IL RESPONSABILE DEL SERVIZIO PROGETTAZIONE
Dott. Ing. Antonio Valente

DATA

PROTOCOLLO

OPERE D'ARTE MAGGIORI: GALLERIE NATURALI
GALLERIA NATURALE PAPAZZO – IMBOCCO LATO AGRIGENTO

SEZIONI
RITOMBAMENTI 1/2

CODICE PROGETTO	NOME FILE	REVISIONE	FOGLIO	SCALA:
L0407B D 0501	L0407B_D_0501_T01_GN05_STR_ST01_B.DWG CODICE ELAB. T01GN05STRST01	B	01 DI 02	1:200

REV.	DESCRIZIONE	DATA	VERIFICATO RESP. TECNICO	CONTROLLATO RESP. D'ITINERARIO	APPROVATO RESP. DI SETTORE
D					
C					
B	REVISIONE A SEGUITO ISTRUTTORIA ANAS DEL 19/03/2007	Aprile 2007	L. Cedrone	F. Arciuli	C. Marro
A	EMISSIONE	Ottobre 2006	L. Cedrone	F. Arciuli	C. Marro