Sezione B-B
1 : 100

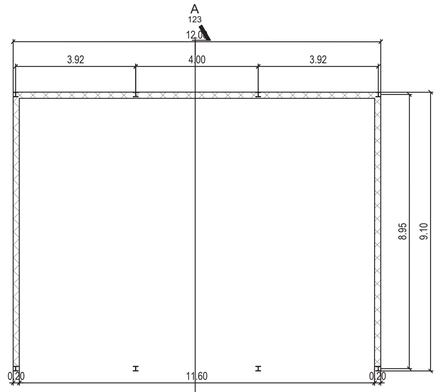

Sezione Fondazioni
1 : 100

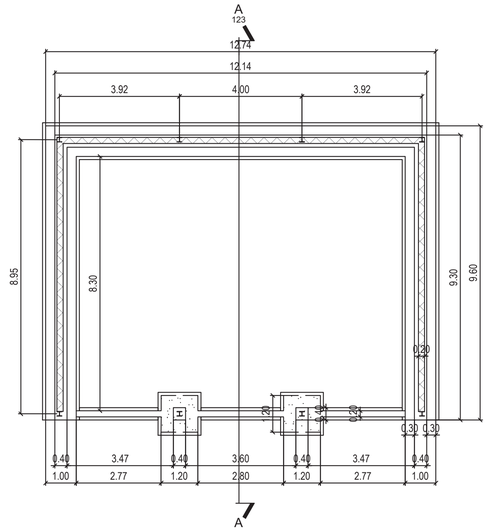

Assonometria Fondazione

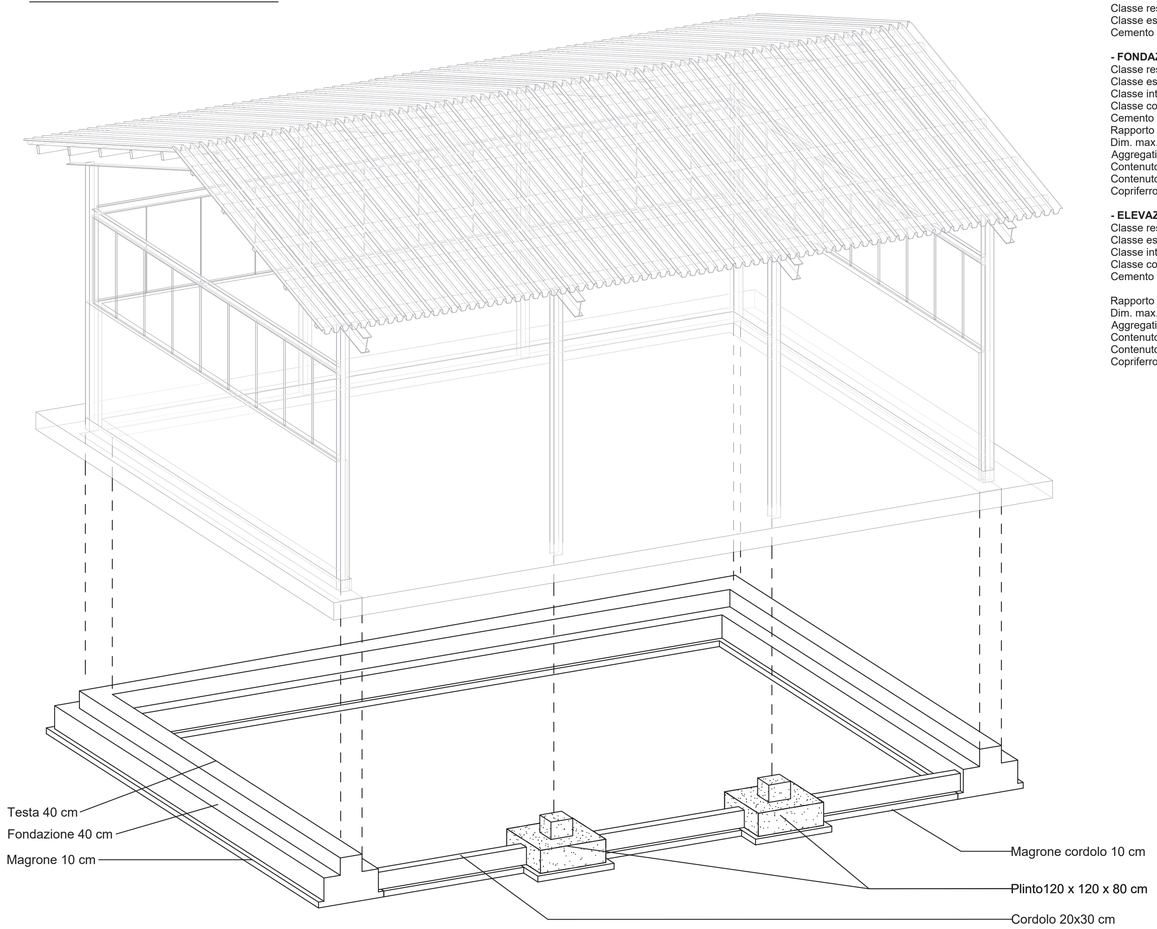

TABELLA MATERIALI:

CALCESTRUZZI:
A PRESTAZIONE GARANTITA SECONDO UNI 11104: 2016 (UNI EN 206: 2016)

- MAGRONE

Classe resistenza a compressione	:	C12/15
Classe esposizione	:	X0
Cemento (UNI EN 197-1)	:	CEM II

- FONDAZIONI

Classe resistenza a compressione	:	C25/30
Classe esposizione	:	XC2
Classe internato in cloruri	:	0.2
Classe consistenza	:	S4
Cemento (UNI EN 197-1)	:	CEM III, CEM IV
Rapporto massimo A/C	:	0.60
Dim. max. nominale aggregato	:	25 mm
Aggregati (EN 12620)		-
Contenuto min. cemento	:	300 kg/mc
Contenuto max. aria		-
Copriferro nominale (Cnom)	:	40 mm

- ELEVAZIONI

Classe resistenza a compressione	:	C32/40
Classe esposizione	:	XC4-XS1-XF2
Classe internato in cloruri	:	0.2
Classe consistenza	:	S4
Cemento (UNI EN 197-1)	:	CEM III, CEM IV resistente ai solfati
Rapporto massimo A/C	:	0.50
Dim. max. nominale aggregato	:	25 mm
Aggregati (EN 12620)	:	resistenti al gelo
Contenuto min. cemento	:	340 kg/mc
Contenuto max. aria		-
Copriferro nominale (Cnom)	:	45 mm

ACCIAIO:

- PER GETTI

Barre	:	B450C
Reti elettrosaldate	:	B450A

- PER CARPENTERIA
Acciaio zincato a caldo
Elementi non saldati, angolari, piastre sciolte S275J0
Elementi saldati a freddo s≤40 mm S275J2

COLLEGAMENTI:

- BULLONATI
Viti (UNI EN ISO 898/1)
Dadi (UNI EN 20898/2) Classe 8 - 10
Rosette (UNI EN 10083/2) Acciaio C50
Piastrine (UNI EN 10083/2) Acciaio C50

- SALDATI
Saldature a completa penetrazione (UNI EN 1011)
Saldature a cordone d'angolo (UNI EN 1011)

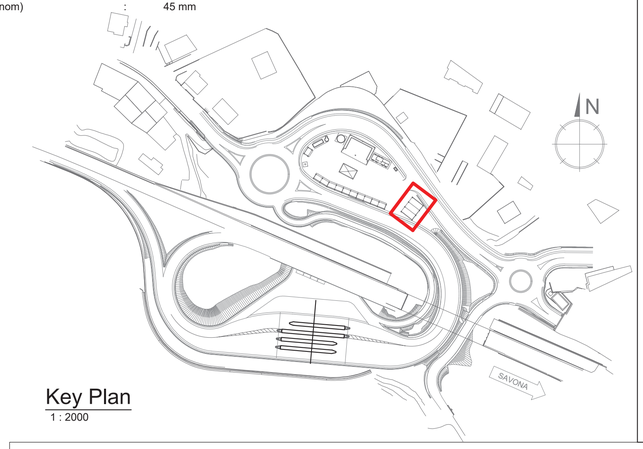

Key Plan
1 : 2000

Sezione A-A
1 : 50

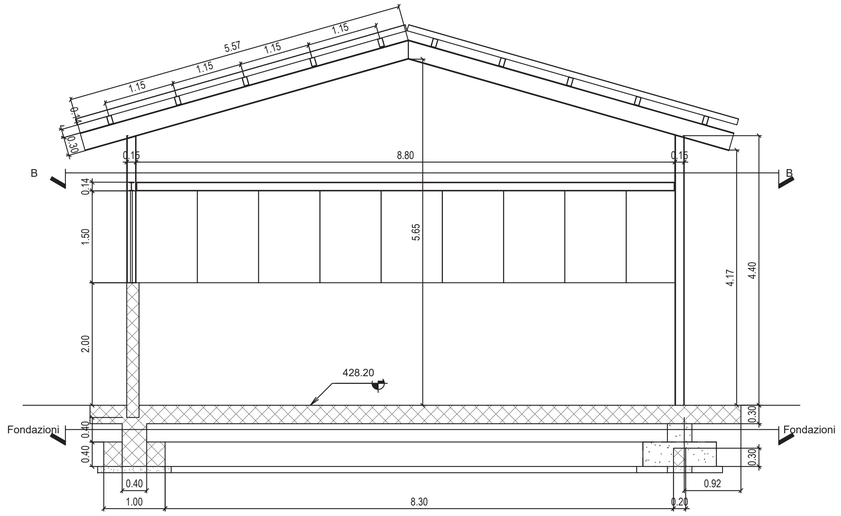

Prospetto
1 : 50

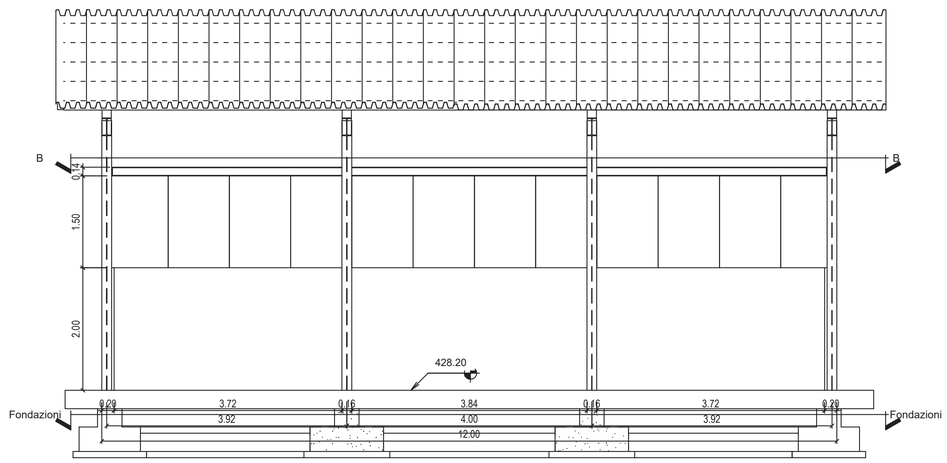

Autostrada dei Fiori

Tronco A6: Torino – Savona

LAVORI DI ADEGUAMENTO DELLA STAZIONE DI MILLESIMO

CARREGGIATA SUD

PROGETTO DEFINITIVO

FABBRICATI
AREA PIAZZALE DI STOCCAGGIO SALE
RICOVERO MEZZI SPARGISALE
PIANTE - SEZIONI - PROSPETTI

PROGETTISTA	RESPONSABILE INTEGRAZIONE ATTIVITÀ SPECIALISTICHE	CONSULENTE	COMMITTENTE
Firmato digitalmente da: ENRICO GHISLANDI Data: 31/10/2023 18:52:35	Firmato digitalmente da: ENRICO GHISLANDI Data: 31/10/2023 18:52:35		Autostrada dei Fiori S.p.A. Via della Repubblica, 46 18100 Imperia (IM)
Dott. Ing. Enrico Ghislandi Ordine degli Ingegneri di Milano n° A 16993 SINA	Dott. Ing. Enrico Ghislandi Ordine degli Ingegneri di Milano n° A 16993 SINA	Emme Ingegneria	

REV.	DATA	DESCRIZIONE	REDATTO	CONTR.	APPROV.	RIESAME
A	Aprile 2021	EMISSIONE	S. Vacchioni	F.Bertoni	I. Barilli	

DATA: Aprile 2021
SCALA: varie
N. PROGR.: 141

CODIFICA (PROGETTO | LIV | TRONCO | DOCUMENTO | REV): P073 D A06 FAB 03 PS 005 A

WBS: F06IBA0001

CUP: E54E09000080007

RESPONSABILE DEL PROCEDIMENTO
Firmato digitalmente da:
DEIANA MAURIZIO
Data: 08/11/2023 09:53:56

VISTO DELLA COMMITTENTE

Il presente documento non potrà essere copiato, riprodotto o altrimenti pubblicato, in tutto od in parte, senza il consenso scritto dell'Autostrada dei Fiori S.p.A. Ogni utilizzo non autorizzato sarà perseguito a norma di legge.
This document may not be copied, reproduced or published, either in part or in its entirety, without the written permission of Autostrada dei Fiori S.p.A. Unauthorized use will be persecuted by law.

MOD-COP_rev. 10 RIF.: IST-051.0-001