TIPICO STRADA INTERNA E FASCIA ARBOREA PERIMETRALE - VISTA IN SEZIONE SCALA 1:20

TIPICO PROSPETTO RECINZIONE E FASCIA DI MITIGAZIONE - SCALA 1:20

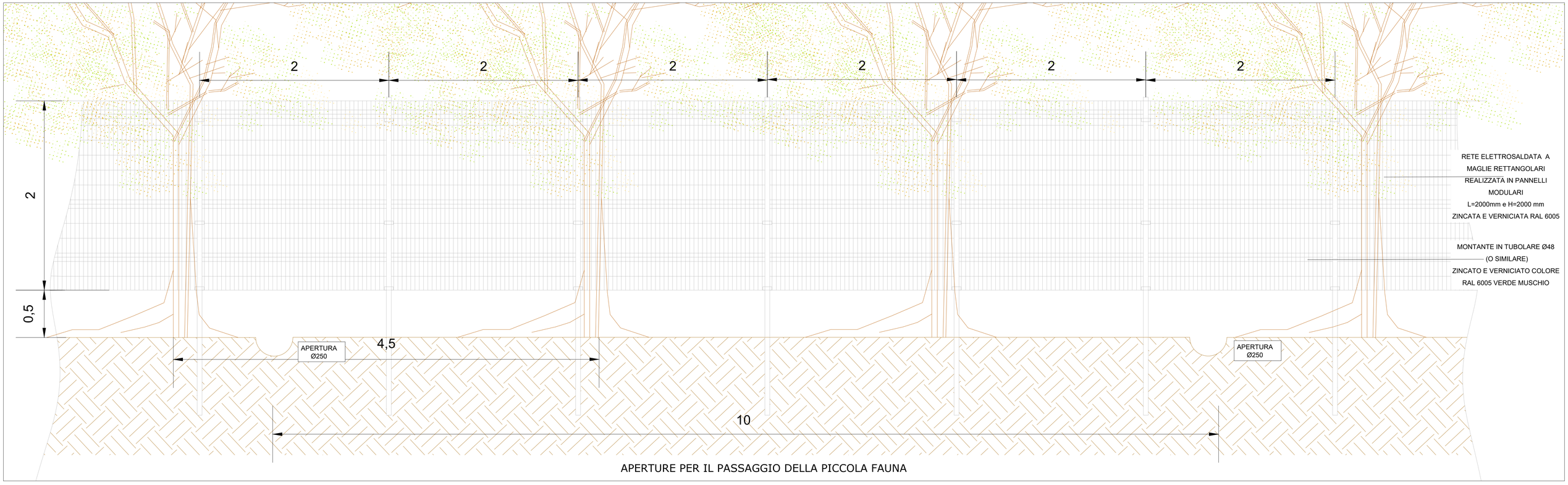

TIPICO PROSPETTO ESTERNO CANCELLI ACCESSI CARRAABILI - SCALA 1:20

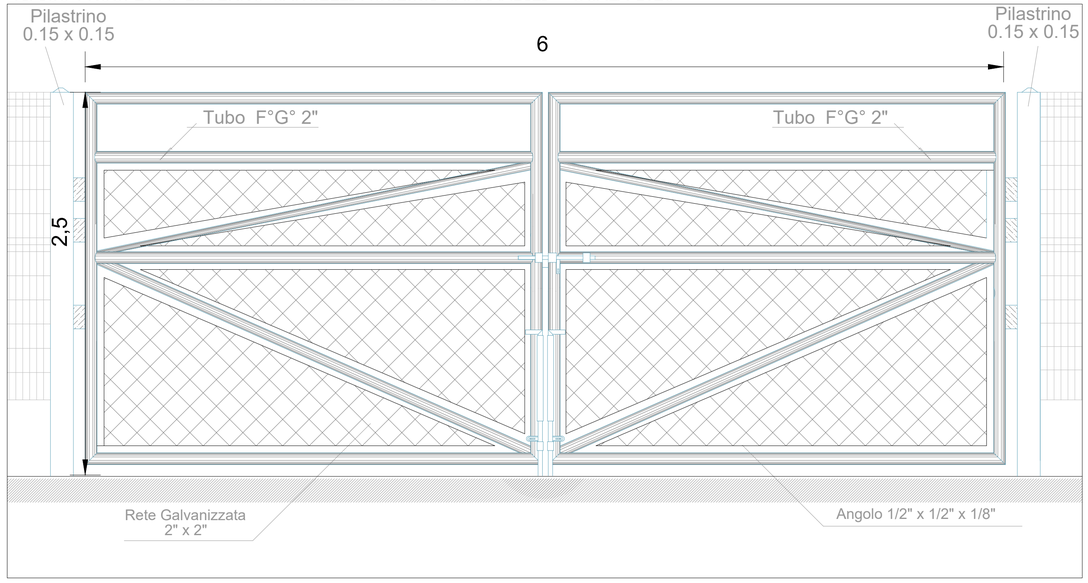

TIPICO PROSPETTO RECINZIONE - SCALA 1:20

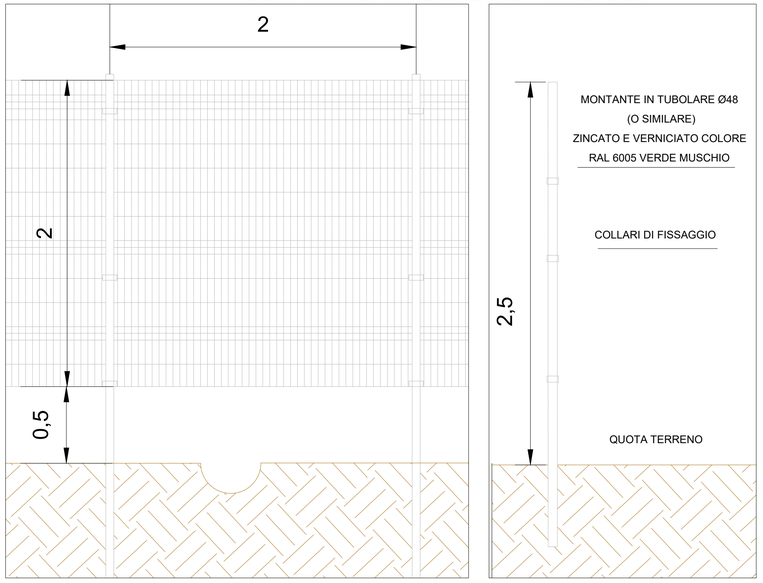

TIPICO PIANTA CANCELLI ACCESSI CARRABILI - SCALA 1:20

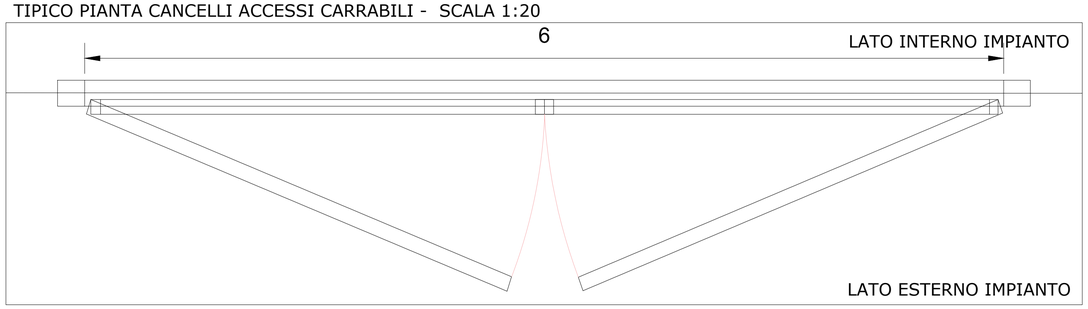

TIPICO PROSPETTO MONTAGGIO - SCALA 1:10

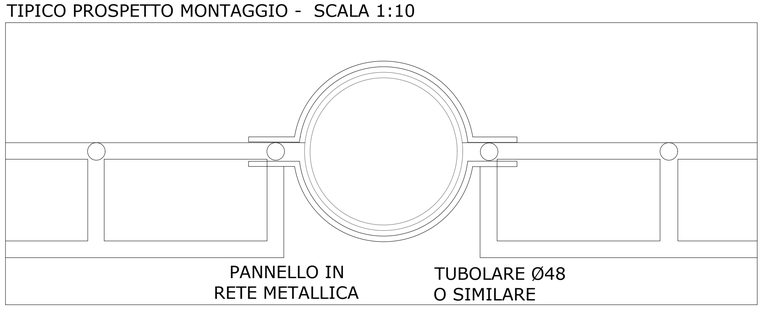

REGIONE SICILIA

PROVINCIA DI TRAPANI

COMUNE DI BUSETO PALIZZOLO

PROGETTO DI UN IMPIANTO AGRO - FOTOVOLTAICO

REALIZZAZIONE ED ESERCIZIO DI UN IMPIANTO PER LA PRODUZIONE DI ENERGIA DA FONTE FOTOVOLTAICA E PER LA PRODUZIONE AGRICOLA DELLA POTENZA DI 91 MWp E IMMISSIONE DI 89,01 MWp E DI IMPIANTO DI ACCUMULO DI 9,375 MWp DELLE RELATIVE OPERE CONNESSE E DI CONNESSIONE ALLA RETE

DESCRIZIONE ELABORATO	Livello Progetto	Codice Elaborato
Particolare costruttivo - cancello di ingresso e recinzione perimetrale	PD	RS06EPD0072A0
	Scala: VARIE / Formato stampa: A1	Codice Progetto: ITA10132

PROGETTAZIONE e SVILUPPO

MR WIND S.r.l.
Via Alessandro Manzoni, 31 - BATTIPAGLIA (SA)

TECNICO
Ing. Giuseppe Calabrese

TECNICO
Ing. Giovanni Savarese

Proponente:

V-RIDIUM SOLAR SICILIA 5 S.r.l.
Viale Giorgio Ribotta n.21 - 00144 Roma (RM)

Firmato digitalmente da
GIUSEPPE CALABRESE
O = Ordine degli Ingegneri della Provincia di Napoli
C = IT

Firmato digitalmente da:
GIOVANNI SAVARESE
Data: 08/11/2023 13:39:37

	DATA	DESCRIZIONE	REDATTO	CONTROLLATO	TIMBRO ATTO
00			==========		
01	DATA	DESCRIZIONE	REDATTO	CONTROLLATO	TIMBRO ATTO
02	DATA	DESCRIZIONE	REDATTO	CONTROLLATO	TIMBRO ATTO
03	DATA	DESCRIZIONE	REDATTO	CONTROLLATO	TIMBRO ATTO

Questo progetto e' di nostra proprieta' riservata a termine di legge e ne e' vietata la riproduzione anche parziale senza nostra autorizzazione scritta