SEZIONE A–A
Rapp. 1:50

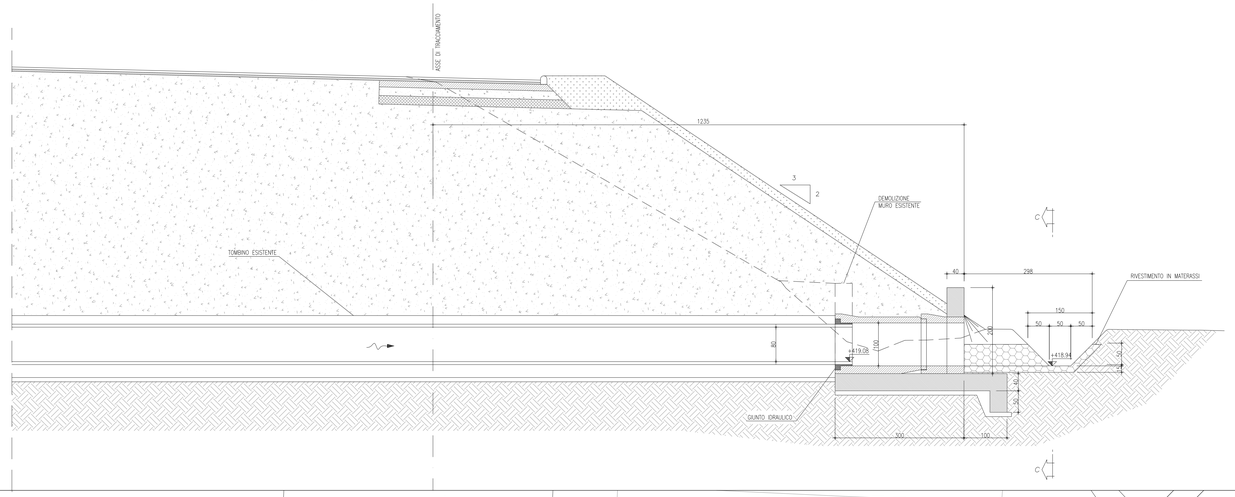

PIANTA
Rapp. 1:50

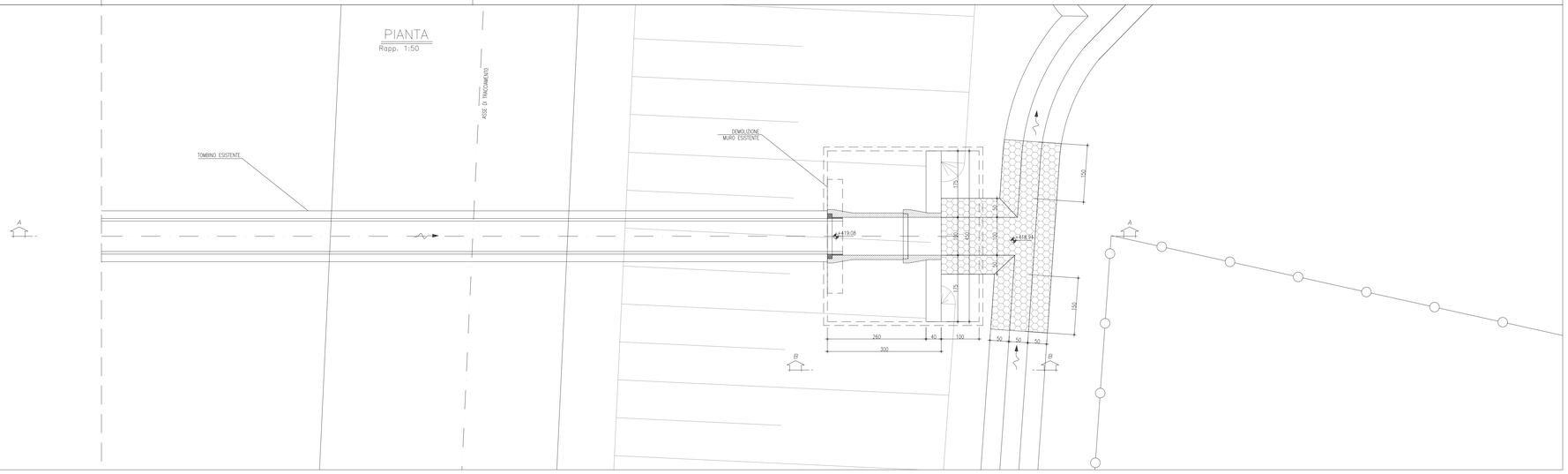

ELEMENTO PREFABBRICATO ø 1000
Rapp. 1:25

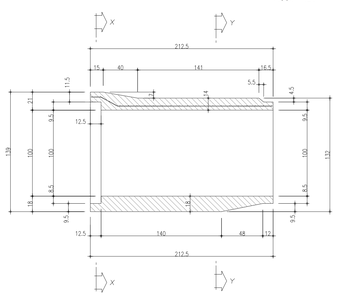

SEZIONE X–X
Rapp. 1:25

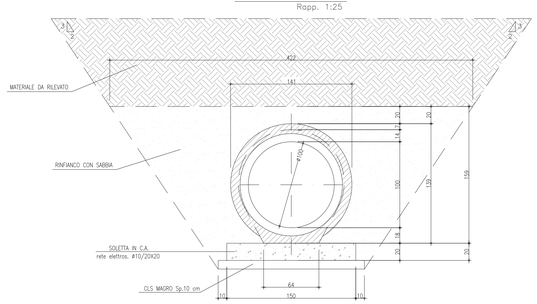

SEZIONE Y–Y
Rapp. 1:25

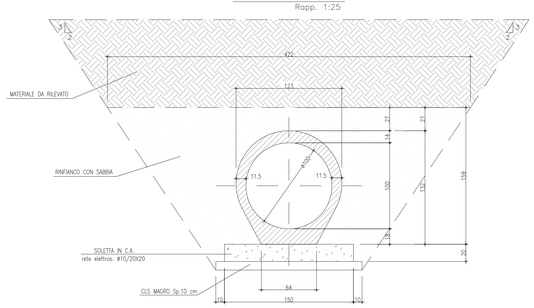

SEZIONE B–B
Rapp. 1:50

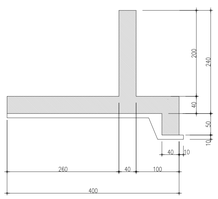

VISTA C–C
Rapp. 1:50

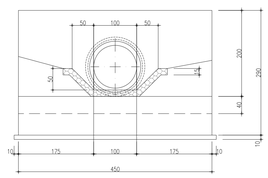

PARTICOLARE GABBIA IN ACCIAIO

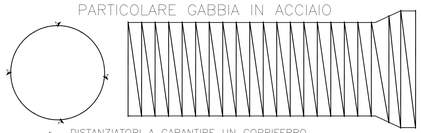

DISTANZIATORI A GARANTIRE UN COPRIFERRO
DI 2.5 cm POSTI IN TESTA ALLA GABBIA min.4
ACCIAIO IMPIEGATO : Feb 44k gabbia interna ø 6/10 n 12 filanti

NOTE GENERALI

– TUTTE LE DIMENSIONI SONO ESPRESSE IN CENTIMETRI
– TUTTE LE QUOTE ALTIMETRICHE E LE COORDINATE SONO ESPRESSE IN METRI
– LE QUOTE ESPRESSE SONO DI PROGETTO

MATERIALI

* Calcestruzzo magro per sottofondazioni di classe C12/15 con almeno 200 kg/mc di cemento tipo CEM I – V;

* Calcestruzzo di classe C32/40 – Classe di esposizione XF1 – Tipo di cls. G2 – Rapporto a/c=0.50 – Lavorabilità S3–S5 con cemento tipo CEM III – V;

* Acciaio in reti e barre di aderenza migliorata per l'esecuzione delle opere in c.a. del tipo B450c (ex FeB 44k) controllato in stabilimento;

PROGETTO N.	DATA	

ats AUTOSTRADA TORINO SAVONA S.p.A.
AUTOSTRADA TORINO – SAVONA S.p.A.
Corso Trieste nr. 170 – 10024 Moncalieri (TO)

GRUPPO autostrade per l'Italia

AUTOSTRADA A6
TORINO – SAVONA

ADEGUAMENTO SVINCOLO STAZIONE DI NIELLA TANARO

PROGETTO DEFINITIVO

IDROLOGIA E IDRAULICA

TB5 – PROLUNGAMENTO TOMBINO ESISTENTE ø800, Progr. km 70+648.00, A6

DISEGNO D'INSIEME – CARPENTERIA

spea autostrade Ingegneria europea

IL PROGETTISTA :
Ing. Fulvio Di TADDEO
Ord. Ingg. Teramo N. 368

IL DIRETTORE TECNICO :
Ing. Giampaolo NEBBIA
Ord. Ingg. Roma N. 12028

RIFERIMENTO ELABORATO													DATA:	REVISIONE n.	REVISIONE data
UNITA'	DIRETTORIO						FILE						FEBBRAIO 2011		
	codice commessa				tc/tmg	Fase	serie	n. progressivo			b/a	rev.			
P	C	M	5	7	0	1	0	8	4	3	P	D	I	D	0	0	6	–	–	SCALA: VARIE		

REDATTO:		CONSULENZA:	M&B Progettazioni Ambiente e Trasporti
PROGETTATO:	Ing. Gianluca GALLI	APPROVATO:	Ing. Fulvio Di TADDEO

CAPO COMMESSA	VISTO DELLA COMMITTENTE
Ing. Gianluca GALLI O.I. Roma n°13243	ats AUTOSTRADA TORINO SAVONA S.p.A.