CARPENTERIA

SOLAIO SOTTOTETTO

SCALA 1:50

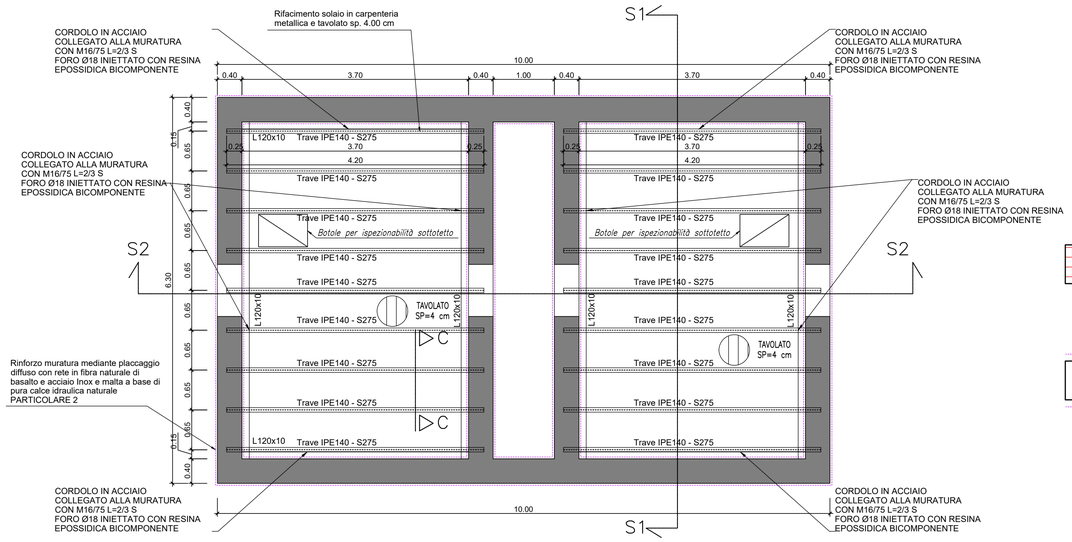

LATO BINARI

Chiusura di nichhie e vani su pareti portanti mediante muratura in mattoni pieni ben ammorsati
PARTICOLARE 1

Rinforzo per azioni nel piano e fuori dal piano di maschi murari mediante placcaggio diffuso con rete in fibra naturale di basalto e acciaio Inox e malta certificata EN 998 a base di pura calce idraulica naturale NHL 3.5
PARTICOLARE 2

CONNESSIONE TRAVE SOLAIO PIANO SOTTOTETTO NEL MURO

SEZIONE TRASVERSALE - ACCIAIO E TAVOLATO

SCALA 1:10

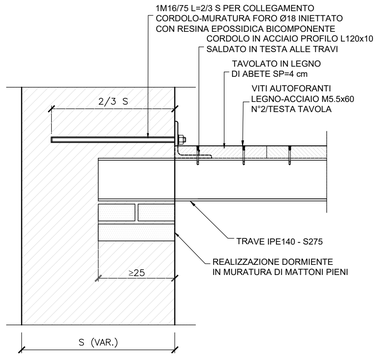

DETTAGLIO UNIONE ELEMENTI CORDOLO IN ACCIAIO

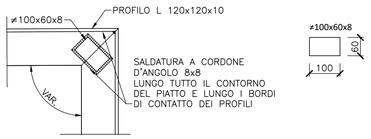

SEZIONE C–C

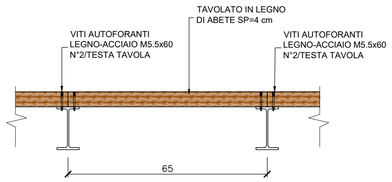

TABELLA MATERIALI

CEMENTO ARMATO

Classe di lavorabilità	Classe di resistenza minima (C/Rck-Rck/mm)	Classe di esposizione ambientale (UNI EN 206)	Dmax inerti (mm)	Campi di impiego
S4–S5	C25/30	XC2	25	– Partia, cordolo, travi di fondazione e soletta di fondazione
S3–S4	C28/35	XC3	25	– Struttura in elevazione fabbricati
S3–S4	C30/37	XC3	25	– Muri di controripa/sottoscarpo
––	C12/15	XO	––	– Magrone e riempimento di livellamento

ACCIAIO IN BARRE PER GETTI E RETI ELETTROSALDATE

B450C
fyk≥450Mpa ftk≥540Mpa
1.15≤ ftk/fyk < 1.35
fyk= tensione caratteristica di snervamento
ftk= tensione caratteristica di rottura

ACCIAIO PER CARPENTERIA METALLICA

ACCIAIO PER ARMATURA MICROPALI S275JR
ACCIAIO PER RIFACIMENTO SOLAI S275J0

BULLONI

– Viti classe 8.8 UNI EN ISO 898–1, UNI EN 14399–4
– Dadi classe 8 UNI EN 20898–2, UNI EN 14399–4
– Rosette Acciaio C 50 UNI EN 10083–2, temperato e rinvenuto HRC 32÷40, UNI EN 14399–6
– Piastrine Acciaio C 50 UNI EN 10083–2, temperato e rinvenuto HRC 32÷40, UNI EN 14399–6

MALTA

TIPOLOGIA		COMPOSIZIONE IN VOLUME					
MALTA BASTARDA	M2.5	CEMENTO	1	CALCE IDRAULICA	2	SABBIA	9

INTONACO ARMATO

GEOCALCE F ANTISISMICO + RETE GEOSTEEL GRID400 o similari medesime prestazioni

LE CARATTERISTICHE DEI MATERIALI INDICATE IN TABELLA SONO REQUISITI MINIMI VALIDI PER TUTTO IL PROGETTO E DEVONO CONSIDERARSI SUPERATE DALLE PRESCRIZIONI RIPORTATE SUGLI ELABORATI DELLE SINGOLE OPERE, OVE PIU' RESTRITTIVE

PRESCRIZIONI

COPRIFERRO NETTO

– SOLETTA DI FONDAZIONE.....S=40 mm
– OPERE IN ELEVAZIONE (PILASTRI, TRAVI).....S=40 mm
– OPERE IN ELEVAZIONE CON SUPERFICI INTERRATE O NON ISPEZIONABILI.....S=40 mm
– TRAVI DI FONDAZIONE.....S=40 mm
– MURI DI RECINZIONE.....S=40 mm

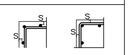

NEL CASO IN CUI LE CONDIZIONI AMBIENTALI SIANO AGGRESSIVE E MOLTO AGGRESSIVE I COPRIFERRI MINIMI INDICATI IN TABELLA ANDRANNO AUMENTATI RISPETTIVAMENTE DI 10mm E 20 mm (AD ECCEZIONE DEI PALI).

COMMITTENTE:

RFI RETE FERROVIARIA ITALIANA
GRUPPO FERROVIE DELLO STATO

DIREZIONE LAVORI:

ITALFERR
GRUPPO FERROVIE DELLO STATO

APPALTATORE:

GCF GENERALE COSTRUZIONI FERROVIARIE S.p.A.
Ceprini Costruzioni Srl

PROGETTAZIONE: PROGER GCF

PROGETTO ESECUTIVO

LINEA FOGGIA - POTENZA
TRATTA ROCCHETTA - POTENZA

Elettrificazione a 3 kVcc - LOTTO 1.2

10-OPERE CIVILI - SSE - CABINE TE - NV15
ADEGUAMENTO SISMICO ROCCHETTA - FABBRICATO CABINA TE
FABBRICATO ESISTENTE - CARPENTERIA SOLAIO SOTTOTETTO, DETTAGLI

DIRETTORE DELLA PROGETTAZIONE	APPALTATORE		SCALA:
Ing. Carlo LISTORTI Ordine degli Ingegneri della Provincia di Pescara al n.947	Il Direttore Tecnico Ing. Michele De Leo		VARIE

COMMESSA	LOTTO	FASE	ENTE	TIPO DOC.	OPERA/DISCIPLINA	PROGR.	REV.
IA7Q	00	E	ZZ	BZ	FA06C0	004	B

Rev.	Descrizione	Redatto	Data	Verificato	Data	Approvato	Data	Autorizzato Data
A	Emissione esecutiva	L. Pierfelice	20/02/2023	L. Pierfelice	20/02/2023	P. Lopez	20/02/2023	C. Listorti 20/07/2023
B	Revisione a seguito RDV "IA7Q-RV-0000000066"	L. Pierfelice	20/07/2023	L. Pierfelice	20/07/2023	P. Lopez	20/07/2023	

File: IA7Q00EZZBZFA06C0004B.dwg n. Elab.: