PIANTA INFERIORE
SCALA 1:50

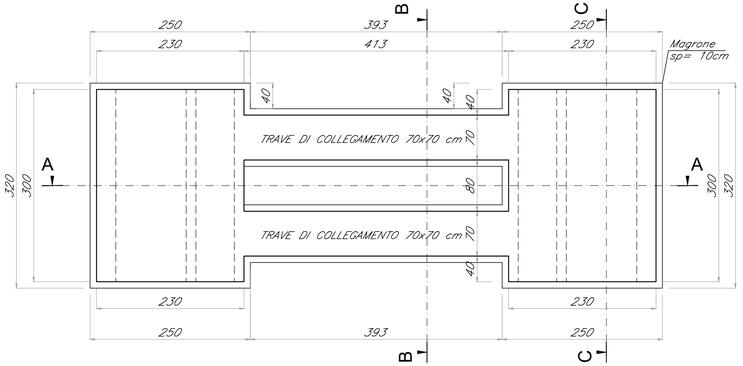

PIANTA SUPERIORE
SCALA 1:50

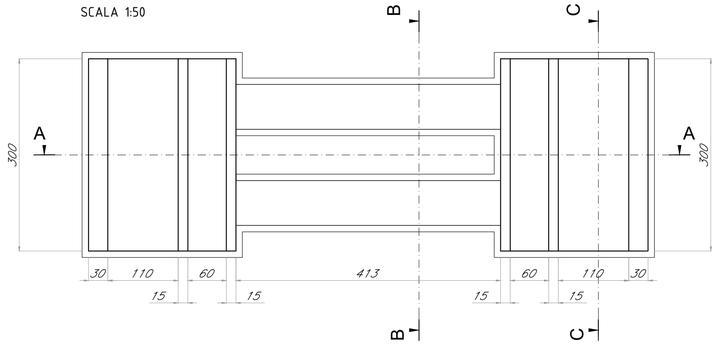

SEZIONE A-A
SCALA 1:50

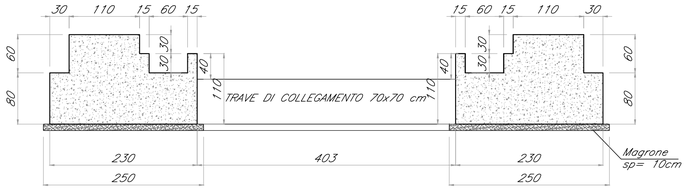

SEZIONE B-B
SCALA 1:50

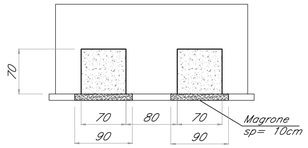

SEZIONE C-C
SCALA 1:50

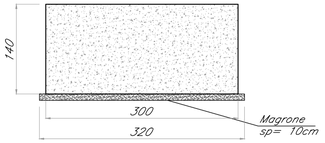

TABELLA MATERIALI (D.M. 17.01.2018)

CALCESTRUZZO

	Classe di lavorabilità	Tipo di cemento	Classe di resistenza minima $C(f_{ck}/R_{ck})_{min}$	Classe di esposizione ambientale	D_{max} inerti (mm)
Magrone di livellamento	-	CEM I-V	C12/15	X0	-
Strutture in c.a. in fondazioni	S4	CEM III-V	C25/30	XC2	25
Strutture in c.a. in elevazione	S4	CEM III-V	C30/37	XC3	25

CARATTERISTICHE BOIACCA DI CEMENTO PER MICROPALI E TIPOLOGIE DI INIEZIONE

Iniezione tipo IGU da 0 a 5m (L=5m)
Iniezione tipo IRS da 5 a 7m (L=2m)

Rapporto a/c max	0.50
Classe di Resistenza minima	C25/30
Tipo di Cemento	CEM III-V

Si dovrà inoltre garantire il seguente requisito: Viscosità Marsh: 10-30 sec (ugello di 13mm)

IRS - Iniezioni selettive a pressioni e volumi controllati:
- le valvole di non ritorno devono essere disposte ad una distanza di 50cm;
- la pressione di iniezione sarà pari a 10÷15 bar e comunque maggiore della pressione di apertura delle valvole;
- la massima pressione di apertura delle valvole non dovrà superare il valore limite di 60 bar (6 MPa); in caso contrario la valvola deve essere abbandonata;
- i volumi di iniezione siano non inferiori a tre volte il volume teorico del foro: $V=0.103m^3=103lt$;

Per le modalità realizzative si rimanda alle indicazioni contenute nel Capitolato RFI OO.CC. Parte II Sezione 07 del 22/12/2017.

ACCIAIO

ACCIAIO PER BARRE DI ARMATURA	Acciaio B450C (controllato in stabilimento - saldabile) • $f_{yk} \geq f_{y,nom}$ • $f_{tk} \geq f_{t,nom}$ • $1,15 < (f_t / f_y)_k \leq 1,35$ • $(f_y / f_{y,nom})_k \leq 1,25$ • Allungamento $(A_{gt})_k \geq 7,50\%$
COPRIFERRO	40 mm
ACCIAIO PER ARMATURA MICROPALI	Acciaio S275JR UNI EN 10210-1

NOTE GENERALI

1. Al fine di regolarizzare il piano di scorrimento delle acque, laddove necessario, sarà possibile eseguire un getto di seconda fase all'interno della canaletta idraulica attraverso l'impiego di malte cementizie/magrone.
2. Le superficie superiore del blocco e del pilastrino andranno completamente impermeabilizzate con malta cementizia avente le seguenti caratteristiche:
   - malta cementizia di tipo impermeabilizzante, traspirante, fibrorinforzata, bicomponente ad elevata flessibilità (che non cola) per applicazioni orizzontali e verticali (Marchio Europeo "CE")

   Caratteristiche finali:
   - Aderenza per trazione diretta - UNI EN 1504-2 (metodo di prova UNI EN 1542): ≥ 0.8N/mm^2
   - Impermeabilità all'acqua in pressione (1,5 bar per 7g di spinta passiva) - UNI EN 14891-A.7: nessuna penetrazione
   - Capacità di copertura delle lesioni (crack-bridging) in condizioni standard - UNI EN 14891-A.8.2: ≥ 0.75mm
   - Spessore posato: circa 2÷3mm
4. Nelle sezioni in trincea il raccordo della canaletta idraulica con la trincea esistente verrà realizzata in opera in cemento armato con rete elettrosaldatta Ø8/10.
5. Per i pali LSU ed i rispettivi tirafondi si rimanda al disegno E 66013
6. Incidenza armatura blocco di fondazione 100kg/m^3.
7. La rappresentazione della canaletta portacavi sul plinto è indicativa, si rimanda agli elaborati della specialistica IS.
8. Per i pali LSU24-TN ed i rispettivi tirafondi si rimanda al disegno E 64923

COMMITTENTE:

RFI RETE FERROVIARIA ITALIANA
GRUPPO FERROVIE DELLO STATO

DIREZIONE LAVORI:

ITALFERR
GRUPPO FERROVIE DELLO STATO

APPALTATORE:

GCF GENERALE COSTRUZIONI FERROVIARIE S.p.A.
Ceprini Costruzioni Srl

PROGETTAZIONE: PROGER GCF

PROGETTO ESECUTIVO

LINEA FOGGIA - POTENZA
TRATTA ROCCHETTA - POTENZA

Elettrificazione a 3 kVcc - LOTTO 1.2

CARPENTERIA BLOCCO DI FONDAZIONE PER PORTALE DI SOSPENSIONE NEL VULTURE
SEZIONE TIPOLOGICA IN TRINCEA

DIRETTORE DELLA PROGETTAZIONE	APPALTATORE		SCALA:
Ing. Carlo LISTORTI Ordine degli Ingegneri della Provincia di Pescara al n.947	Il Direttore Tecnico Ing. Michele De Leo		1:50

COMMESSA	LOTTO	FASE	ENTE	TIPO DOC.	OPERA/DISCIPLINA	PROGR.	REV.
IA7Q	00	E	ZZ	BZ	LC0000	025	B

Rev.	Descrizione	Redatto	Data	Verificato	Data	Approvato	Data	Autorizzato Data
A	Emissione esecutiva	L. Pierfelice	27/06/2022	F. Trave	27/06/2022	P. Lopez	27/06/2022	C. Listorti 20/02/2023
B	Revisione a seguito RDV "IA7Q-RV-0000000004"	L. Pierfelice	20/02/2023	F. De Fanis	20/02/2023	P. Lopez	20/02/2023	

File: IA7Q00EZZBZLC0000025B.dwg | n. Elab.: