TRATTA ROCCHETTA S.ANTONIO - POTENZA

PIANTA
SCALA 1:50

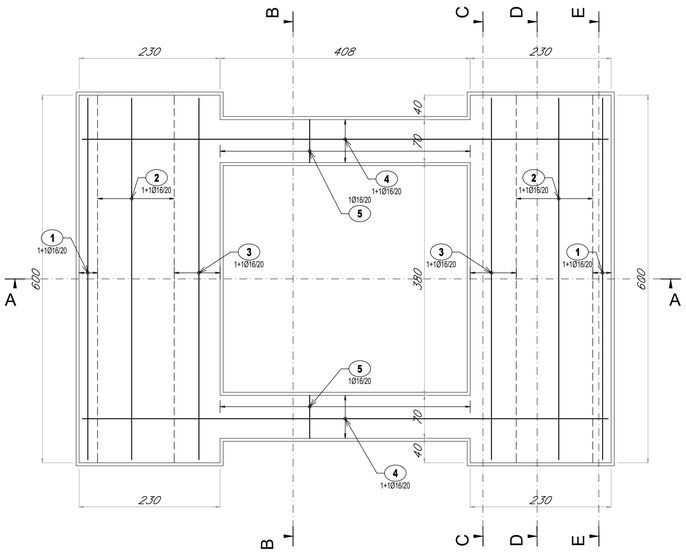

DISTINTA ARMATURA							
Pos.	**N° parti uguali**	**N°**	**N° tot**	**ϕ (mm)**	**L_{barra} (m)**	**L_{TOT} (m)**	**Peso (kg)**
1	2	4	8	16	7,30	58,40	92,16
2	2	14	28	16	8,50	238,00	375,56
3	2	8	16	16	7,90	126,40	199,46
4	2	8	16	16	9,79	156,64	247,18
5	2	21	42	16	2,60	109,20	172,32
6	2	30	60	16	5,10	306,00	482,87
7	2	30	60	16	4,80	288,00	454,46
8	2	60	120	16	3,75	450,00	710,10
9	2	11	22	12	5,90	129,80	115,26
Peso Tot.							**2849,37**

TABELLA MATERIALI (D.M. 17.01.2018)

CALCESTRUZZO

	Classe di lavorabilità	Tipo di cemento	Classe di resistenza minima $C(f_{ck}/R_{ck})_{min}$	Classe di esposizione ambientale	D_{max} inerti (mm)	
Magrone di livellamento	-	CEM I-V	C12/15	X0	-	
Strutture in c.a. in fondazioni	S4	CEM III-V	C25/30	XC2	25	
Strutture in c.a. in elevazione	S4	CEM III-V	C30/37	XC3	25	

CARATTERISTICHE BOIACCA DI CEMENTO PER MICROPALI E TIPOLOGIE DI INIEZIONE

Iniezione tipo IGU da 0 a 5m (L=5m)
Iniezione tipo IRS da 5 a 7m (L=2m)

Rapporto a/c max 0.50
Classe di Resistenza minima C25/30
Tipo di Cemento CEM III-V
Si dovrà inoltre garantire il seguente requisito: Viscosità Marsh: 10-30 sec (ugello di 13mm)

IRS - Iniezioni selettive a pressioni e volumi controllati:
- le valvole di non ritorno devono essere disposte ad una distanza di 50cm;
- la pressione di iniezione sarà pari a 10÷15 bar e comunque maggiore della pressione di apertura delle valvole;
- la massima pressione di apertura delle valvole non dovrà superare il valore limite di 60 bar (6 MPa); in caso contrario la valvola deve essere abbandonata;
- I volumi di iniezione siano non inferiori a tre volte il volume teorico del foro: V=0.103m³=103lt;

Per le modalità realizzative si rimanda alle indicazioni contenute nel Capitolato RFI OO.CC. Parte II Sezione 07 del 22/12/2017.

ACCIAIO

ACCIAIO PER BARRE DI ARMATURA	Acciaio B450C (controllato in stabilimento - saldabile) • $f_{yk} \geq f_{y,nom}$ • $f_{tk} \geq f_{t,nom}$ • $1,15 < (f_t / f_y)_k \leq 1,35$ • $(f_y / f_{y,nom})_k \leq 1,25$ • Allungamento $(A_{gt})_k \geq 7,50\%$
COPRIFERRO	40 mm
ACCIAIO PER ARMATURA MICROPALI	Acciaio S275JR UNI EN 10210-1

SEZIONE A-A
SCALA 1:50

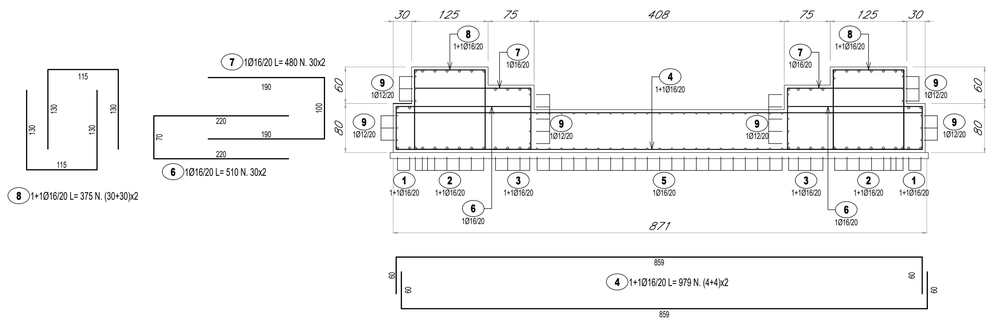

SEZIONE D-D
SCALA 1:50

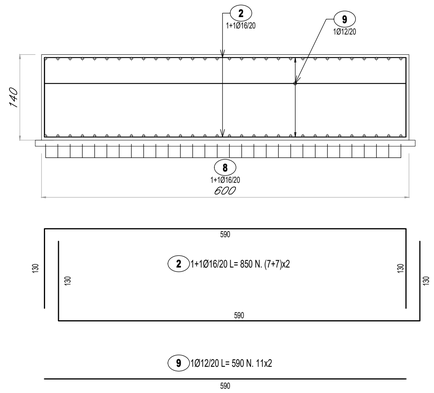

SEZIONE B-B
SCALA 1:50

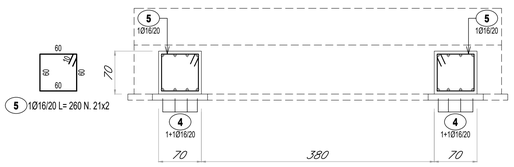

SEZIONE E-E
SCALA 1:50

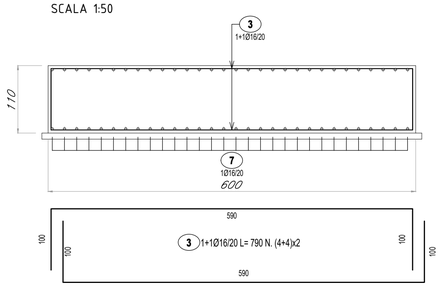

SEZIONE E-E
SCALA 1:50

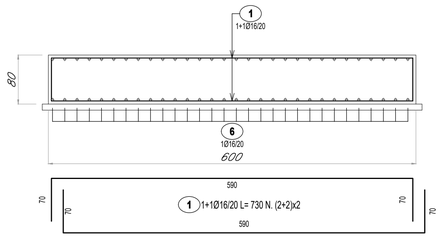

COMMITTENTE:

RFI RETE FERROVIARIA ITALIANA
GRUPPO FERROVIE DELLO STATO

DIREZIONE LAVORI:

ITALFERR
GRUPPO FERROVIE DELLO STATO

APPALTATORE:

GCF GENERALE COSTRUZIONI FERROVIARIE S.p.A.
Ceprini Costruzioni Srl

PROGETTAZIONE: PROGER GCF

PROGETTO ESECUTIVO

LINEA FOGGIA - POTENZA
TRATTA ROCCHETTA - POTENZA

Elettrificazione a 3 kVcc - LOTTO 1.2

ARMATURA BLOCCO DI FONDAZIONE PER PORTALE DI ORMEGGIO NEL VULTURE
SEZIONE TIPOLOGICA IN RILEVATO

DIRETTORE DELLA PROGETTAZIONE	APPALTATORE		SCALA:
Ing. Carlo LISTORTI Ordine degli Ingegneri della Provincia di Pescara al n.947	Il Direttore Tecnico Ing. Michele De Leo		1:50

COMMESSA	LOTTO	FASE	ENTE	TIPO DOC.	OPERA/DISCIPLINA	PROGR.	REV.
IA7Q	00	E	ZZ	BZ	LC0000	028	B

Rev.	Descrizione	Redatto	Data	Verificato	Data	Approvato	Data	Autorizzato Data
A	Emissione esecutiva	L. Pierfelice	27/06/2022	F. Trave	27/06/2022	P. Lopez	27/06/2022	C. Listorti 20/02/2023
B	Revisione a seguito RDV "IA7Q-RV-0000000004"	L. Pierfelice	20/02/2023	F. De Fanis	20/02/2023	P. Lopez	20/02/2023	

File: IA7Q00EZZBZLC0000028B.dwg n. Elab.: