RILEVATI	
RILEVATO	42,506 m²
SOVRASTRUTTURA STRADALE	
STRATO DI BASE	23,500 m

SEZIONE N.: 1
QT. PROGETTO: 716,332
DIST.PROG.: 0,000
DIST.SUCC.: 25,000

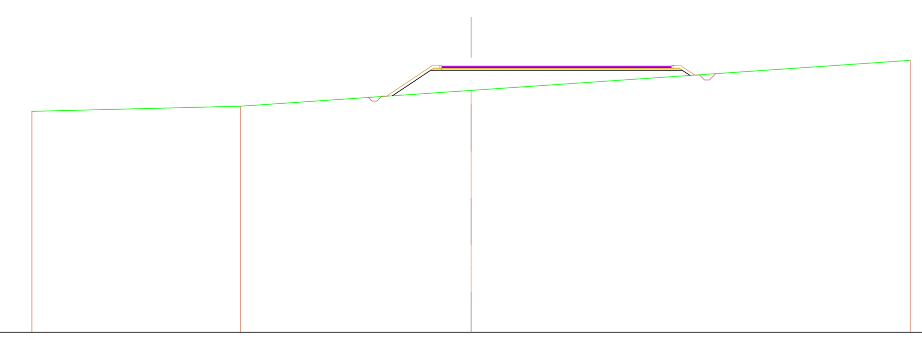

SCALA 1:400

QT.RIF. 689,119

QUOTE TERRENO	711,710; 712,236; 713,851; 716,927
DIST.PARZIALI TERRENO	21,369; 23,631; 45,000
QUOTE PROGETTO	713,301; 715,912; 715,912; 715,912; 716,382; 715,912; 715,385
DIST.PARZIALI PROGETTO	3,914; 1,140; 3,000; 20,700
QUOTE FINITO	713,260; 716,366; 716,382; 716,332; 716,332; 716,332; 716,332; 716,332; 716,382; 716,366; 715,418
DIST. PARZIALI FINITO	4,656; 2,500; 20,000; 1,420

SCAVI E BONIFICHE	
STERRO	0,116 m²
RILEVATI	
RILEVATO	21,997 m²
SOVRASTRUTTURA STRADALE	
STRATO DI BASE	23,500 m

SEZIONE N.: 2
QT. PROGETTO: 716,332
DIST.PROG.: 25,000
DIST.PREC.: 25,000
DIST.SUCC.: 25,000

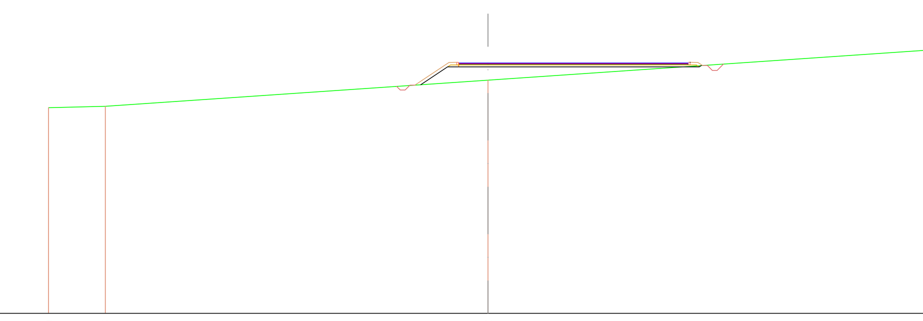

SCALA 1:400

QT.RIF. 690,679

QUOTE TERRENO	711,730; 711,873; 714,552; 717,627
DIST.PARZIALI TERRENO	5,812; 39,188; 45,000
QUOTE PROGETTO	714,081; 715,912; 715,912; 715,912; 716,382; 715,912; 716,044
DIST.PARZIALI PROGETTO	2,744; 1,140; 3,000; 20,700
QUOTE FINITO	714,040; 716,366; 716,382; 716,332; 716,332; 716,332; 716,332; 716,332; 716,382; 716,366; 716,053
DIST. PARZIALI FINITO	3,487; 2,500; 20,000

SCAVI E BONIFICHE	
STERRO	5,134 m²
RILEVATI	
RILEVATO	7,241 m²
SOVRASTRUTTURA STRADALE	
STRATO DI BASE	23,500 m

SEZIONE N.: 3
QT. PROGETTO: 716,332
DIST.PROG.: 50,000
DIST.PREC.: 25,000
DIST.SUCC.: 25,000

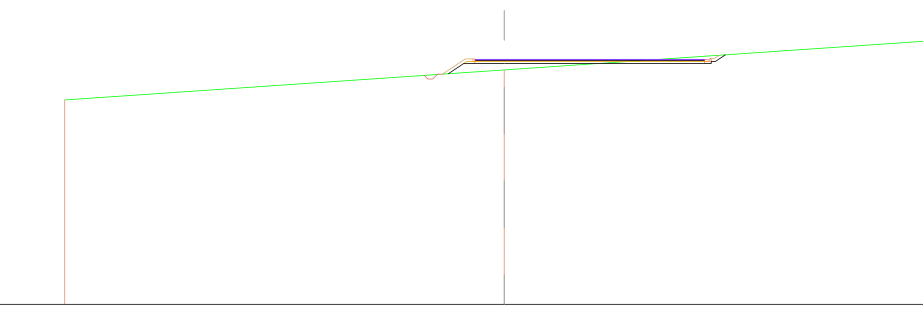

SCALA 1:400

QT.RIF. 691,252

QUOTE TERRENO	712,176; 715,252; 718,328
DIST.PARZIALI TERRENO	45,000; 45,000
QUOTE PROGETTO	714,861; 715,912; 715,912; 715,912; 715,912; 715,912; 716,112; 716,112; 716,801
DIST.PARZIALI PROGETTO	1,575; 1,140; 3,000; 20,500; 1,033
QUOTE FINITO	714,820; 716,366; 716,382; 716,332; 716,332; 716,332; 716,332; 716,332; 716,262; 716,412; 716,412; 716,412; 716,757
DIST. PARZIALI FINITO	2,317; 2,500; 20,000

SCAVI E BONIFICHE	
STERRO	17,684 m²
RILEVATI	
RILEVATO	0,552 m²
SOVRASTRUTTURA STRADALE	
STRATO DI BASE	23,500 m

SEZIONE N.: 4
QT. PROGETTO: 716,332
DIST.PROG.: 75,000
DIST.PREC.: 25,000
DIST.SUCC.: 25,000

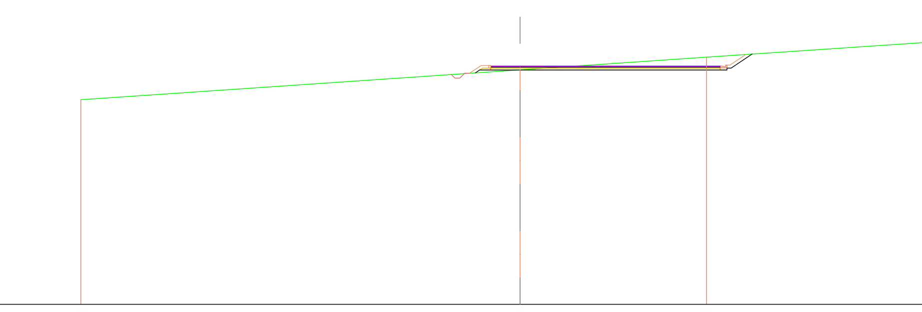

SCALA 1:400

QT.RIF. 691,923

QUOTE TERRENO	712,876; 715,933; 717,233; 718,970
DIST.PARZIALI TERRENO	45,000; 19,101; 25,899
QUOTE PROGETTO	715,623; 715,912; 715,912; 715,912; 715,912; 715,912; 716,112; 716,112; 717,547
DIST.PARZIALI PROGETTO	1,140; 3,000; 20,500; 2,152
QUOTE FINITO	715,582; 716,366; 716,382; 716,332; 716,332; 716,332; 716,332; 716,332; 716,262; 716,412; 716,412; 716,412; 717,504
DIST. PARZIALI FINITO	1,175; 2,500; 20,000; 1,638

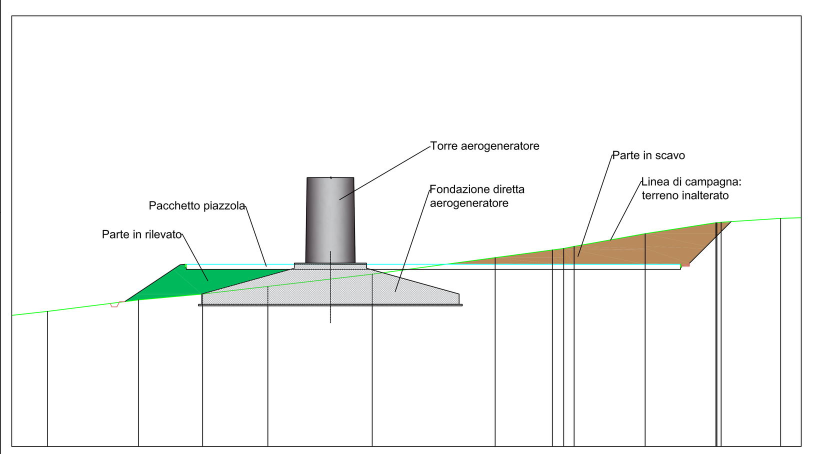

LEGENDA LAVORAZIONI SEZIONI TRASVERSALI

LEGENDA SIMBOLOGIA INTERVENTI

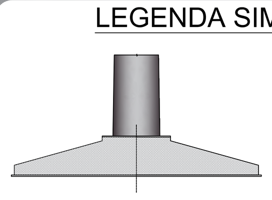

PLINTO E TORRE AEROGENERATORE

VIABILITA' PRINCIPALE ESISTENTE

RETE VIARIA INTERNA PARCO EOLICO - IN ADEGUAMENTO

RETE VIARIA INTERNA PARCO EOLICO - EX NOVO

SCAVI E BONIFICHE	
STERRO	27,385 m²
RILEVATI	
RILEVATO	21,352 m²
SOVRASTRUTTURA STRADALE	
STRATO DI BASE	51,000 m

SEZIONE N.: 5
QT. PROGETTO: 716,332
DIST.PROG.: 100,000
DIST.PREC.: 25,000
DIST.SUCC.: 25,000

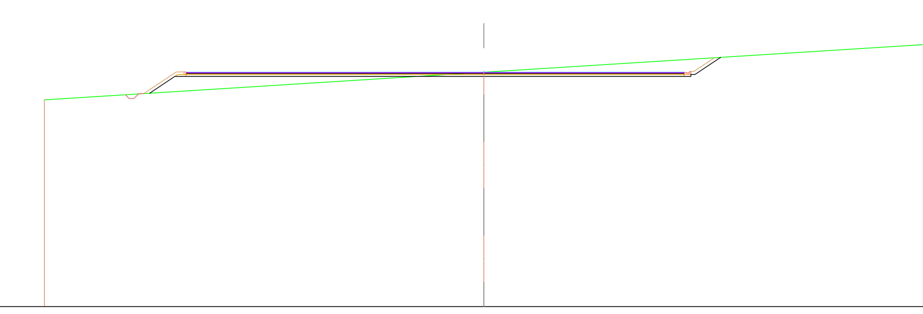

SCALA 1:400

QT.RIF. 692,339

QUOTE TERRENO	713,514; 716,339; 719,164
DIST.PARZIALI TERRENO	45,000; 45,000
QUOTE PROGETTO	714,191; 715,912; 715,912; 715,912; 715,912; 715,912; 716,112; 716,112; 717,362
DIST.PARZIALI PROGETTO	2,579; 1,140; 30,500; 20,500; 2,624
QUOTE FINITO	714,154; 716,366; 716,382; 716,332; 716,332; 716,332; 716,332; 716,262; 716,412; 716,412; 716,412; 717,822
DIST. PARZIALI FINITO	3,316; 30,000; 20,000; 2,115

SCAVI E BONIFICHE	
STERRO	113,508 m²
RILEVATI	
RILEVATO	2,758 m²
SOVRASTRUTTURA STRADALE	
STRATO DI BASE	64,000 m

SEZIONE N.: 6
QT. PROGETTO: 716,332
DIST.PROG.: 125,000
DIST.PREC.: 25,000
DIST.SUCC.: 25,000

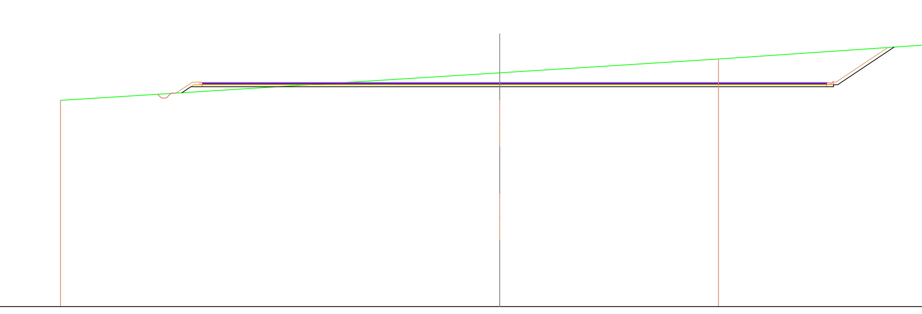

SCALA 1:400

QT.RIF. 693,395

QUOTE TERRENO	714,513; 717,338; 718,744; 720,277
DIST.PARZIALI TERRENO	45,000; 22,404; 22,596
QUOTE PROGETTO	715,293; 715,912; 715,912; 715,912; 715,912; 716,112; 716,112; 719,965
DIST.PARZIALI PROGETTO	1,140; 30,500; 33,500; 5,778
QUOTE FINITO	715,256; 716,366; 716,382; 716,332; 716,332; 716,332; 716,332; 716,332; 716,262; 716,412; 716,412; 716,412; 719,922
DIST. PARZIALI FINITO	1,664; 30,000; 33,000; 5,263

SCAVI E BONIFICHE	
STERRO	182,263 m²
SOVRASTRUTTURA STRADALE	
STRATO DI BASE	64,000 m

SEZIONE N.: 7
QT. PROGETTO: 716,332
DIST.PROG.: 150,000
DIST.PREC.: 25,000
DIST.SUCC.: 9,000

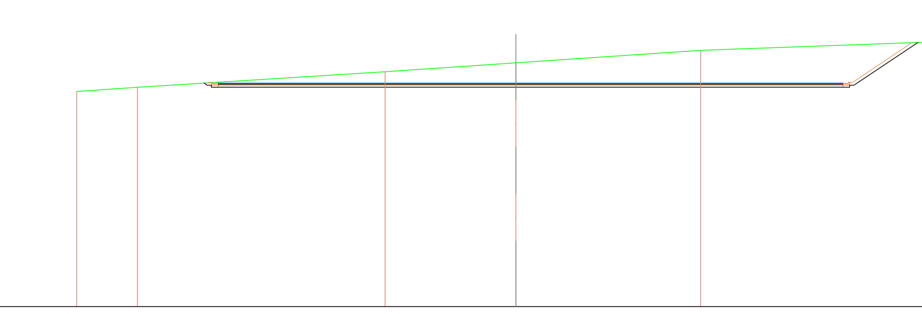

SCALA 1:400

QT.RIF. 693,443

QUOTE TERRENO	715,471; 715,902; 717,495; 718,404; 719,689; 720,616; 720,605
DIST.PARZIALI TERRENO	6,220; 25,382; 13,398; 18,934; 25,710
QUOTE PROGETTO	716,330; 716,112; 716,112; 715,912; 715,912; 715,912; 715,912; 715,912; 715,912; 716,112; 720,491
DIST.PARZIALI PROGETTO	30,500; 33,500; 6,566
QUOTE FINITO	716,353; 716,412; 716,412; 716,412; 716,262; 716,332; 716,332; 716,332; 716,332; 716,332; 716,262; 716,412; 716,412; 716,412; 720,469
DIST. PARZIALI FINITO	30,000; 33,000; 6,084

SCAVI E BONIFICHE	
STERRO	165,282 m²
SOVRASTRUTTURA STRADALE	
STRATO DI BASE	64,000 m

SEZIONE N.: 8
QT. PROGETTO: 716,332
DIST.PROG.: 159,000
DIST.PREC.: 9,000
DIST.SUCC.: 12,500

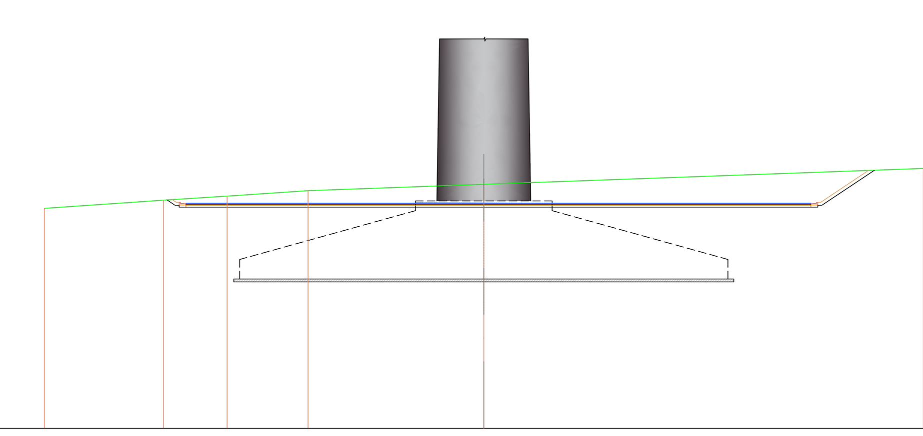

SCALA 1:400

QT.RIF. 693,236

QUOTE TERRENO	715,792; 716,636; 717,045; 717,608; 718,257; 719,880
DIST.PARZIALI TERRENO	12,202; 6,511; 8,294; 17,994; 45,000
QUOTE PROGETTO	716,659; 716,112; 716,112; 715,912; 715,912; 715,912; 715,912; 715,912; 716,112; 716,112; 719,700
DIST.PARZIALI PROGETTO	30,500; 33,500; 5,380
QUOTE FINITO	716,692; 716,412; 716,412; 716,412; 716,262; 716,332; 716,332; 716,332; 716,332; 716,332; 716,262; 716,412; 716,412; 716,412; 719,678
DIST. PARZIALI FINITO	30,000; 33,000; 4,897

SCAVI E BONIFICHE	
STERRO	122,073 m²
SOVRASTRUTTURA STRADALE	
STRATO DI BASE	64,000 m

SEZIONE N.: 9
QT. PROGETTO: 716,332
DIST.PROG.: 171,500
DIST.PREC.: 12,500
DIST.SUCC.: 3,500

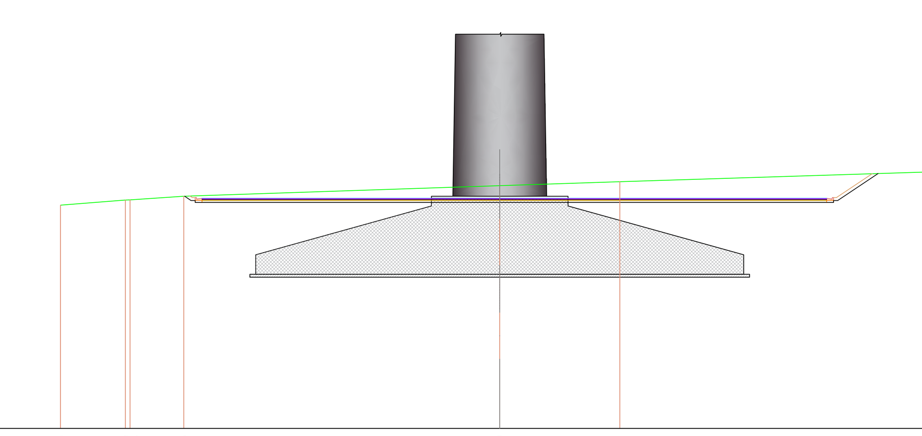

SCALA 1:400

QT.RIF. 692,754

QUOTE TERRENO	715,635; 716,160; 716,178; 716,546; 717,629; 718,041; 719,073
DIST.PARZIALI TERRENO	6,642; 5,503; 32,369; 12,311; 32,689
QUOTE PROGETTO	716,549; 716,112; 716,112; 715,912; 715,912; 715,912; 715,912; 715,912; 716,112; 716,112; 718,876
DIST.PARZIALI PROGETTO	30,500; 33,500; 4,145
QUOTE FINITO	716,568; 716,412; 716,412; 716,412; 716,262; 716,332; 716,332; 716,332; 716,332; 716,332; 716,262; 716,412; 716,412; 716,412; 718,857
DIST. PARZIALI FINITO	30,000; 33,000; 3,666

SCAVI E BONIFICHE	
STERRO	114,994 m²
SOVRASTRUTTURA STRADALE	
STRATO DI BASE	64,000 m

SEZIONE N.: 10
QT. PROGETTO: 716,332
DIST.PROG.: 175,000
DIST.PREC.: 3,500
DIST.SUCC.: 10,000

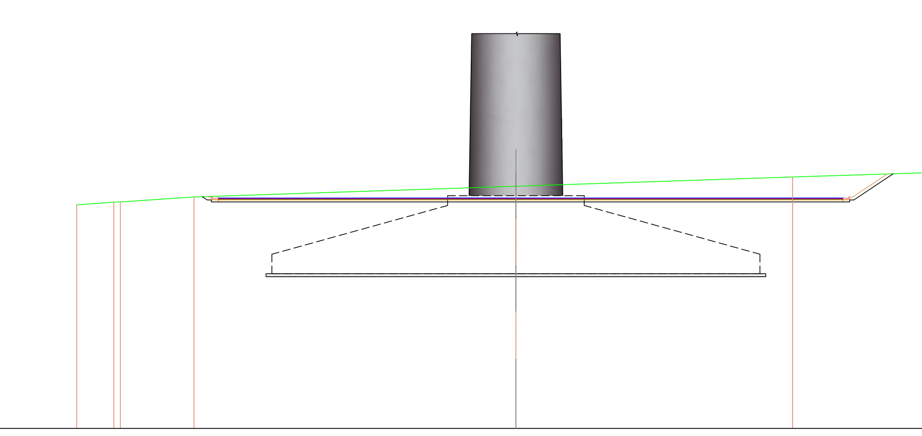

SCALA 1:400

QT.RIF. 692,698

QUOTE TERRENO	715,601; 715,888; 715,913; 716,418; 717,521; 718,469; 718,996
DIST.PARZIALI TERRENO	3,801; 7,553; 32,978; 28,345; 16,655
QUOTE PROGETTO	716,447; 716,112; 716,112; 715,912; 715,912; 715,912; 715,912; 715,912; 715,912; 716,112; 718,795
DIST.PARZIALI PROGETTO	30,500; 33,500; 4,023
QUOTE FINITO	716,465; 716,412; 716,412; 716,412; 716,262; 716,332; 716,332; 716,332; 716,332; 716,262; 716,412; 716,412; 716,412; 718,776
DIST. PARZIALI FINITO	30,000; 33,000; 3,545

SCAVI E BONIFICHE	
STERRO	85,293 m²
SOVRASTRUTTURA STRADALE	
STRATO DI BASE	47,723 m

SEZIONE N.: 11
QT. PROGETTO: 716,332
DIST.PROG.: 185,000
DIST.PREC.: 10,000
DIST.SUCC.: 15,000

SCALA 1:400

QT.RIF. 692,442

QUOTE TERRENO	715,365; 716,053; 717,214; 718,719
DIST.PARZIALI TERRENO	10,282; 34,718; 45,000
QUOTE PROGETTO	716,672; 716,112; 716,112; 715,912; 715,912; 715,912; 715,912; 715,912; 716,112; 716,112; 718,491
DIST.PARZIALI PROGETTO	14,223; 33,500; 3,568
QUOTE FINITO	716,691; 716,412; 716,412; 716,412; 716,262; 716,332; 716,332; 716,332; 716,332; 716,262; 716,412; 716,412; 716,412; 718,471
DIST. PARZIALI FINITO	13,723; 33,000; 3,087

SCAVI E BONIFICHE	
STERRO	7,425 m²
SOVRASTRUTTURA STRADALE	
STRATO DI BASE	6,000 m

SEZIONE N.: 12
QT. PROGETTO: 716,332
DIST.PROG.: 200,000
DIST.PREC.: 15,000
DIST.SUCC.: 21,989

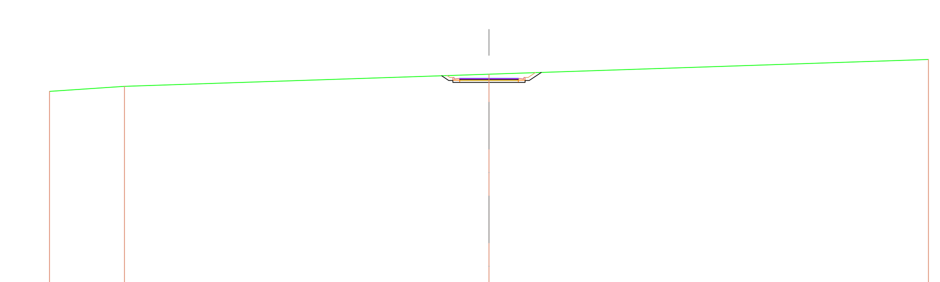

SCALA 1:400

QT.RIF. 692,024

QUOTE TERRENO	714,991; 715,504; 716,752; 718,257
DIST.PARZIALI TERRENO	7,672; 37,328; 45,000
QUOTE PROGETTO	716,590; 716,112; 716,112; 715,912; 715,912; 715,912; 715,912; 716,112; 716,112; 716,931
DIST.PARZIALI PROGETTO	3,000; 3,000; 1,229
QUOTE FINITO	716,609; 716,412; 716,412; 716,412; 716,262; 716,332; 716,332; 716,332; 716,332; 716,262; 716,412; 716,412; 716,412; 716,911
DIST. PARZIALI FINITO	2,500; 2,500

SCAVI E BONIFICHE	
STERRO	1,942 m²
RILEVATI	
RILEVATO	0,001 m²
SOVRASTRUTTURA STRADALE	
STRATO DI BASE	7,477 m

SEZIONE N.: 13
QT. PROGETTO: 716,332
DIST.PROG.: 221,989
DIST.PREC.: 21,989
DIST.SUCC.: 3,011

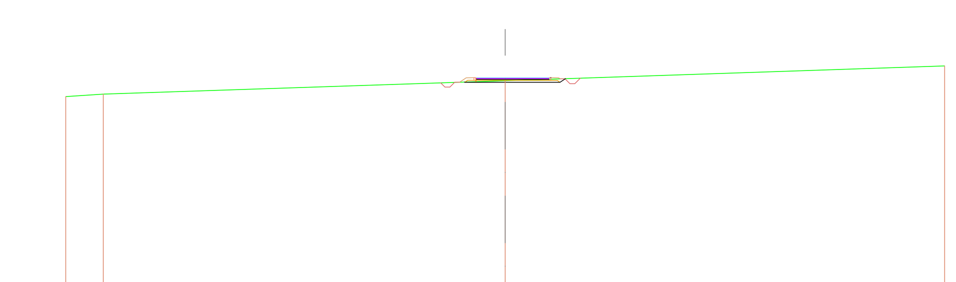

SCALA 1:400

QT.RIF. 692,014

QUOTE TERRENO	714,443; 714,700; 716,076; 717,586
DIST.PARZIALI TERRENO	3,845; 41,155; 45,000
QUOTE PROGETTO	715,936; 715,912; 715,912; 715,912; 716,382; 715,912; 716,283
DIST.PARZIALI PROGETTO	1,140; 3,000; 4,677
QUOTE FINITO	715,920; 716,366; 716,382; 716,332; 716,332; 716,332; 716,332; 716,332; 716,382; 716,366; 716,265
DIST. PARZIALI FINITO	2,500; 3,977

Comune di Nurri (SU)

PROGETTO: "NURRI IR" INTEGRALE RICOSTRUZIONE DEL PARCO EOLICO DI NURRI (SU)
INTERVENTO DI REPOWERING CON SOSTITUZIONE DEGLI AEROGENERATORI ESISTENTI E RELATIVA RIDUZIONE DEL NUMERO DELLE MACCHINE

Elaborato: Aerogeneratore NIR10
Sezioni Trasversali piazzola

Codice Elaborato	Scala	Formato elaborato
NIR.ELB005g-10B	1:500 / 1:50	905 x 1430

PROPONENTE

EDISON EDF GROUP

EDISON RINNOVABILI Spa
Foro Buonaparte, 31
20121 Milano MI

Timbro e firma

Timbro e firma

REDATTORE

Giuseppe Pili Ingegnere
Studio d'Ingegneria
Via Aosta, 1 - 08100 Nuoro - P. IVA 00880550918
tel. 0784/230351
pilitec@gmail.com - pec : francesco.pili@ingpec.eu

Rev.	Data	Descrizione	Elaborato	Verificato	Approvato
02					
01					
00	10/2023	Emissione per validazione	Giuseppe Pili		