SEZIONE 5

DIST. PROG. : 16845.00 DIST. PROG. : 16852.69

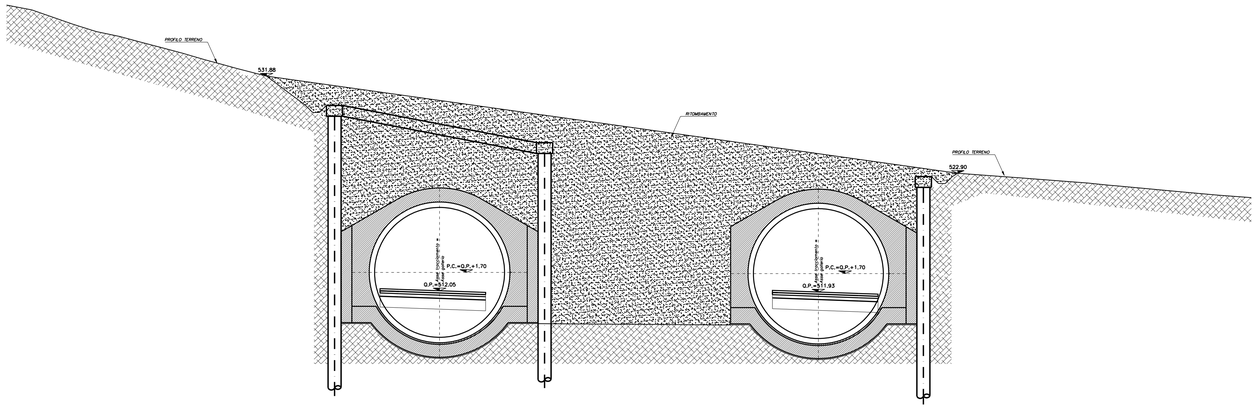

QT. RIF. 500.00

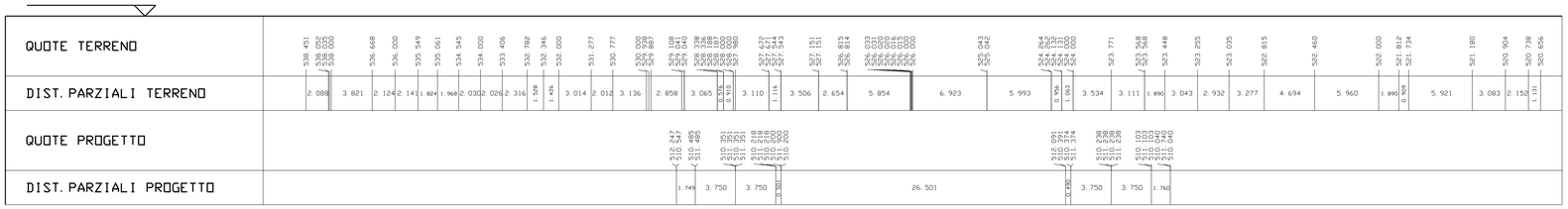

SEZIONE 6

DIST. PROG. : 16805.00 DIST. PROG. : 16813.42

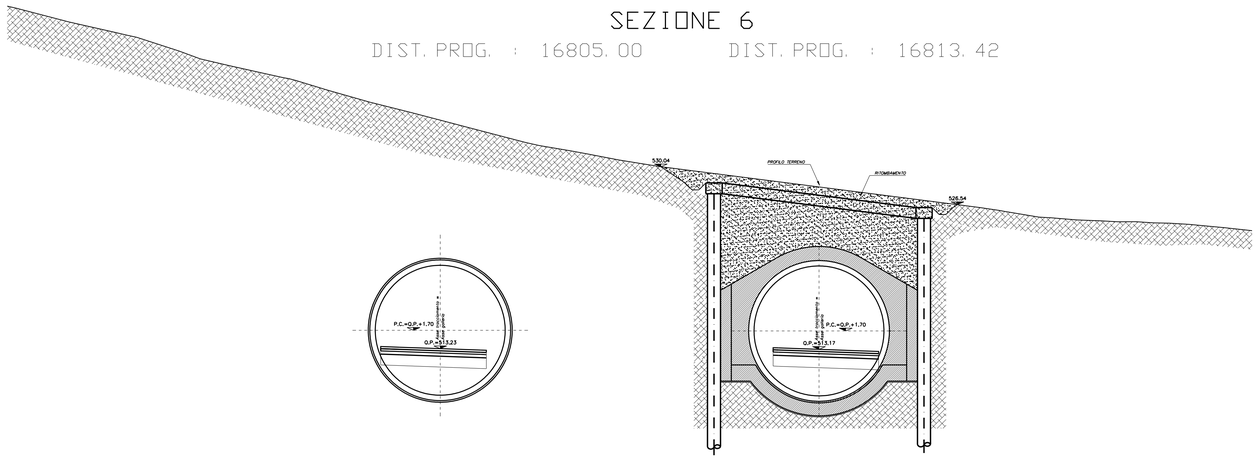

QT. RIF. 500.00

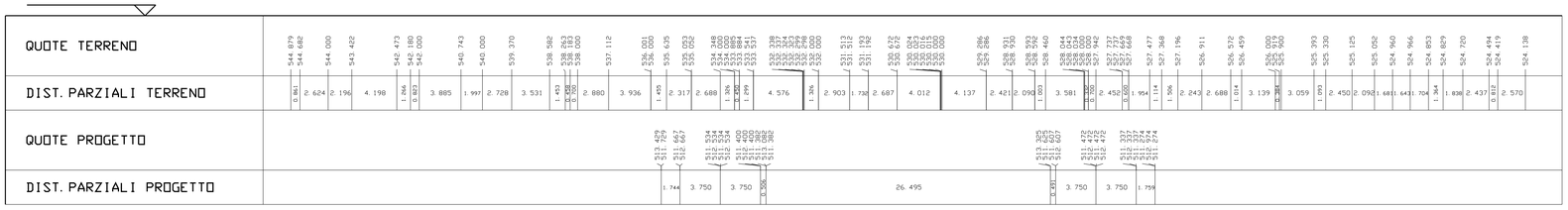

FASI ESECUTIVE

FASE 1 – ESECUZIONE PALI

FASE 2 – REALIZZAZIONE TRAVE DI TESTATA

FASE 3 – SBANCAMENTO TERRENO
- Sbancamento terreno fino a 0.50m al di sotto della quota di realizzazione della 1^ fila di tiranti.
- Immediata messa in opera di spritz-beton armato con rete elettrosaldata Sp. medio=10cm

FASE 4 – REALIZZAZIONE 1^ FILA DI TIRANTI
- Perforazione, inserimento trefoli di armatura e cementazione.
- Messa in opera delle travi di ripartizione.

FASE 0 – RIPETIZIONE DELLE FASI 3/4 PER TUTTE LE FILE DI TIRANTI PREVISTI

FASE 5 – SBANCAMENTO SINO ALLA QUOTA DI PROGETTO
- Ripetizione delle fasi precedenti con sbancamento fino a 0.50m al di sotto della quota di realizzazione delle restanti file di tiranti.

FASE 6 – ESECUZIONE DEI DRENAGGI

FASE 7 – ESECUZIONE DEI CONSOLIDAMENTI AL FRONTE E AL CONTORNO SE PREVISTI

FASE 8 – ESECUZIONE DIMA D'ATTACCO

CARATTERISTICHE DEI MATERIALI

CALCESTRUZZO:
- strutturale: Rck ≥ 30MPa
- cls magro: Rck ≥ 15MPa
- riempimento: Rck ≥ 15MPa
- Classe di esposizione XC2 Norma UNI EN 206-1

SPRITZ-BETON FIBRORINFORZATO:
- resistenza media su carote h/d=1 a 48 ore ≥ 15MPa
  a 28 gg ≥ 30MPa
- dosaggio in fibre ≥ 35kg/mc
- energia assorbita ≥ 500joule (da prove di punzonamento eseguite su piastre in cls fibrorinforzato)
- FIBRE CON BASSO CONTENUTO DI CARBONIO: in filo di acciaio trafilato a freddo f≥0.7mm e resistenza a trazione fyk ≥ 800MPa

ACCIAI:
- CENTINE METALLICHE: Fe 430
- PIASTRE: Fe 430
- CATENE: FeB 32k
- MICROPALI/INFILAGGI: Fe510
- ARMATURA: FeB 44k

DRENAGGI:
- tubi microfessurati in PVC ad alta resistenza (4.5MPa alla trazione), diametro esterno Φ≥60mm sp. 5mm, preforo ≥91mm rivestiti con TNT
- i primi 10m da bocca foro dovranno essere ciechi

PALI:
- Di grande diametro f91200

TNT:
- Strato di tessuto non tessuto di 400gr/mq a filo continuo

IMPERMEABILIZZAZIONE IN PVC:
- teli per impermeabilizzazione: sp. = 2±0.5mm, γ ≥1.3g/cmq
- Strato di tessuto non tessuto di 400gr/mq a filo continuo

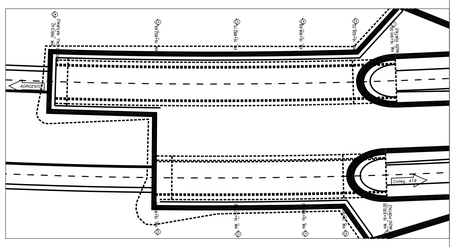

ANAS s.p.a.
Direzione Centrale Programmazione Progettazione

CORRIDOIO PLURIMODALE TIRRENICO-NORD EUROPA
ITINERARIO AGRIGENTO -CALTANISSETTA-A19
S.S. N° 640 "DI PORTO EMPEDOCLE"
AMMODERNAMENTO E ADEGUAMENTO ALLA CAT. B DEL D.M. 5.11.2001
Dal km 44+000 allo svincolo con l'A19

PROGETTO DEFINITIVO

GRUPPO DI PROGETTAZIONE

ATI:
TECHNITAL s.p.a. (mandataria)
S.I.S. Studio di Ingegneria Stradale s.r.l.
DELTA Ingegneria s.r.l.
INFRATEC s.r.l Consulting Engineering
PROGIN s.p.a.

I RESPONSABILI DI PROGETTO
Dott. Ing. M. Raccosta
Ordine Ing. Verona n° A1665
Prof. Ing. A. Bevilacqua
Ordine Ing. Palermo n° 4058
Dott. Ing. M. Carlino
Ordine Ing. Agrigento n° A628
Dott. Ing. N. Troccoli
Ordine Ing. Potenza n° 836
Dott. Ing. S. Esposito
Ordine Ing. Roma n° 20837

IL GEOLOGO

INTEGRAZIONE PRESTAZIONI SPECIALISTICHE
Dott. Ing. M. Raccosta

VISTO:IL RESPONSABILE DEL PROCEDIMENTO
Dott. Ing. Massimiliano Fidenzi

VISTO:IL RESPONSABILE DEL SERVIZIO PROGETTAZIONE
Dott. Ing. Antonio Valente

DATA

PROTOCOLLO

OPERE D'ARTE MAGGIORI: GALLERIE NATURALI
GALLERIA NATURALE CALTANISSETTA - IMBOCCO LATO A19

SEZIONI
RITOMBAMENTI 3/3

CODICE PROGETTO	NOME FILE	REVISIONE	FOGLIO	SCALA:
L0407B D 0501	L0407B_D_0501_T01_GN08_STR_ST03_B.DWG CODICE ELAB. T01GN08STRST03	B	03 DI 03	1:200

REV.	DESCRIZIONE	DATA	VERIFICATO RESP. TECNICO	CONTROLLATO RESP. D'ITINERARIO	APPROVATO RESP. DI SETTORE
D					
C					
B	REVISIONE A SEGUITO ISTRUTTORIA ANAS DEL 19/03/2007	Aprile 2007	L. Cedrone	F. Arciuli	C. Marro
A	EMISSIONE	Ottobre 2006	L. Cedrone	F. Arciuli	C. Marro