PIANTA APPOGGI E GIUNTI

SCHEMA

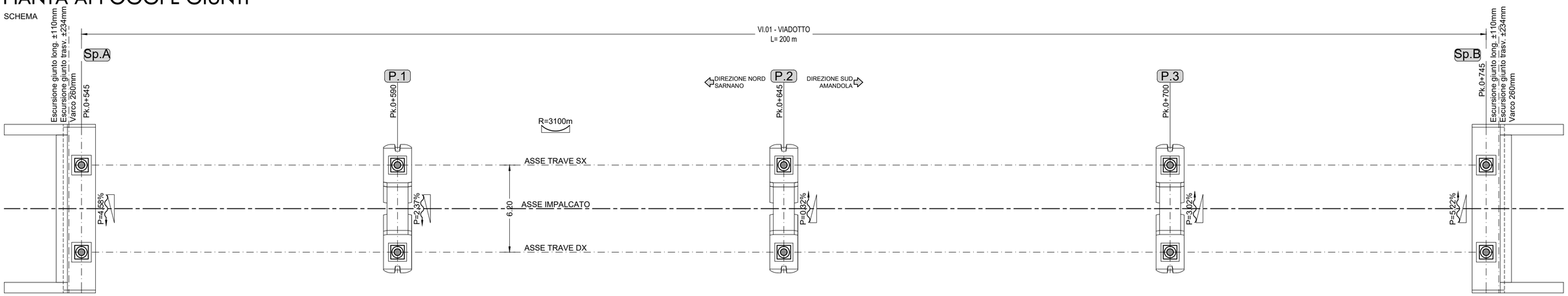

POSIZIONE	VARCHI (mm)		
	ESCURSIONI S.L.C.	ESCURSIONI S.L.E.	DIMENSIONI VARCHI
Spalla A	204	234	260
Spalla B	204	234	260

POSIZIONE	TIPO	AZIONI SIMICHE [SLV]			AZIONI SLU	ESCURSIONI SISMICHE [SLC]	
		Nmax [kN]	Nmin [kN]	Tmax [kN]	Nmax [kN]	El [mm]	Et [mm]
Spalla A-B	FIP-D L 1000/500(3100)	1715	800	193	4296	184	184
Pila P.1-2-3	FIP-D L 2200/500(3100)	5843	3489	482	10903	184	184

TIPOLOGICO GIUNTO DI DILATAZIONE - SCORRIMENTO VEDI PLANIMETRIA

SCHEMA

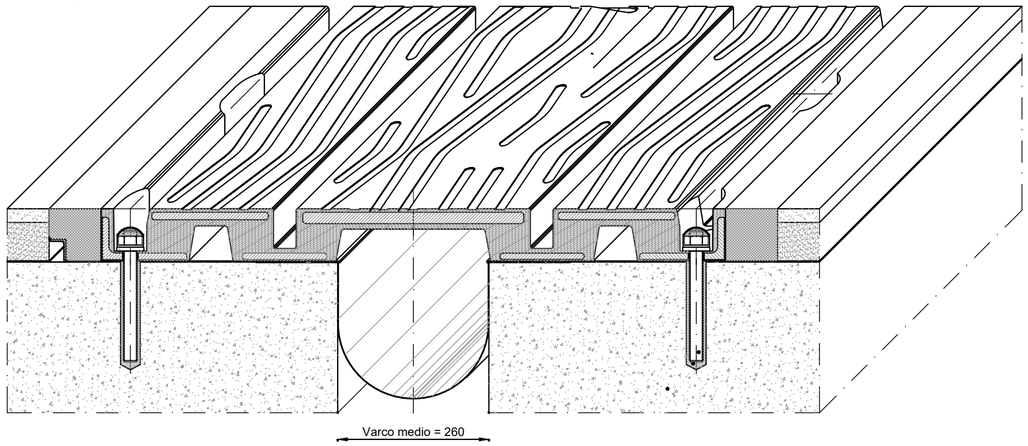

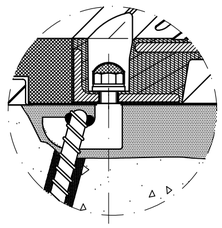

ANCORAGGIO ALTERNATIVO

TIPOLOGICO ISOLATORE A SCORRIMENTO A DOPPIA SUPERFICIE CURVA

SCHEMA

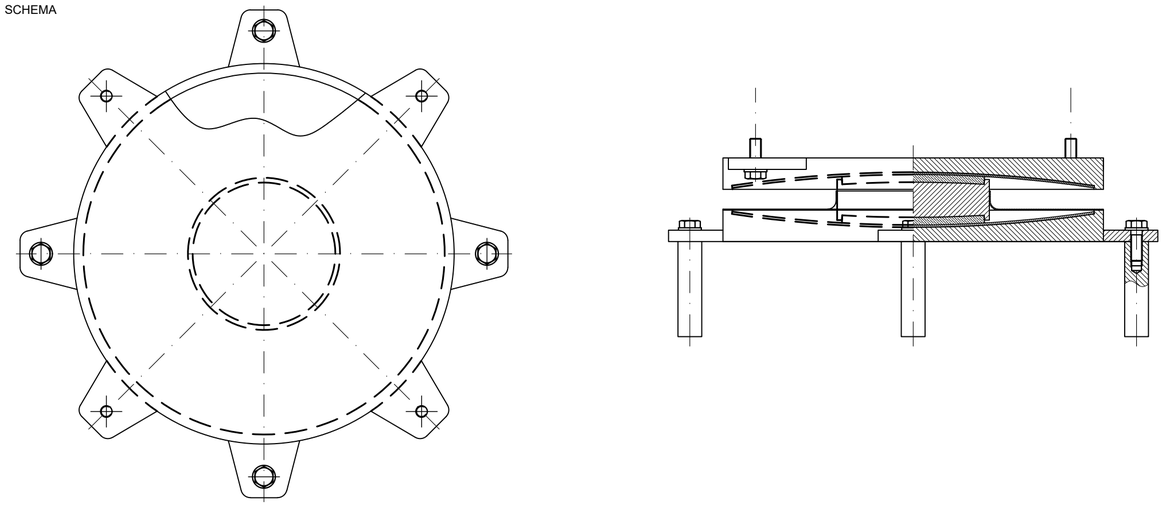

anas
GRUPPO FS ITALIANE

Struttura Territoriale Marche
Via Isonzo, 15 - 60124 Ancona T [+39] 071 / 5091
Pec anas.marche@postacert.stradeanas.it - www.stradeanas.it
Anas S.p.A. - Gruppo Ferrovie dello Stato Italiane
Società con socio unico soggetta all'attività di direzione e coordinamento di ferrovie dello Stato Italiane S.p.A. e concessionaria ai sensi del D.L. 138/2002 (convertito con L. 178/2002)
Via Monzambano, 10 - 00185 Roma T [+39] 06 44461 - F [+39] 06 4456224
Pec anas@postacert.stradeanas.it
Cap. Soc. Euro 2.269.892.000,00 Iscr. R.E.A. 1024951 P.IVA 02133681003 – C.F. 80208450587

S.S. 78 "SARNANO - AMANDOLA"
LAVORI DI ADEGUAMENTO E/O MIGLIORAMENTO TECNICO FUNZIONALE DELLA SEZIONE STRADALE IN T.S. E POTENZIAMENTO DELLE INTERSEZIONI - 2° STRALCIO

PROGETTO DEFINITIVO

IMPRESA ESECUTRICE

DVC divincenzodino&c

GRUPPO DI LAVORO ANAS:

GRUPPO DI PROGETTAZIONE

(Mandataria)

S.A.G.I. s.r.l.
Società per l'Ambiente, la Geologia e l'Ingegneria
Via Pasubio,20
63074 San Benedetto del Tronto (AP)
Tel. e Fax 0735.757580
e-mail: info@sagistudio.it PEC: info@pec.sagistudio.it

(Mandanti)

CIARROCCHI MAURIZIO
Ordine Ingegneri della Provincia di Ascoli Piceno
Ingegnere
15.11.2023 10:28:12
GMT+00:00

TREND PROJECT
Technique & Research for Engineering Design
SERVIZI DI INGEGNERIA

EN.AR. Conti s.r.l.
Engineering & Architecture

BRIDGE CONSULTING DSD

TPS INGEGNERIA

SGAI

RESPONSABILE DEI LAVORI:

VISTO: RESPONSABILE UNICO DEL PROCEDIMENTO:
Ing. Marco Mancina (ANAS S.p.A.)

PROTOCOLLO:

DATA:

N. ELABORATO: G113

CAPITOLO G – PROGETTO STRUTTURALE
CAPITOLO G1 – VIADOTTO VI.01
Appoggi e giunti

CODICE PROGETTO			NOME FILE	REVISIONE	SCALA
PROGETTO	LIV.PROG.	ANNO	T02VI01STRDC01A.rB_-Appoggi-Giunti.dwg		
			CODICE ELAB. T02VI01STRDC01	A	SCHEMA

REV.	DESCRIZIONE	DATA	REDATTO	VERIFICATO	APPROVATO
D					
C					
B					
A	EMISSIONE	OTTOBRE 2023	P. ROSIELLO	M. SANTONI	F. FORLANI