DETTAGLI CAVIDOTTO MT
scala 1:20

DETTAGLIO 1A

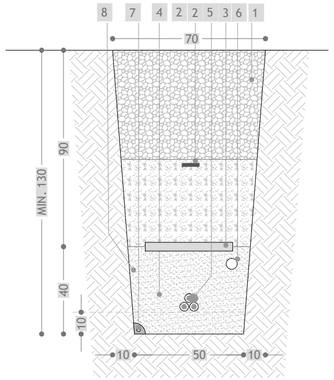

DETTAGLIO 2A

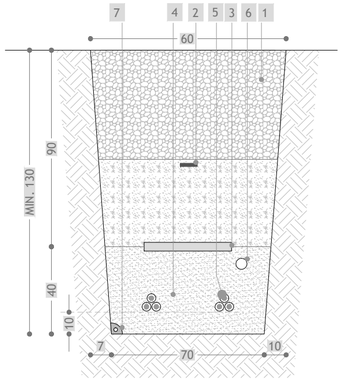

DETTAGLIO 3A

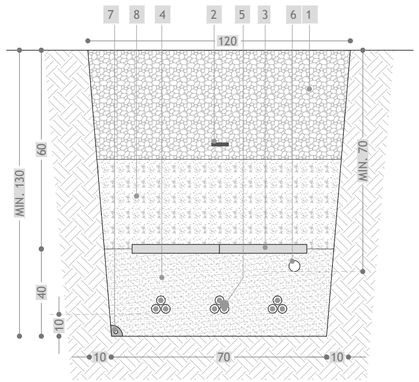

Tratto	Tipologico dettaglio costruttivo	Lunghezza
1 - 1a	1A	295
1a-1b	TIPO 1 (1 TERNA)	24
1b-2	1A	370
2-3	2A	196
2-4	1A	83
4-5	2C	754
5-6	2A	17
4-7	1A	700
7-8	2A	27
7-9	1A	513
10-11	1A	811
11-12	1C	22
12-13	1A	414
13-14	2A	259
13-15	1A	748
17-17a	1A	103
17a-17b	TIPO 2 (1 TERNA)	26
17b-18	1A	908
18-19	2A	18
18-20	1A	370
20-15	3A	88
15-16	2A	401
20-9	2A	893
9-21	3A	131
Totale		8171

DETTAGLIO 1C

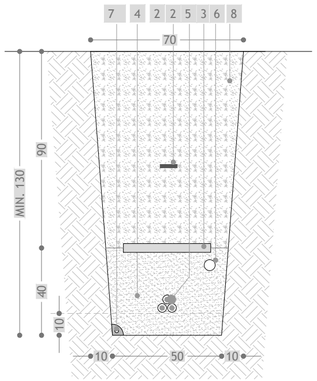

DETTAGLIO 2C

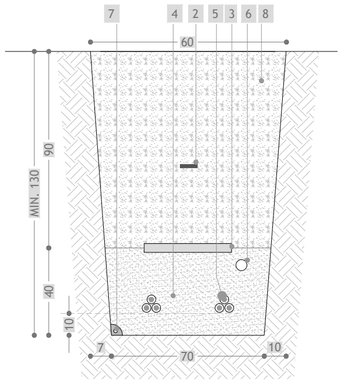

LEGENDA DETTAGLI COSTRUTTIVI	
①	Riempimento in misto granulare vagliato
②	Nastro segnalatore in PVC
③	Piastra di protezione in PVC
④	Sabbia vagliata granulometria EN 13212: fine 0/1
⑤	Cavi elettrici tipo Airbag
⑥	Cavidotto Ø20 per fibra ottica in polietilene ad alta densità (PEAD)
⑦	Conduttore di terra
⑧	Terreno proveniente dagli scavi opportunamente vagliato
⑨	Cavidotto Ø130 in polietilene ad alta densità (PEAD)
⑩	Tombino esistente
⑪	Strada esistente

DETTAGLIO TIPO 1
Scala 1:50

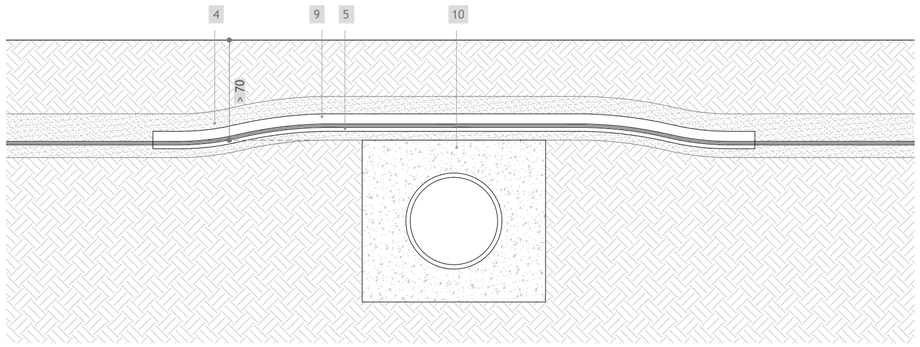

DETTAGLIO TIPO 2
FORI REALIZZATI CON TRIVELLAZIONE ORIZZONTALE CONTROLLATA
Scala 1:50

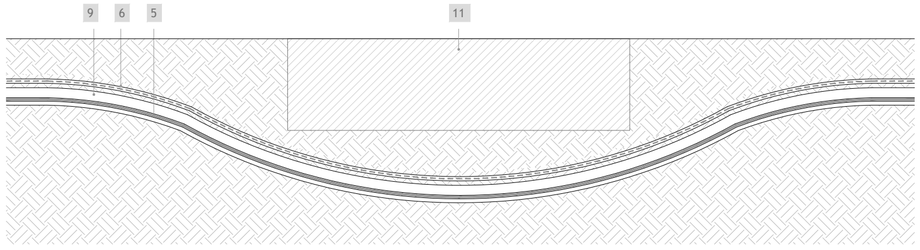

ELABORATI GRAFICI DI RIFERIMENTO

- TSV.ENG.TAV.00211_00 Planimetria del progetto di ammodernamento su CTR

Regione Puglia
Provincia di Foggia
Comune di Troia e Lucera

POTENZIAMENTO DEL PARCO EOLICO DI TROIA SAN VINCENZO

Codifica proponente

IMP.	DISC.	TIPO DOC.	PROGR.	REV.
TSV	ENG	TAV	00306	00

Titolo

DETTAGLI COSTRUTTIVI CAVIDOTTO MT

Scala
1:20
1:50

Formato Stampa
A2

Foglio
1 di 1

Numero documento

Commessa	Fase	Tipo doc.	Progr. doc.	Rev.
232202	D	D	0306	00

Proponente

ERG Eolica San Vincenzo

ERG EVOLVING ENERGIES

PROGETTO DEFINITIVO

Progettazione

PROGETTO ENERGIA

PROGETTO ENERGIA S.R.L.
Via Cardito, 202 | 83031 | Ariano Irpino (AV)
Tel. +39 0825 891313
www.progettoenergia.biz - info@progettoenergia.biz

SERVIZI DI INGEGNERIA INTEGRATI
INTEGRATED ENGINEERING SERVICES

Progettista
Ing. Massimo Lo Russo

ORDINE DEGLI INGEGNERI DELLA PROVINCIA DI FOGGIA
MASSIMO LO RUSSO
ISCRITTO ALL'ALBO PROFESSIONALE
COL N 1555

Sul presente elaborato sussiste il DIRITTO di PROPRIETA'. Qualsiasi utilizzo non preventivamente autorizzato sarà perseguito ai sensi della normativa vigente.

Rev.	Data	Descrizione revisione	Redatto	Controllato	Approvato
00	25.09.2023	EMISSIONE PER AUTORIZZAZIONE	L. CONTE	A. CATALDO	M. LO RUSSO

Mod. PE-A2